Touch Control

NAVODILA ZA MONTAŽO (slovenščina)

Air for Life

BRINK

Air for life

WWW.BRINKAIRFORLIFE.NL 617305-B

1 O tem dokumentu 04
1.1 Veljavnost dokumenta 04
1.2 Ciljna skupina 04
1.3 Dodatni veljavni dokumenti 04
1.4 Shranjevanje dokumentacije 04
1.5 Simboli 05
1.6 Opozorila 05

2 Varnost 07
2.1 Namenska uporaba 07
2.2 Nepravilna uporaba 07
2.3 Varnostni ukrepi 08

3 Montaža in električni priključek 09
3.1 Priporočila za montažo 09
3.2 Montaža stenskega nosilca 09
3.3 Električni priključek 10
3.4 Opustitev uporabe in vzdrževanje 11
3.4.1 Opustitev uporabe 11
3.4.2 Vzdrževanje in čiščenje 11
3.5 Recikliranje in odstranjevanje 11

4 Pregled in simboli 12
4.1 Simboli na zaslonu 12

5 Zagon 14

6 Splošne funkcije 15
6.1 Dodelitev funkcij 15
6.2 Ponastavitev 16
6.3 Blokada gumbov 16
6.4 Način varčevanja z energijo in senzor bližine 17
6.4.1 Način varčevanja z energijo sistema Touch Control 17
6.5 Prikaz ure 17
6.6 Opozorilo o okvari/filtru 18
6.6.1 Stran s sporočili o napakah 18
6.6.2 Opozorilo filtra prezračevalne enote 19

7 Funkcije nadzora prezračevanja 20
7.1 Stopnja prezračevanja 20
7.2 Izbira programa prezračevanja 20
7.3 Meni 21
7.3.1 Seznam parametrov 21
7.3.2 Seznam parametrov 21
7.3.3 Časovni program 22
7.4 Način dopusta 23
7.5 Način zabave oz. ojačani način 23

8 Priloga 24
8.1 Zagon sistema Touch Control 24
8.2 Vnovični zagon sistema Touch Control 26
8.3 Nastavitev stopnje prezračevanja 27
8.4 Izbira programa 28
8.5 Način dopusta 29
8.6 Meni 30
8.7 Časovni programi 31
8.7.1 Dnevni program 31
8.7.2 Tedenski program 32
8.8 Tehnični podatki 33

9 IZJAVA O LASTNOSTIH 34

10 Beležke 35

1 O tem dokumentu

► Pred začetkom dela preberite ta dokument.
► Upoštevajte navodila v tem dokumentu.
V primeru neupoštevanja navodil uporabnik izgubi pravico do uveljavljanja garancijskih zahtevkov zoper proizvajalca, družbo Brink.

1.1 Veljavnost dokumenta

Ta dokument velja za tovarniško izdelane in homologirane izdelke Touch Control.

1.2 Ciljna skupina

Ta dokument je namenjen strokovnim delavcem in uporabnikom sistema.

1.3 Dodatni veljavni dokumenti

Po potrebi veljajo tudi dokumenti vseh uporabljenih dodatnih modulov in dodatne opreme.

1.4 Shranjevanje dokumentacije

Dokumenti morajo biti shranjeni na primernem mestu in vedno dostopni.
Za hrambo vseh dokumentov je odgovoren uporabnik sistema.
Primopredajo opravi strokovni delavec.

1.5 Simboli

V tem dokumentu so uporabljeni naslednji simboli:

Simbol	Pomen
▶	Označuje korak ukrepanja
➠	Označuje nujen predpogoj
✓	Označuje rezultat ukrepa
ⓘ	Označuje pomembne informacije za pravilno ravnanje z napravo
	Označuje sklicevanje na druge veljavne dokumente

* Opombe v tabeli

Tabela 1.1 Pomen simbolov

1.6 Opozorila

Opozorila v besedilu so navedena pred navodili in opozarjajo na možne nevarnosti. Opozorila v obliki simbola in opozorilne besede obveščajo o možnem obsegu nevarnosti.

Simbol	Opozorilna beseda	Pojasnilo
⚠	**NEVARNOST**	Pomeni, da bo prišlo do hudih ali do smrtno nevarnih telesnih poškodb.
⚠	**OPOZORILO**	Pomeni, da lahko pride do hudih ali do smrtno nevarnih telesnih poškodb.
⚠	**PREVIDNO**	Pomeni, da lahko pride do lažjih ali do zmernih telesnih poškodb.
⚠	**OPOMBA**	Pomeni, da lahko pride do materialne škode.

Tabela 1.2 Pomen opozoril

Zgradba opozoril

Opozorila so sestavljena na naslednji način:

OPOZORILNA BESEDA

Vrsta in vir nevarnosti!

Pojasnilo nevarnosti.

► Navodila o ukrepih za preprečevanje nevarnosti.

2 Varnost

Dela naj izvajajo samo strokovnjaki.

► V skladu z VDE smejo dela na električnih komponentah izvajati samo usposobljeni električarji.

2.1 Namenska uporaba

Sistem Touch Control se uporablja samo v povezavi z enotami za rekuperacijo toplote Brink in dodatki Brink.
Sistem Touch Control se uporablja za regulacijo prezračevalnega sistema in nastavitev posebnih parametrov.
K pravilni uporabi spada tudi upoštevanje navodil za uporabo in vseh drugih dodatno veljavnih dokumentov.

ⓘ	Zaslon na dotik lahko upravljate samo s suhimi prsti (brez rokavic)!

2.2 Nepravilna uporaba

Napravo lahko upravljajo otroci, stari 8 let in več, osebe z zmanjšanimi duševnimi sposobnostmi, telesnimi omejitvami ali s pomanjkanjem znanja in izkušenj, če so pod nadzorom ali so prejeli navodila o varni uporabi naprave in so seznanjeni z možnimi nevarnosti. Otroci, mlajši od 3 let, se ne smejo približevati napravi, razen če so pod stalnim nadzorom. Otroci, stari od 3 do 8 let, naj ne vklapljajo ali izklapljajo naprave, razen če so pod nadzorom ali so prejeli ustrezna navodila o varni uporabi naprave in nevarnostih, ki izhajajo iz tega, pod pogojem, da je bila naprava nameščena in nameščena v normalnem delovnem položaju. Otroci, stari od 3 do 8 let, ne smejo vtikati vtiča v vtičnico, nastavljati naprave, čistiti naprave ali izvajati vzdrževalnih del, ki jih običajno izvaja uporabnik. Otroci se ne smejo igrati z napravo.

2.3 Varnostni ukrepi

Varnostne in nadzorne opreme ni dovoljeno odstranjevati, premoščati ali na kakršen koli drugačen način onemogočati. Sistem naj obratuje izključno v tehnično brezhibnem stanju. Motnje ali poškodbe, ki ogrožajo ali bi lahko ogrožale varnost, morajo biti odpravljene nemudoma in strokovno.

► Zamenjajte okvarjene sestavne dele z originalnimi nadomestnimi deli Brink.

3 Montaža in električni priključek

Sistem Touch Control je treba pritrditi na steno s stenskim nosilcem. Namestite ga lahko neposredno na steno ali na podometno škatlo.

3.1 Priporočila za montažo

– Sistem Touch Control namestite na notranjo steno na višini pribl.1,50 m nad tlemi.
– Izogibajte se neposredni sončni svetlobi ali UV-sevanju na sistem Touch Control.

3.2 Montaža stenskega nosilca

Stenski nosilec pritrdite na steno ali na podometno škatlo s pomočjo dveh priloženih vijakov + vložkov (ročno privijte z izvijačem).

Pred namestitvijo stenskega nosilca napeljite kabel skozi predvideni prehod.

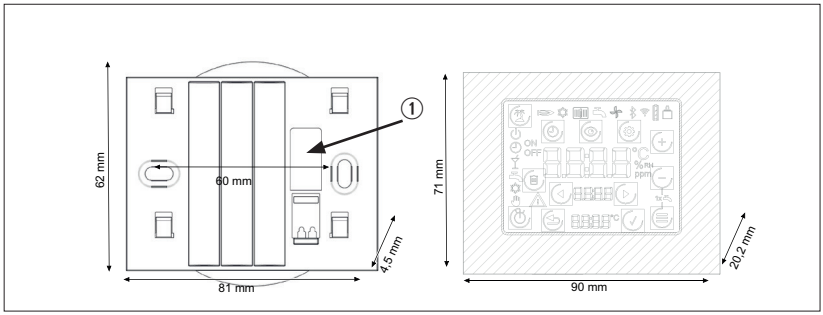

Sl. 3.1 Stenski nosilec

① Kabelska puša (eBus)

3.3 Električni priključek

Touch Control

Za napajanje sistema Touch Control mora biti kabel eBus (2-polni) priključen na priključni terminal stenske vtičnice. Polarnosti (+/–) ni treba upoštevati. Presek kabla: 0,5 do 0,8 mm².

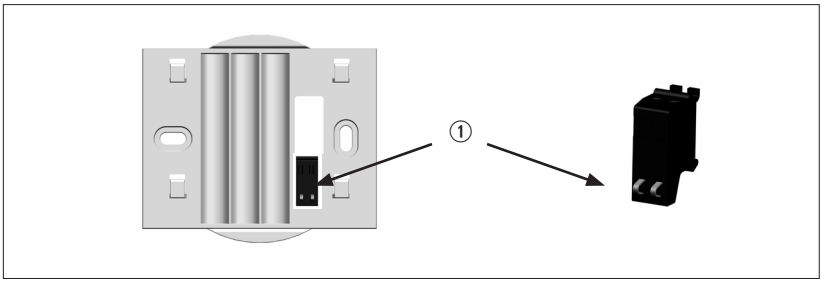

Sl. 3.2 Priključne sponke Touch Control (eBus)

① Priključne sponke eBus (zaščitene pred zamenjavo polaritete)

► Da vstavite kabel, z izvijačem pritisnite potisne sponke
Po priključitvi na električno omrežje lahko Touch Control obesite na 4 pritrdilne kljuke stenskega nosilca (namestite in potisnite navzdol).

3.4 Opustitev uporabe in vzdrževanje

3.4.1 Opustitev uporabe

Pri opustitvi uporabe sistema Touch Control sledite postopku za namestitev, vendar v obratnem vrstnem redu.

3.4.2 Vzdrževanje in čiščenje

Sistem Touch Control ne zahteva vzdrževanja, za čiščenje ni dovoljeno uporabljati čistilnih sredstev. Čistite samo z vlažno krpo.

3.5 Recikliranje in odstranjevanje

Ne odlagajte med gospodinjske odpadke!

► Po zakonu o odlaganju odpadkov morate naslednje komponente oddati na ustreznem prevzemnem mestu, da jih okolju prijazno odstranijo in reciklirajo:
- stara naprava,
- obrabni deli,
- okvarjeni sestavni deli,
- električni ali elektronski odpadki,
- okolju nevarne tekočine in olja.

Pri tem okolju prijazno pomeni, da izdelke ločite po skupinah glede na uporabljene materiale in tako zagotovite kar največjo možnost recikliranja osnovnih materialov in čim manjšo obremenitev okolja.

► Kartonsko embalažo, umetne mase, ki jih je mogoče reciklirati, in polnila iz umetnih mas odstranite na okolju prijazen način prek ustreznih sistemov za reciklažo ali zbirnih centrov za odpadke.

► Upoštevajte ustrezne državne in lokalne predpise.

4 Pregled in simboli

Sl. 4.1 Pregled plošče na dotik

4.1 Simboli na zaslonu

Simboli niso prisotni neprestano, ampak so odvisni od stanja delovanja.

Simbol	Pojasnilo
	Povezava eBus
	Izbira programa: Samodejno delovanje
	Izbira programa: Stanje pripravljenosti
	Način dopusta (gumb na dotik)
	Opozorilo o okvari ali filtru
	Izbira programa: Ročno upravljanje (prezračevanje)
	Prekliči (gumb na dotik)
	Potrdi (gumb na dotik)
	Meni Seznam parametrov (gumb na dotik)
	Izbira programa (gumb na dotik)

Simbol	Pojasnilo
	Meni »Časovni program« (gumb na dotik)
	Prehajanje med stranjo stanja/ali prikazanimi vrednostmi/vrednostmi parametrov (tipke na dotik)
	Zmanjšanje (nastavljene) vrednosti (gumb na dotik)
	Povečanje (nastavljene) vrednosti (gumb na dotik)
	Meni (gumb na dotik)
ON OFF	Opis, ali izbrani čas preklopa vklopi (»ON«) ali izklopi oz. preklopi v stanje pripravljenosti (»OFF«)
	Brisanje časa preklopa časovnega programa (tipka na dotik)
0 1 2 3	Stopnje prezračevanja od 0 do 3 Opozorilo: »4« pomeni samodejno delovanje, na primer z nadrejenim senzorjem CO_2!
	Izbira programa: Način dodatne moči (prezračevanje; od FW4.10)

5 Zagon

Po električni priključitvi in namestitvi se Touch Control samodejno zažene in začne z zaznavanjem sistema.
Če je zaznana združljiva prezračevalna enota, se samodejno prikaže standardni prikaz.

Opozorilo:
Če bo sistem Touch Control pozneje uporabljen za drugo prezračevalno enoto, je treba najprej izvesti ponastavitev!
»Ponastavitev« na strani 16

6 Splošne funkcije

6.1 Dodelitev funkcij

Funkcije	
Nastavitev stopnje prezračevanja	x
Predstavitev informacij o stanju delovanja naprave	x
Nastavitev vrednosti parametrov	x
Prikaz napak	x
Opozorilo filtra prezračevalne enote	x
Dnevni ali tedenski časovni program za prezračevanje	x
Nastavitev in prikaz ure	x
Način dopusta	x
Ročno/samodejno delovanje	x

Možnosti nastavitve in upravljanje najdete v diagramih poteka v dodatku (glejte 8. poglavje)

6.2 Ponastavitev

► S hkratnim pritiskom tipk ⏲/☰ za vsaj 5 sekund (velja tudi, če tipke niso prikazane; razen za blokado gumbov).

– Na zaslonu se za 5 sekund prikaže »rES«.
– Sistem Touch Control se zažene in nato ponovno inicializira.

ⓘ Vse nastavitve na sistemu Touch Control so izgubljene.

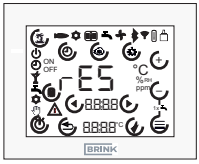

Sl. 6.1 Ponastavitev

6.3 Blokada gumbov

Zaslon lahko zaklenete s hkratnim pritiskom tipk ⊕/⊖ za vsaj 5 sekund. Vse možnosti spreminjanja so nato onemogočene. Simboli izbire programa, počitniškega načina in menija so skriti. Za odklepanje bodisi znova pritisnite tipki ⊕/⊖ za vsaj 5 sekund ali pa znova zaženite sistem Touch Control.

Sl. 6.2 Preklic blokade gumbov

6.4 Način varčevanja z energijo in senzor bližine

6.4.1 Način varčevanja z energijo sistema Touch Control

Po 5 minutah brez delovanja sistem Touch Control preklopi v način varčevanja z energijo. Osvetlitev ozadja je ugasnjena, na zaslonu pa sta prikazana le trenutna stopnja prezračevanja in čas.

Za izhod iz načina varčevanja z energijo
► Sistem Touch Control zazna približevanje na približno 5 cm.

6.5 Prikaz ure

Na standardnem zaslonu Touch Control je najnižji 7-segmentni zaslon namenjen prikazu ure.

6.6 Opozorilo o okvari/filtru

6.6.1 Stran s sporočili o napakah

► Kode napak najdete v navodilih za montažo povezane naprave.

Če sistem Touch Control zazna napako v prezračevalni enoti, se prikaže ločena stran s sporočilom o napaki, ki prikazuje kodo napake.

Z gumboma ◀/▶ lahko preklopite nazaj na standardni pogled s strani s sporočilom o napaki.

Simbol napake je prikazan tudi na standardnem pogledu kot opomnik, poleg tega pa so prikazane tudi puščične tipke za navigacijo.

Sl. 6.3 Prikaz napak

Sporočil o napakah ni mogoče potrditi prek sistema Touch Control!

6.6.2 Opozorilo filtra prezračevalne enote

► Po zamenjavi ali čiščenju filtrov ponastavite opozorilo filtra.

Če se prikaže opozorilo filtra, se prikaže posebna opozorilna ikona. Tam se pojavi napis »FIL« in utripajoč simbol napake/opozorila.

► Z gumbom ✓ lahko ponastavite opozorilo filtra.

► Z gumboma ◄/► lahko preklopite na standardni prikaz.

Na standardnem prikazu simbol napake/opozorila tudi utripa kot opomnik.

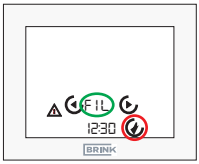

Sl. 6.4 Ponastavitev opozorila filtra

7 Funkcije nadzora prezračevanja

7.1 Stopnja prezračevanja

► ⊕/⊖ Pritisnite tipki na standardnem prikazu prezračevanja.
► Stopnja prezračevanja utripa.
► Vrednost lahko s tipkama ⊕/⊖ ustrezno spremenite.
► Potrditev s pritiskom tipke ✓.
► Prekinitev s pritiskom tipke ⇦ ali samodejno po 1 minuti brez upravljanja sistema Touch Control.

7.2 Izbira programa prezračevanja

► Pritisnite tipko v standardnem prikazu prezračevanja.
► S tipko ⊕/⊖ izberite želeni program.
► Potrditev s pritiskom tipke ✓.
► Prekinitev s pritiskom tipke ⇦ ali samodejno po 1 minuti brez upravljanja sistema Touch Control.

Simbol	Funkcija
	Samodejno delovanje: izmenjava med zmanjšanim in nazivnim prezračevanjem. 1. primer (v časovnem programu): nazivno prezračevanje. 2. primer (zunaj časovnega programa): zmanjšano prezračevanje.
	Ročno delovanje/ročni način: Nastavljena stopnja prezračevanja velja, dokler je ročno ne spremenite.
	Način zabave oz. ojačani način: Za nastavljiv čas lahko aktivirate intenzivno prezračevanje (3. stopnja). Po preteku časa se ponovno aktivira prej nastavljena izbira programa. (na voljo od FW4.10)

i	Ročna sprememba stopnje prezračevanja v samodejnem načinu je veljavna le do naslednjega vklopa!

7.3 Meni

► Pritisnite tipko na standardnem prikazu.

7.3.1 Seznam parametrov

Izvleček iz priročnika RM-2 si oglejte tukaj:

Indeks	Pomen	Območje nastavitve	Tovarniška nastavitev
P 01	Čas	00:00 – 23:59	00:00
P 02	Dan v tednu	1–7 (ponedeljek – nedelja)	1
P 03	Vrsta časovnih programov	0–1 (0 = dnevni prog. 1 = tedenski prog.)	0
P 46	Temperatura obvoda (kot prezračevalni sistem)	15–35 °C	24 °C
P 64	Svetlost zaslona	0 do 3	3

7.3.2 Seznam parametrov

► Pritisnite tipko za seznam parametrov.
► Krmarjenje po seznamu parametrov s tipkami /.
► Izbira parametrov s pritiskom tipke + / − za vstop v način urejanja.
► Vrednost lahko s tipkama + / − ustrezno spremenite.
► Potrditev s pritiskom tipke ✓.
► Prekinitev s pritiskom tipke ← ali samodejno po 1 minuti brez upravljanja sistema Touch Control.

7.3.3 Časovni program

► Pritisk tipke .

– Vse ostale nastavitve najdete v diagramih v poglavju 8.3 v dodatku!
– Splošne informacije o časovnem programu.

Za prezračevanje obstaja ločen dnevni ali tedenski program (odvisno od nastavitve parametra P 03):
– Preklaplja se med stopnjama prezračevanja nazivno prezračevanje – 2. stopnja (VKLOP), in zmanjšano prezračevanje – 1. stopnja (IZKLOP).

Za vsak preklopni program na dan lahko nastavite do 3 preklopne bloke (3 čase preklopa (ON), 3 čase preklopa (IZKLOP)):

Čas preklopa Tovarniška nastavitev	Stanje	Čas Prezračevanje
1	Zagon (ON)	6.00
1	Konec (OFF)	22.00
Čas preklopa Nastavitev	**Stanje**	**Čas Prezračevanje**
1	Zagon (ON)	
1	Konec (OFF)	
2	Zagon (ON)	
2	Konec (OFF)	
3	Zagon (ON)	
3	Konec (OFF)	

Tabela 7.1 Časi preklopa

7.4 Način dopusta

► Pritisnite tipko na standardnem prikazu.
► S tipkama ⊕/⊖ nastavite trajanje (15 min do 99 dni).
► Vnos in potrditev s pritiskom tipke ✓.
► Nazaj in prekinitev s pritiskom tipke ⊖ ali samodejno po 1 minuti brez upravljanja sistema RM-2 oz. 30 sekundah za sistem RM-2 Wireless.
► Konec načina dopusta
– Samodejno po preteku časa
– Aktivna prekinitev:
► Ob pritisku na tipko za počitnice se na zaslonu prikaže »OFF«.
► Potrditev s pritiskom tipke ✓.

Simbol	Funkcija
	Način dopusta: Zaščita pred vlago za prezračevanje z določljivim trajanjem (15 min do 99 dni)

7.5 Način zabave oz. ojačani način

► Pritisnite tipko v izbiri programa.
– Za aktiviranje funkcije glejte poglavje 7.2.

Simbol	Funkcija
	Ojačani način: Za nastavljiv čas lahko aktivirate intenzivno prezračevanje (3. stopnja). Po preteku časa se ponovno aktivira prej nastavljena izbira programa oz. stopnja prezračevanja. (na voljo od FW4.10)

8 Priloga

8.1 Zagon sistema Touch Control

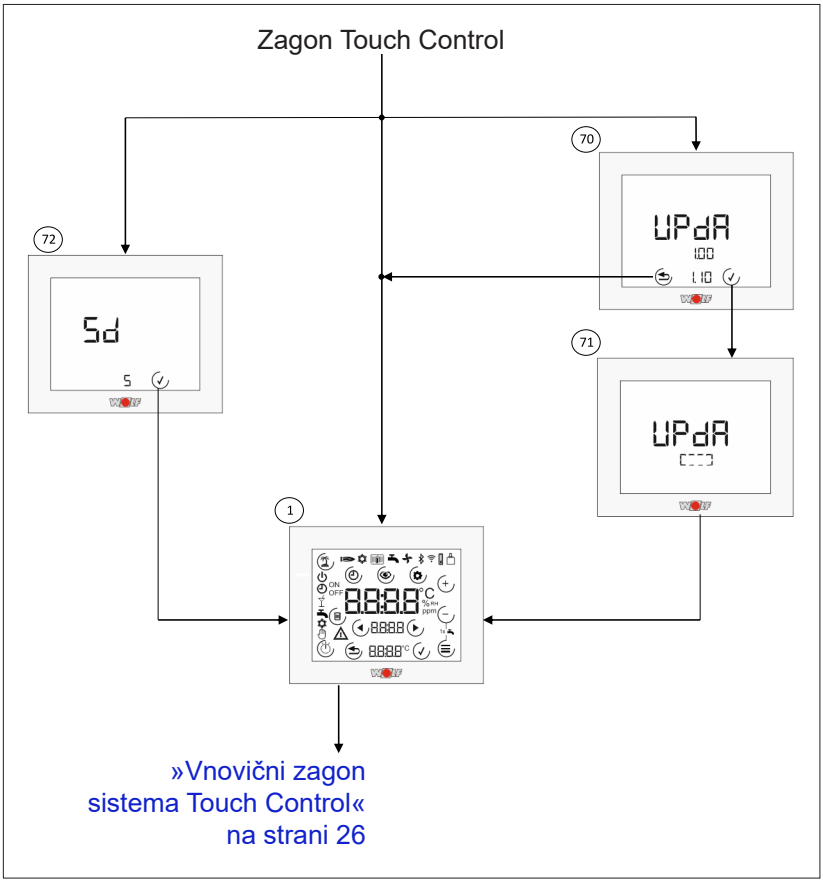

① **Začetni zaslon**. Prikaže se po vklopu Touch Control, če SD-kartica ni vstavljena ali če na SD-kartici ni vdelane programske opreme Touch Control (FW). Vsi simboli so prikazani za 2 sekundi.

⑦⓪ **Posodobitev Touch Control**. Prikaže se, ko je vstavljena SD-kartica in je FW SD-kartice > FW Touch Control. Prikazana sta trenutni (zgoraj) in novi FW (spodaj). S tipko ✓ izvedete posodobitev, s tipko ⏏ jo preskočite.

⑦① **Izvedba posodobitve**. Dokler poteka posodobitev, se bo obroba premikala.

⑦② **Pozabljena SD-kartica**. Če je po ponovnem zagonu prepoznana SD-kartica s FW SD-kartice ≤ FW Touch Control, se za 5 sekund prikaže sporočilo »Sd« (čas se odšteva). S tipko ✓ lahko preskočite ta zaslon.

8.2 Vnovični zagon sistema Touch Control

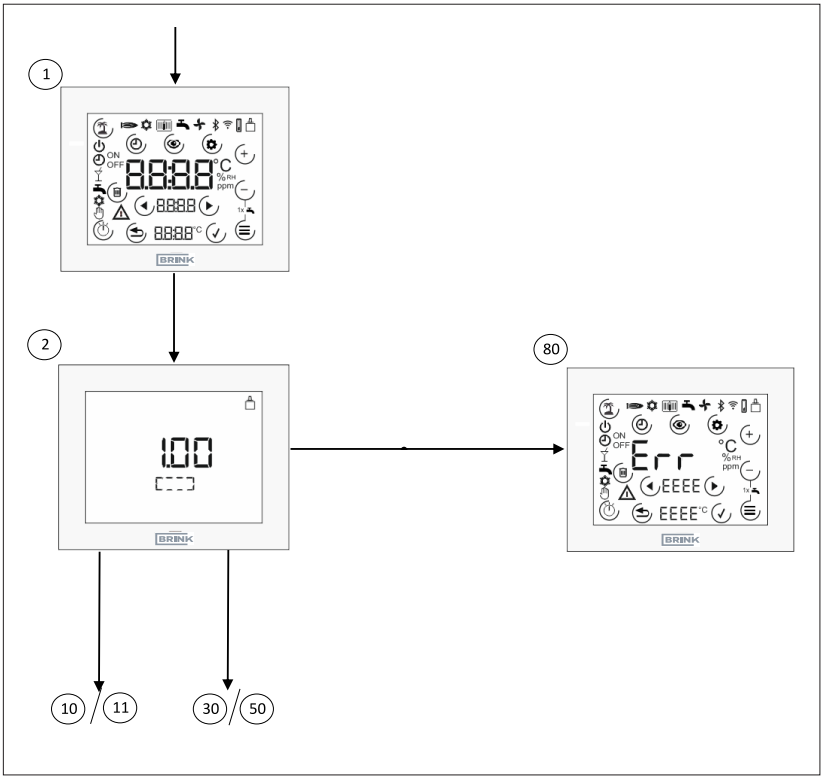

① **Začetni zaslon**. Prikaže se po vklopu Touch Control, če SD-kartica ni vstavljena ali če na SD-kartici ni vdelane programske opreme Touch Control (FW). Vsi simboli so prikazani za 2 sekundi.

② **Inicializacija prezračevalnega sistema**. Touch Control vzpostavi povezavo eBus in išče komponente Brink v sistemu. Med postopkom iskanja se obroba premika in prikazana je trenutna različica FW.

⑧⓪ **Stran s sporočilom o napaki**. Prikaže se, če po začetnem zagonu ni bil zaznan združljiv sistem Brink ali če priključena prezračevalna naprava ni bila zaznana, ko je sistem deloval kot krmilnik.

8.3 Nastavitev stopnje prezračevanja

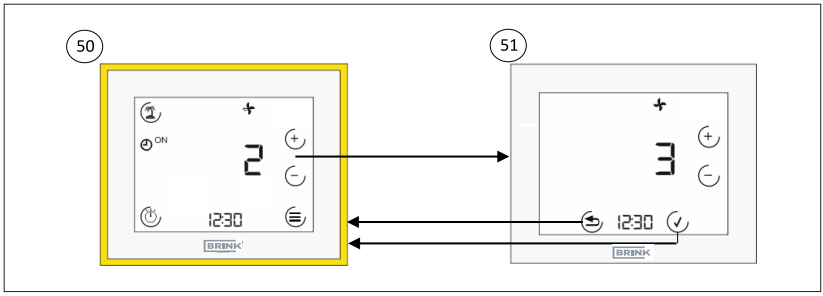

(50) **Standardni prikaz prezračevanja**. Ta zaslon prikazuje trenutno stopnjo prezračevanja (številka + simbol) in izbiro programa prezračevalne enote. Prikličete lahko različne podmenije.

(51) **Nastavitev stopnje prezračevanja**. S tipkama ⊕/⊖ lahko nastavite stopnjo prezračevanja (vrednost utripa). S tipko ✓ sprejmete vrednost, s tipko ⊖ pa jo zavrnete.

8.4 Izbira programa

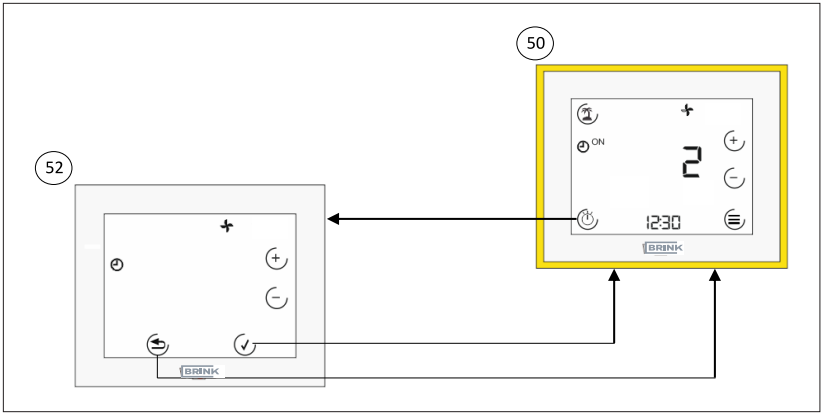

(50) **Standardni prikaz prezračevanja**. Ta zaslon prikazuje trenutno stopnjo prezračevanja (številka + simbol) in izbiro programa prezračevalne enote. Prikličete lahko različne podmenije.

(52) **Izbira programa prezračevanja.** S tipko ⊕/⊖ lahko preklapljate med samodejnim in ročnim delovanjem (vrednost utripa). S tipko ✓ potrdite program, s tipko ⇦ pa ga prekličete.

8.5 Način dopusta

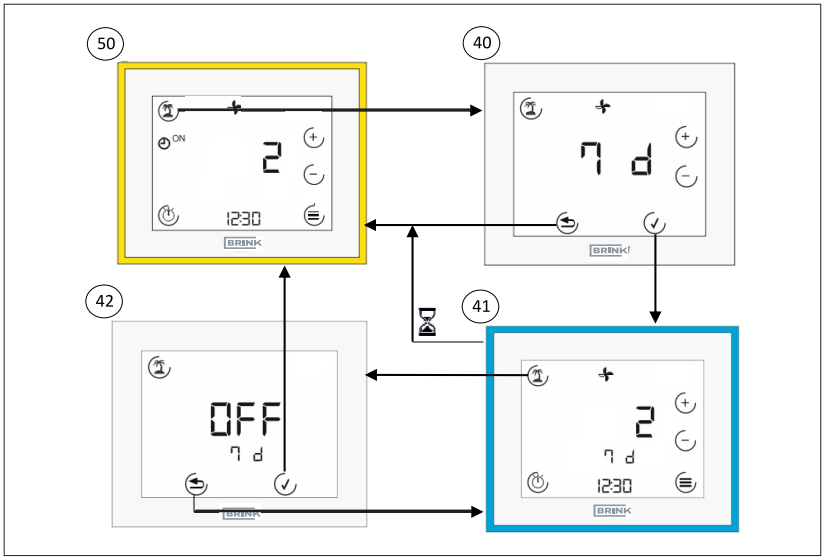

⑤⓪ **Standardni prikaz prezračevanja**. Ta zaslon prikazuje trenutno stopnjo prezračevanja (številka + simbol) in izbiro programa prezračevalne enote. Prikličete lahko različne podmenije.

④⓪ **Način dopusta – trajanje**. Po pritisku tipke za način dopusta je treba nastaviti časovno obdobje, koliko časa ostane način dopusta aktiven. To je mogoče storiti s tipko ⊕/⊖. Potrdite s tipko ✓, prekinite s tipko ⇦.

④① **Način dopusta – aktiven**. Enake možnosti nastavitev kot v standardnem pogledu. Preostali čas delovanja je prikazan pod sobno temperaturo. Simbol dopusta utripa, ko je aktiven. Izstop iz načina za dopust se izvede s ponovnim pritiskom tipke za dopust (vključno s potrditvijo) ali samodejno po preteku časa.

④② **Način dopusta – zaključek**. Način dopusta lahko zaključite s pritiskom tipke ✓ (»OFF«).

8.6 Meni

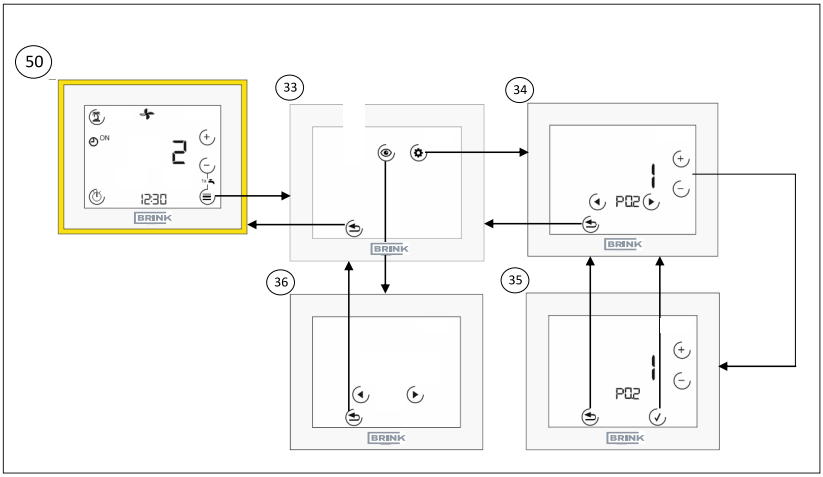

㊿ **Standardni prikaz prezračevanja**. Ta zaslon prikazuje trenutno stopnjo prezračevanja (številka + simbol) in izbiro programa prezračevalne enote. Prikličete lahko različne podmenije. Glej točko 44 (poglavje 8.6.1) ali točko 48 (poglavje 8.6.2)

㉝ **Meni**. V meniju lahko izbirate med vrednostmi parametrov in nastavitvijo časovnih programov. Glej točko 44 (poglavje 8.6.1) ali točko 48 (poglavje 8.6.2)

㉞ **Vrednosti parametrov**. S puščičnimi tipkami lahko preklapljate med parametri. S tipko ⊕/⊖ preklopite v način urejanja parametra.

㉟ **Način urejanja parametrov**. S tipko ⊕/⊖ lahko spremenite vrednost parametra (vrednost utripa). S tipko ✓- potrdite vrednost, s tipko ⇦ pa jo zavrnete.

8.7 Časovni programi

8.7.1 Dnevni program

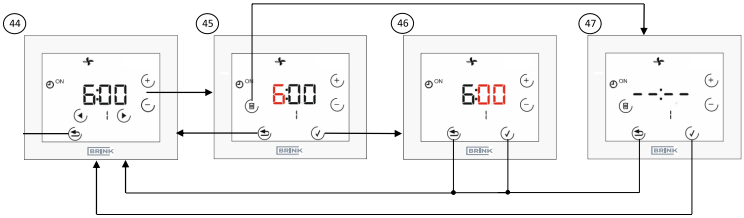

㊹ **Nastavitev časovnega programa za en dan**. S puščičnimi tipkami lahko preklapljate med preklopnimi časi (1, ON; 1, OFF;...3, OFF), trenutna izbira utripa. S tipko + ali – preklopite v način urejanja ure. Čas preklopa (ON+ OFF!) lahko izbrišete s simbolom koša za smeti.

㊺ **Način urejanja ure**. S tipko ⊕/⊖ lahko nastavite uro (vrednost utripa). S tipko ✓ potrdite vrednost, s tipko ⇦ pa jo zavrnete.

㊻ **Način urejanja minut**. S tipko ⊕/⊖ moči nastavite minuto (vrednost utripa). S tipko ✓ potrdite vrednost, s tipko ⇦ pa jo zavrnete.

㊼ **Brisanje preklopnih časov**. S tipko ✓ potrdite izbris prikazanega preklopnega bloka, s tipko ⇦ pa ga obdržite.

8.7.2 Tedenski program

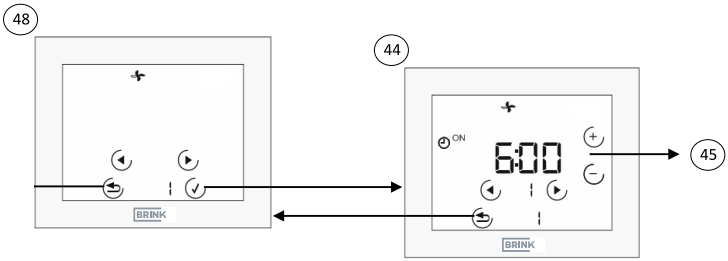

㊽ **Meni za izbiro dneva v tednu** (na voljo samo, če je P03 = 1). Dan v tednu lahko izberete s smernimi tipkami (vrednost utripa). Velja naslednje: 1 = ponedeljek – 7 = nedelja. Nato ravnajte enako kot pri dnevnem programu, s to razliko, da je dan v tednu izpisan v spodnji vrstici.

㊹ **Nastavitev časovnega programa za en dan**. S puščičnimi tipkami lahko preklapljate med preklopnimi časi (1, ON; 1, OFF;...3, OFF), trenutna izbira utripa. S tipko + ali – preklopite v način urejanja ure. Čas preklopa (ON+ OFF!) lahko izbrišete s simbolom koša za smeti.

8.8 Tehnični podatki

Opis	
Zaščita	IP20
Razred zaščite	III
Obratovalna napetost	9–24 V (eBus)
Temperatura okolice med delovanjem	0–60 °C
Temperatura skladiščenja	–30–70 °C
Vlaga med delovanjem (brez kondenzacije)	20–90 % RV
Največja poraba toka	40 mA
Rezerva napajanja stikalne ure	48 h
Komunikacija in napajanje preko dvožilnega kabla	0,5 do 0,8 mm²
Stopnja onesnaženja	2
Temperatura za krogelni tlačni preskus	75 °C

9 IZJAVA O LASTNOSTIH

(skladno s standardom ISO/IEC 17050-1)

Izdajatelj:	**Brink Climate Systems B.V.**
Naslov:	Postbus 11 NL-7950 AA Staphorst, Nizozemska
Izdelek:	Touch Control

Zgoraj opisani izdelek je skladen z zahtevami iz naslednjih dokumentov:

Touch Control:
EN 60730-1:2016
EN 60730-2-11:2008
EN 60950-1:2006+A11:2009+A1:2010+A12:2011+A2:2013+AC:2011
EN 301489-1 V2.2.0
EN 301489-3 V2.1.1
EN 301489-17 V3.2.0
EN 300328 V2.1.1

Skladno z določili naslednjih direktiv

2014/35/EU (Direktiva o nizki napetosti)
2011/65/EU (Direktiva RoHS2)
2014/30/EU (Direktiva o elektromagnetni združljivosti)

je izdelek opremljen z naslednjimi oznakami:

Za izdajo izjave o skladnosti je izključno odgovoren proizvajalec.

Staphorst, 14. 6. 2021

A. Hans,
Direktor

10 Beležke

Beležke

Beležke

WWW.BRINKAIRFORLIFE.NL

BRINK

Air for life

BRINK CLIMATE SYSTEMS B.V.

Wethouder Wassebaliestraat 8 7951 SN Staphorst Nizozemska
Postbus 11 NL-7950 AA Staphorst Nizozemska
T: +31 (0) 522 46 99 44
F: +31 (0) 522 46 94 00
info@brinkclimatesystems.nl
www.brinkclimatesystems.nl

617305-C