Touch Control

INSTALLATIONSVORSCHRIFTEN (Deutsch)

Air for Life

BRINK

Air for life

WWW.BRINKAIRFORLIFE.NL 617057-C

Inhaltsverzeichnis

1 Zu diesem Dokument 04
1.1 Gültigkeit des Dokuments 04
1.2 Zielgruppe 04
1.3 Mitgeltende Dokumente 04
1.4 Aufbewahrung der Dokumente 04
1.5 Symbole 05
1.6 Warnhinweise 05

2 Sicherheit 07
2.1 Bestimmungsgemäße Verwendung 07
2.2 Nicht bestimmungsgemäße Verwendung 07
2.3 Sicherheitsmaßnahmen 08

3 Montage und elektrische Anschluss 09
3.1 Montage Empfehlungen 09
3.2 Montage der Wandhalterung 09
3.3 Elektrischer Anschluss 10
3.4 Außerbetriebnahme und Wartung 11
3.4.1 Außerbetriebnahme 11
3.4.2 Wartung und Reinigung 11
3.5 Recycling und Entsorgung 11

4 Gesamtansicht und Symbole 12
4.1 Symbole im Display 12

5 Inbetriebnahme 14

6 Funktionen allgemein 15
6.1 Zuordnung der Funktionen 15
6.2 Reset 16
6.3 Tastensperre 16
6.4 Energiesparmodus und Näherungssensor 17
6.4.1 Energiesparmodus Touch Control 17
6.5 Anzeige Uhrzeit 17
6.6 Störmeldung / Filterwarnung 18
6.6.1 Störmeldeseite 18
6.6.2 Filterwarnung Lüftungsgerät 19

7 Funktionen Lüftungssteuerung 20
7.1 Lüftungsstufe.....20
7.2 Programmwahl Lüftung 20
7.3 Menü 21
7.3.1 Parameterliste 21
7.3.2 Zeitprogramm.....22
7.4 Urlaubsmodus 23
7.5 Partybetrieb bzw. Boost-Modus 23

8 Anhang 24
8.1 Neustart Touch Control - Allgemein.....24
8.1.1 Neustart Touch Control 26
8.1.2 Menü 27
8.1.3 Urlaubsmodus 28
8.2 Ablaufdiagramm Regler - Lüftung 29
8.2.1 Einstellung Lüftungsstufe 29
8.2.2 Programmwahl 30
8.3 Ablaufdiagramm Zeitprogramm (nur bei Reglerfunktion).....31
8.3.1 Tagesprogramm 31
8.3.2 Wochenprogramm.....32
8.4 Technische Daten.....33

9 EU-KONFORMITÄTSERKLÄRUNG 34

10 Notizen.....35

1 Zu diesem Dokument

► Dieses Dokument vor Beginn der Arbeiten lesen.
► Die Vorgaben in diesem Dokument einhalten.
Bei Nichtbeachten erlischt der Gewährleistungsanspruch gegenüber der Herstellerfirma, Fa. Brink.

1.1 Gültigkeit des Dokuments

Dieses Dokument gilt für fabrikfertige und typgeprüfte Touch Control.

1.2 Zielgruppe

Dieses Dokument richtet sich an den Fachhandwerker und den Anlagenbenutzer.

1.3 Mitgeltende Dokumente

Es gelten auch die Dokumente aller verwendeten Zubehörmodule und weiterer Zubehöre.

1.4 Aufbewahrung der Dokumente

Die Dokumente müssen an einem geeigneten Ort aufbewahrt und jederzeit verfügbar gehalten werden.
Der Anlagenbenutzer übernimmt die Aufbewahrung aller Dokumente.
Die Übergabe erfolgt durch den Fachhandwerker.

1.5 Symbole

In diesem Dokument werden folgende Symbole verwendet:

Symbol	Bedeutung
▶	Kennzeichnet einen Handlungsschritt
➠	Kennzeichnet eine notwendige Voraussetzung
✓	Kennzeichnet das Ergebnis eines Handlungsschrittes
ⓘ	Kennzeichnet wichtige Informationen für den sachgerechten Umgang mit dem Gerät
	Kennzeichnet einen Hinweis auf mitgeltende Dokumente

* Tabelle Fussnoten

Tab. 1.1 Bedeutung Symbole

1.6 Warnhinweise

Warnhinweise im Text warnen vor Beginn einer Handlungsanweisung vor möglichen Gefahren. Die Warnhinweise geben durch ein Piktogramm und ein Signalwort einen Hinweis auf die mögliche Schwere der Gefährdung.

Symbol	Signalwort	Erläuterung
⚠	**GEFAHR**	Bedeutet, dass schwere bis lebensgefährliche Personenschäden auftreten werden.
⚠	**WARNUNG**	Bedeutetet, dass schwere bis lebensgefährliche Personenschäden auftreten können.
⚠	**VORSICHT**	Bedeutet, dass leichte bis mittelschwere Personenschäden auftreten können.
⚠	**HINWEIS**	Bedeutet, dass Sachschäden auftreten können.

Tab. 1.2 Bedeutung Warnhinweise

Aufbau von Warnhinweisen

Warnhinweise sind nach folgendem Prinzip aufgebaut:

SIGNALWORT
Art und Quelle der Gefahr!
Erläuterung der Gefahr.
► Handlungsanweisung zur Abwendung der Gefahr.

2 Sicherheit

Arbeiten nur von Fachhandwerkern durchführen lassen.

► Arbeiten an elektrischen Bauteilen laut VDE nur von Elektrofachkräften durchführen lassen.

2.1 Bestimmungsgemäße Verwendung

Das Touch Control wird ausschließlich in Verbindung mit Brink Wärmerückgewinnungsgeräte und Brink Zubehör eingesetzt.
Das Touch Control dient zur Regelung einer Lüftungsanlage und zur Einstellung spezifischer Paramater.
Zur bestimmungsgemäßen Verwendung gehört auch das Beachten der Bedienungsanleitung sowie aller weiteren mitgeltenden Unterlagen.

Die Bedienung der Touchfelder ist nur mit trockenen Fingern möglich (keine Handschuhe)!

2.2 Nicht bestimmungsgemäße Verwendung

Das Gerät darf von Kindern ab 8 Jahren und älter, Personen mit eingeschränkten geistigen Fähigkeiten, körperlichen Einschränkungen oder fehlender Kenntnis und Erfahrung bedient werden, wenn sie dabei beaufsichtigt werden oder Anweisungen dafür erhalten haben, wie das Gerät sicher verwendet werden kann und sie sich über die möglichen Gefahren bewusst sind. Kinder unter 3 Jahren müssen vom Gerät ferngehalten werden, es sei denn, sie werden kontinuierlich beaufsichtigt. Kinder zwischen 3 und 8 Jahren dürfen das Gerät nur ein- und ausschalten, wenn sie dabei beaufsichtigt werden oder verständlich in die sichere Verwendung des Geräts eingewiesen wurden und die daraus resultierenden Gefahren verstanden haben, vorausgesetzt, das Gerät wurde in der normalen Betriebsposition aufgestellt und installiert. Kinder zwischen 3 und 8 Jahren dürfen nicht den Stecker in die Steckdose stecken, das Gerät nicht einstellen und das Gerät weder reinigen noch Wartungsarbeiten daran durchführen, die normalerweise vom Benutzer durchgeführt werden. Kinder dürfen nicht mit dem Gerät spielen.

2.3 Sicherheitsmaßnahmen

Sicherheits- und Überwachungseinrichtungen nicht entfernen, überbrücken oder in anderer Weise außer Funktion setzen.
Die Anlage nur in technisch einwandfreiem Zustand betreiben.
Störungen und Schäden, die die Sicherheit beeinträchtigen oder beeinträchtigen können, umgehend und fachgerecht beheben.
► Schadhafte Bauteile durch Original Brink-Ersatzteile ersetzen.

3 Montage und elektrische Anschluss

Das Touch Control ist mit Hilfe der Wandhalterung an der Wand zu befestigen. Es kann dabei entweder direkt auf der Wand oder auf einer Unterputzdose platziert werden.

3.1 Montage Empfehlungen

– Montage des Touch Controls an einer Innenwand in ca. 1,50m Höhe über dem Fußboden.
– Direkte Sonnen- bzw. UV-Einstrahlung auf das Touch Control vermeiden.

3.2 Montage der Wandhalterung

Die Wandhalterung wird mittels den zwei beiliegenden Schrauben + Dübeln an der Wand oder auf der Unterputzdose montiert („handfeste“ Montage mit Schraubendreher).

Kabel vor der Montage der Wandhalterung durch die dafür vorgesehene Durchführunglegen legen.

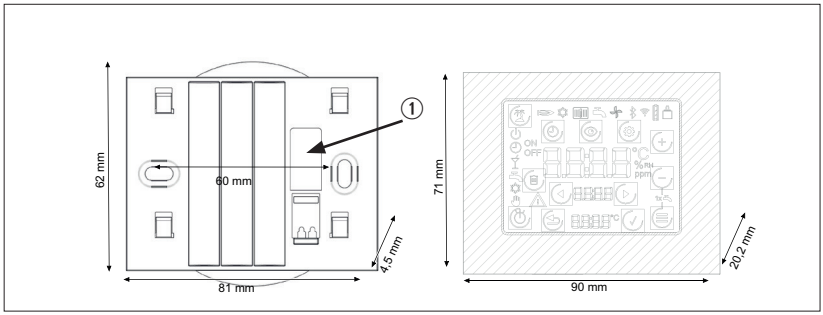

Abb. 3.1 Wandhalterung

① Kabeldurchführung (eBus)

3.3 Elektrischer Anschluss

Touch Control

Für die Spannungsversorgung des Touch Control ist das eBus-Kabel (2-polig) mit der Anschlussklemme des Wandsockels zu verbinden. Die Polung (+/-) muss dabei nicht beachtet werden. Kabelquerschnitt: 0,5…0,8 mm².

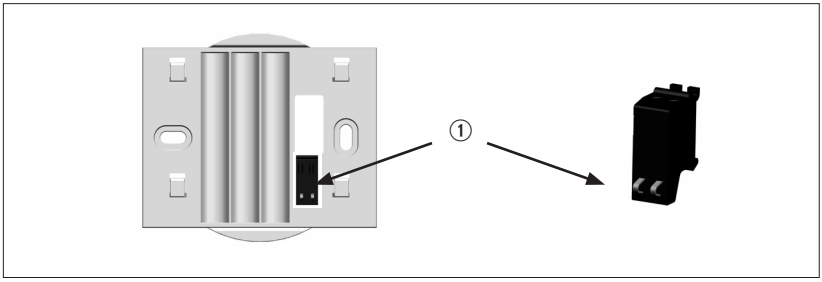

Abb. 3.2 Anschlussklemmen Touch Control (eBus)

① eBus-Anschlussklemmen (verpolungssicher)

► Zum Kabeleinführen die Push-Klemmen mit Schraubendreher drücken

Nach dem elektrischen Anschluss kann das Touch Control in die 4 Befestigungshaken der Wandhalterung eingehängt werden („aufsetzen und nach unten schieben“)..

3.4 Außerbetriebnahme und Wartung

3.4.1 Außerbetriebnahme

Gehen Sie bei der Außerbetriebnahme des Touch Controls in umgekehrter Reihenfolge wie bei der Montage vor.

3.4.2 Wartung und Reinigung

Das Touch Control sind wartungsfrei, bei der Reinigung dürfen keine Putzmittel verwendet werden. Nur mit einem feuchten Tuch abwischen.

3.5 Recycling und Entsorgung

Keinesfalls über den Hausmüll entsorgen!

► Gemäß Abfall-Entsorgungsgesetz folgende Komponenten einer umweltgerechten Entsorgung und Verwertung über entsprechende Annahmestellen zuführen:
- Altes Gerät
- Verschleißteile
- Defekte Bauteile
- Elektro- oder Elektronikschrott
- Umweltgefährdende Flüssigkeiten und Öle

Umweltgerecht heißt getrennt nach Materialgruppen um eine möglichst maximale Wiederverwendbarkeit der Grundmaterialen bei möglichst geringer Umweltbelastung zu erreichen.

► Verpackungen aus Karton, recycelbare Kunststoffe und Füllmaterialien aus Kunststoff umweltgerecht über entsprechende Recycling-Systeme oder Wertstoffhöfe entsorgen.

► Jeweilige landesspezifische oder örtliche Vorschriften beachten.

4 Gesamtansicht und Symbole

Abb. 4.1 Gesamtansicht Touchpanel

4.1 Symbole im Display

Die Symbole erscheinen nicht ständig, sondern abhängig vom Betriebszustand.

Symbol	Erklärung
	eBus-Verbindung
	Programmwahl: Automatikbetrieb
	Programmwahl: Standby
	Urlaubsmodus (Touch-Taste)
	Störung oder Filterwarnung
	Programmwahl: Handbetrieb (Lüftung)
	Abbrechen (Touch-Taste)
	Bestätigen (Touch-Taste)
	Menü „Parameterliste“ (Touch-Taste)
	Programmwahl (Touch-Taste)

Symbol	Erklärung
	Menü „Zeitprogramm“ (Touch-Taste)
	Wechsel der Statusseite / oder der Anzeige-/Parameterwerte (Touch-Tasten)
	(Soll-)Wert verringern (Touch-Taste)
	(Soll-)Wert erhöhen (Touch-Taste)
	Menü (Touch-Taste)
ON OFF	Beschreibung, ob der gewählte Schaltzeitpunkt anhebt („ON“) oder absenkt bzw. in Standby schaltet („OFF“)
	Schaltzeit des Zeitprogramms löschen (Touch-Taste)
0 1 2 3	Lüftungsstufen 0 bis 3 Hinweis: „4“ bedeutet Automatikbetrieb durch z.B. einen übergeordneten CO_2-Sensor!
	Programmwahl: Boost-Modus (Lüftung; ab FW4.10)

5 Inbetriebnahme

Nach dem elektrischen Anschluss und der Montage des Touch Control startet dieses automatisch und beginnt mit der Systemerfassung.
Wird ein kompatibles Lüftungsgerät erfasst, erscheint automatisch die Standardzeige.

Hinweis:
Sofern das Touch Control zu einem späteren Zeitpunkt für ein anderes Lüftungsgerät eingesetzt werden soll, ist zunächst ein Reset auszuführen! „Reset“ auf Seite 16

6 Funktionen allgemein

6.1 Zuordnung der Funktionen

Funktionen	
Einstellung Lüftungsstufe	x
Darstellung von Informationen zum Betriebsstatus des Geräts	x
Parameterwerte einstellen	x
Störungsanzeige	x
Filterwarnung Lüftungsgerät	x
Tages- oder Wochenzeitprogramm für Lüftung	x
Einstellung und Anzeige Uhrzeit	x
Urlaubmodus	x
Handbetrieb/Automatikbetrieb	x

Die Einstellmöglichkeiten sowie die Bedienung ist in den Ablaufdiagrammen im Anhang zu finden (siehe Kapitel 8)

6.2 Reset

► Gleichzeitiges Drücken der ⏲/☰ -Tasten für min. 5 Sekunden (auch gültig, wenn Tasten nicht eingeblendet; außer bei Tastensperre!).

– Schriftzug „rES“ erscheint im Display für 5 Sekunden
– Touch Control startet und initialisiert anschließend neu

alle Einstellungen am Touch Control gehen verloren

Abb. 6.1 Reset

6.3 Tastensperre

Eine Sperrung des Displays kann durch gleichzeitiges Drücken der ⊕/⊖ -Tasten (mindestens 5 Sekunden) erreicht werden. Jegliche Änderungsmöglichkeiten sind anschließend deaktiviert.
Die Symbole Programmwahl, Urlaubsmodus und Menü werden ausgeblendet.
Um die Sperre aufzuheben, müssen entweder die beiden ⊕/⊖ -Tasten erneut mindestens 5 Sekunden lang gedrückt oder ein Neustart des Touch Control ausgeführt werden.

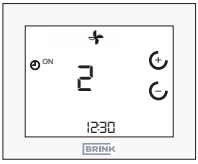

Abb. 6.2 Tastensperre aufheben

6.4 Energiesparmodus und Näherungssensor

6.4.1 Energiesparmodus Touch Control

Nach 5 Minuten ohne Bedienung wechselt das Touch Control in den Energiesparmodus. Dabei wird die Hintergrundbeleuchtung gedimmt und nur noch die aktuelle Luftstufe sowie die Uhrzeit im Display angezeigt.

Um den Energiesparmodus wieder zu verlassen
► Touch Control erkennt eine Annäherung ab ca. 5cm.

6.5 Anzeige Uhrzeit

In der Standardanzeige des Touch Control wird in der untersten 7-Segment-Anzeige die eingestellte Uhrzeit angezeigt.

6.6 Störmeldung / Filterwarnung

6.6.1 Störmeldeseite

► Für Fehlercodes siehe die Montageanleitung des angeschlossenen Geräts.

Ermittelt das Touch Control eine Störung beim Lüftungsgerät, so wird eine separate Störmeldeseite mit Darstellung des Fehlercodes eingeblendet.

Mit Hilfe der ◄/► -Tasten kann von der Störmeldeseite wieder auf die Standardansicht gewechselt werden.

Auch auf der Standardansicht werden das Störungssymbol als Hinweis sowie die Pfeiltasten zur Navigation eingeblendet.

Abb. 6.3 Störungsanzeige

Störmeldungen können über das Touch Control nicht quittiert werden!

6.6.2 Filterwarnung Lüftungsgerät

► Filterwarnung nach Austausch oder Reinigung des/der Filter(s) zurücksetzen.

Tritt eine Filterwarnung auf, wird ein separates Warnungssmybol eingeblendet. Dort erscheint der Schriftzug „FIL“ sowie das blinkende Störungs- / Warnungssymbol.

► Mit Hilfe der ✓ -Taste kann die Filterwarnung zurückgesetzt werden

► Mit Hilfe ◄/► -Tasten kann auf die Standardansicht gewechselt werden

Auf der Standardansicht blinkt das Störungs- / Warnungssymbol ebenfalls als Hinweis

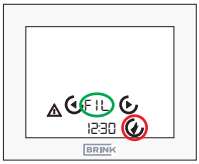

Abb. 6.4 Reset Filterwarnung

7 Funktionen Lüftungssteuerung

7.1 Lüftungsstufe

► ⊕/⊖ -Tasten in der Standardanzeige Lüftung drücken
► Lüftungsstufe blinkt
► Der Wert kann wiederum mit der ⊕/⊖ -Tasten entsprechend verändert werden
► Bestätigung durch Drücken der ✓-Taste
► Abbruch mit der ↩-Taste oder automatisch nach 1 Minute ohne Bedienung der Touch Control.

7.2 Programmwahl Lüftung

► ⏻ -Taste in der Standardanzeige Lüftung drücken
► Mit ⊕/⊖ -Tasten gewünschtes Programm wählen
► Bestätigung durch Drücken der ✓ -Taste
► Abbruch mit der ↩ -Taste oder automatisch nach 1 Minute ohne Bedienung des Touch Control.

Symbol	Funktion
🕘	Automatikbetrieb: Wechsel zwischen reduzierter Lüftung und Nennlüftung Fall 1 (innerhalb Zeitprogramm): Nennlüftung Fall 2 (außerhalb Zeitprogramm): reduzierte Lüftung
✋	Manueller Betrieb / Handbetrieb: Eingestellte Lüftungsstufe gültig, bis diese manuell geändert wird
🍸	Partybetrieb bzw. Boost-Modus: Für eine einstellbare Zeit kann Intensivlüftung (Stufe 3) aktiviert werden. Nach Ablauf der Zeit wird die zuvor eingestellte Programmwahl wieder aktiv. (Verfügbar ab FW4.10)

ⓘ	Eine manuelle Änderung der Lüftungstufe im Automatikbetrieb ist nur bis zur nächsten Schaltzeit gültig!

7.3 Menü

► -Taste in der Standardanzeige drücken

7.3.1 Parameterliste

Auszug aus RM-2-Anleitung, siehe hier:

Index	Bedeutung	Einstell-bereich	Werks-einstellung
P 01	Uhrzeit	00:00 – 23:59	00:00
P 02	Wochentag	1 – 7 (Montag – Sonntag)	1
P 03	Typ der Zeitprogramme	0 – 1 (0 = Tagesprog. 1 = Wochenprog.)	0
P 46	Bypasstemperatur (wie Lüftungsanlage)	15°C – 35°C	24°C
P 64	Helligkeit Display	0 ... 3	3

7.3.2 Parameterliste

- ► -Taste für die Parameterliste drücken
- ► Navigation durch die Parameterliste mit den / - Tasten
- ► Auswahl eines Parameters durch drücken der / -Tasten um in den Editiermodus zu gelangen.
- ► Der Wert kann wiederum mit den / - Tasten um entsprächend verändert werden
- ► Bestätigung durch Drücken der -Taste
- ► Abbruch mit der -Taste oder automatisch nach 1 Minute ohne Bedienung des Touch Control.

7.3.3 Zeitprogramm

► Drücken der –Taste

– Alle weiteren Einstellungen sind den Schaubildern, Kapitel 8.3 im Anhang zu entnehmen!
– Allgemeine Infos zum Zeitprogramm.

Es gibt ein separates Tages- oder Wochenprogramm (je nach Einstellung des Parameters P 03) für Lüftung:
– Es wird zwischen den Lüftungsstufen Nennlüftung -Stufe 2 (ON) und reduzierter Lüftung - Stufe 1 (OFF) geschaltet.

Pro Tag können für jedes Schaltprogramm bis zu 3 Schaltblöcke (3 Schaltzeiten (ON), 3 Schaltzeiten (OFF)) eingestellt werden:

Schaltzeitpunkt Werkseinstellung	Status	Zeit Lüftung
1	Start (ON)	6:00
1	Ende (OFF)	22:00
Schaltzeitpunkt Einstellung	**Status**	**Zeit Lüftung**
1	Start (ON)	
1	Ende (OFF)	
2	Start (ON)	
2	Ende (OFF)	
3	Start (ON)	
3	Ende (OFF)	

Tab. 7.1 Schaltzeiten

7.4 Urlaubsmodus

► -Taste auf der Standardanzeige drücken.
► Mit / -Tasten Dauer einstellen (15 min - 99 Tage)
► Eingabe und Bestätigung durch Drücken der -Taste
► Zurück und Abbruch mit der -Taste oder automatisch nach 1 Minute ohne Bedienung des RM-2 bzw. 30 Sekunden bei RM-2 Wireless.
► Urlaubsmodus beenden
– Nach Ablauf der Zeit automatisch
– Aktives Beenden:
► Drücken der Urlaubs- Taste Anzeige „OFF“ erscheint im Display
► Bestätigung durch Drücken der -Taste

Symbol	Funktion
	Urlaubsmodus: Feuchteschutz für Lüftung mit vorgebbarer Dauer (15 min bis 99 Tage)

7.5 Partybetrieb bzw. Boost-Modus

► -Taste auf der Programmwahl drücken.
– Aktivierung der Funktion siehe Kapitel 7.2

Symbol	Funktion
	Boost-Modus: Für eine einstellbare Zeit kann Intensivlüftung (Stufe 3) aktiviert werden. Nach Ablauf der Zeit wird die zuvor eingestellte Programmwahl bzw. Lüftungsstufe wieder aktiv. (Verfügbar ab FW4.10)

8 Anhang

8.1 Inbetriebnahme Touch Control

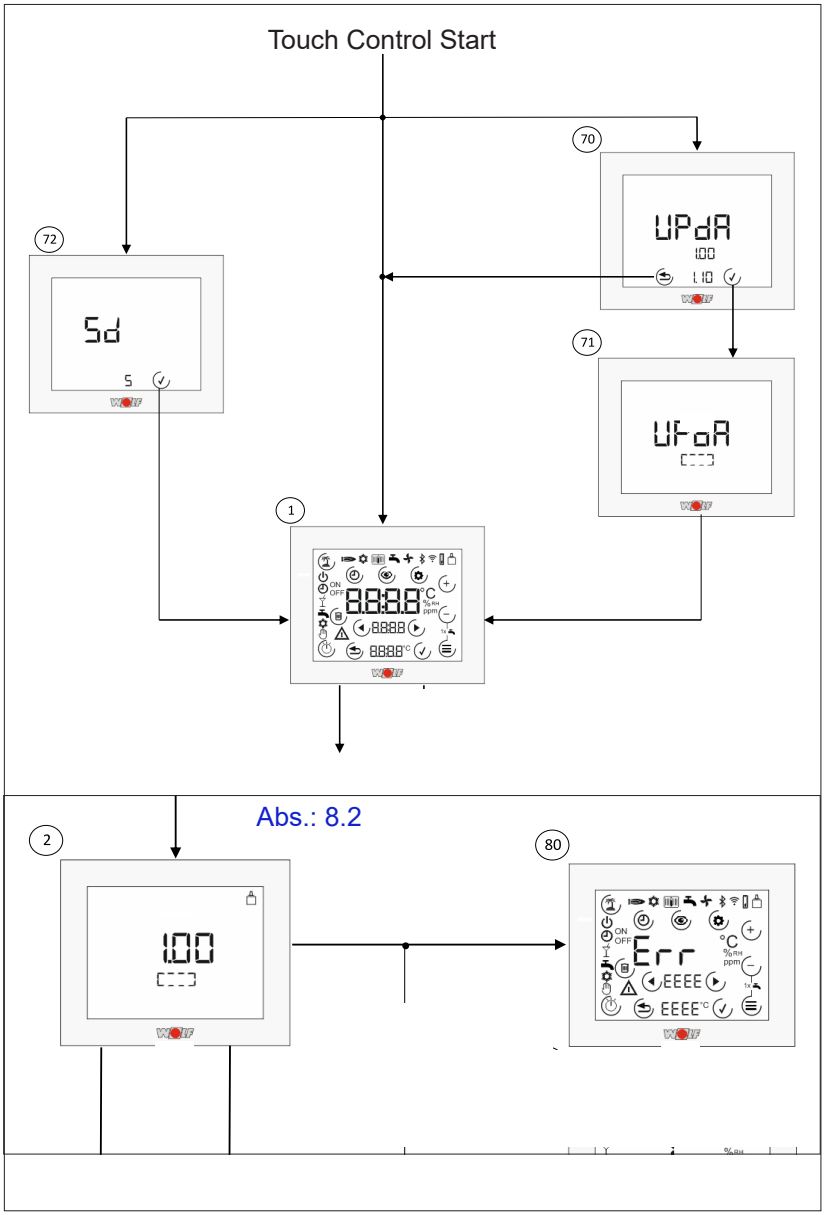

① **Start-Bildschirm**.Erscheint nach Einschalten des Touch Control, wenn keine SD-Karte eingelegt oder wenn keine Touch Control Firmware (FW) auf der SD-Karte ist. Alle Symbole werden für 2 Sekunden dargestellt

⑦⓪ **Update Touch Control**. Erscheint, wenn SD-Karte eingelegt und FW SD-Karte > FW Touch Control. Dargestellt werden die aktuelle (oben) und die neue FW (unten). Mit der ✓-Taste kann das Update ausgeführt, mit der ⇦-Taste übersprungen werden

⑦① **Update ausführen**. Solange das Update durchgeführt wird, erscheint ein umlaufendes Rechteck.

⑦② **SD-Karte vergessen**. Wird nach einem Neustart eine SD-Karte mit FW SD-Karte ≤ FW Touch Control erkannt, erscheint der Hinweis „Sd“ für 5 Sekunden (Zeit läuft ab). Mit der ✓-Taste kann der Bildschirm übersprungen werden.

② **Initialisierung Lüftungssystem**. Das Touch Control baut die eBus-Verbindung auf und sucht im System nach Brink-Komponenten.Während des Suchvorgangs erscheint ein umlaufendes Rechteck und die aktuelle FW-Version dargestellt.

⑧⓪ **Störmeldeseite**. Erscheint, wenn nach Erstinbetriebnahme kein kompatibles Brink-System erkannt wurde oder bei Funktion als Regler, das verknüpfte Lüftungsgerät nicht erkannt wurde.

8.2 Einstellung Lüftungsstufe

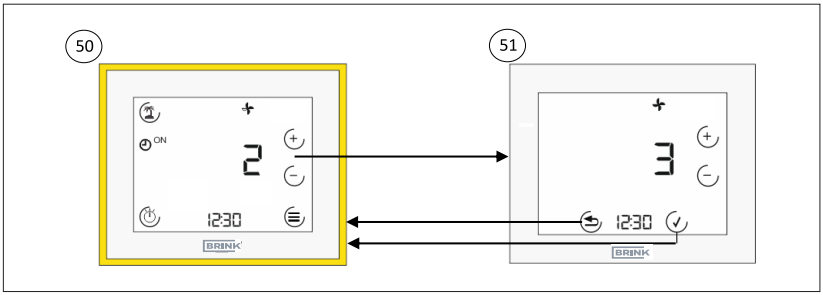

㊿ **Standardanzeige Lüftung**. Diese Anzeige zeigt die aktuelle Lüftungsstufe (Zahl + Symbol) und die Programmwahl des Lüftungsgeräts. Es können diverse Untermenüs aufgerufen werden.

(51) **Einstellung Lüftungsstufe**. Mit den Tasten ⊕/⊖ kann die Lüftungsstufe eingestellt werden (Wert blinkt). Mit der ✓-Taste wird der Wert übernommen, mit der ↩-Taste verworfen.

8.3 Programmwahl

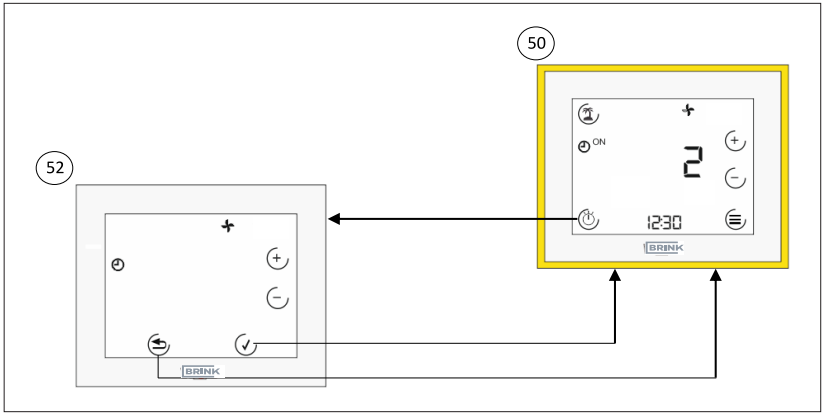

⑤⓪ **Standardanzeige Lüftung**. Diese Anzeige zeigt die aktuelle Lüftungsstufe (Zahl + Symbol) und die Programmwahl des Lüftungsgeräts. Es können diverse Untermenüs aufgerufen werden.

⑤② **Programmwahl Lüftung.** Mit der ⊕/⊖ Taste kann zwischen dem Automatikbetrieb und Handbetrieb gewechselt werden (Wert blinkt).Mit der ✓-Taste wird das Programm bestätigt, mit der ⇦ -Taste verworfen.

8.4 Urlaubsmodus

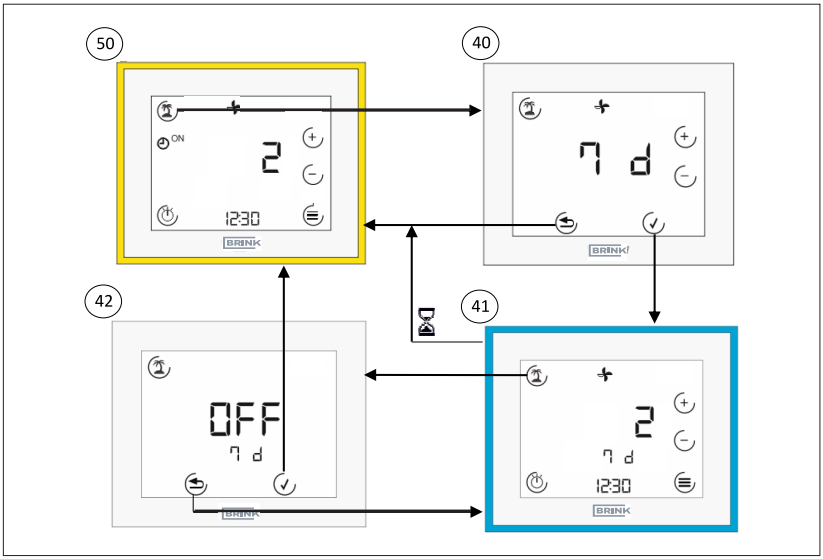

㊿ **Standardanzeige Lüftung**. Diese Anzeige zeigt die aktuelle Lüftungsstufe (Zahl + Symbol) und die Programmwahl des Lüftungsgeräts. Es können diverse Untermenüs aufgerufen werden.

㊵ **Urlaubsmodus – Dauer**. Durch drücken der Urlaubstaste muss eine Zeitdauer festgelegt werden, wie lange der Urlaubsmodus aktiv bleibt. Dies kann mit der ⊕/⊖ Taste gemacht werden. Bestätigung durch die ✓-Taste, Abbruch durch die ⇦-Taste.

㊶ **Urlaubsmodus – Aktiv**. Gleiche Einstellmöglichkeiten wie in der Standardansicht. Die Restlaufzeit wird unterhalb der Raumtemperatur angezeigt. Das Urlaubs-Symbol blinkt, wenn aktiv. Der Urlaubsmodus wird verlassen durch erneutes Drücken der Urlaubstaste (inkl. Bestätigung) oder automatisch nach Ablauf der Zeit.

㊷ **Urlaubsmodus – Beenden**. Der Urlaubsmodus kann durch Drücken der ✓-Taste beendet werden („OFF“).

8.5 Menü

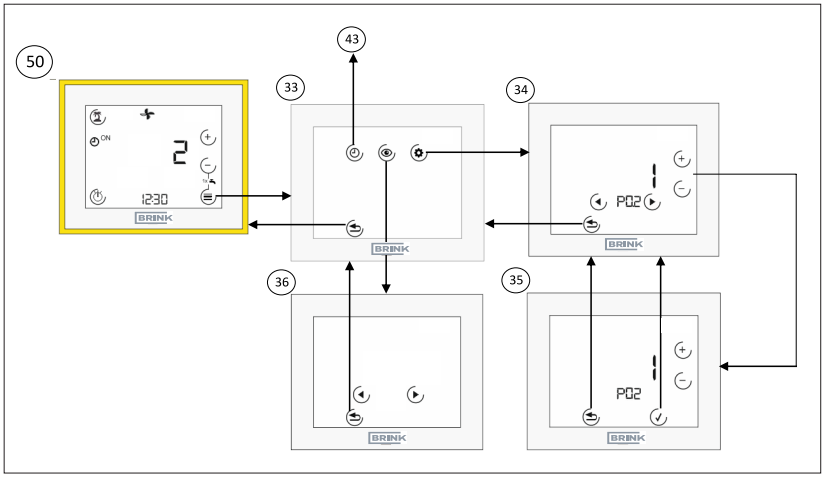

㊿ **Standardanzeige Lüftung**. Diese Anzeige zeigt die aktuelle Lüftungsstufe (Zahl + Symbol) und die Programmwahl des Lüftungsgeräts. Es können diverse Untermenüs aufgerufen werden. Siehe Punkt 44 (Kapitel 8.6.1) oder Punkt 48 (Kapitel 8.6.2

㉝ **Menü**. Im Menü kann zwischen Parameterwerten sowie der Einstellung der Zeitprogramme gewählt werden. Siehe Punkt 44 (Kapitel 8.6.1) oder Punkt 48 (Kapitel 8.6.2)

㉞ **Parameterwerte**. Mit den Pfeiltasten kann zwischen den Parametern gewechselt werden. Mit der ⊕/⊖ Taste wird in den Bearbeitungsmodus des Parameters gewechselt.

㉟ **Bearbeitungsmodus Parameter**. Mit der ⊕/⊖ Taste kann der Wert des Parameters verändert werden (Wert blinkt).
Mit der ✓-Taste wird der Wert bestätigt, mit der ⇦-Taste verworfen.

8.6 Zeitprogramme

8.6.1 Tagesprogramm

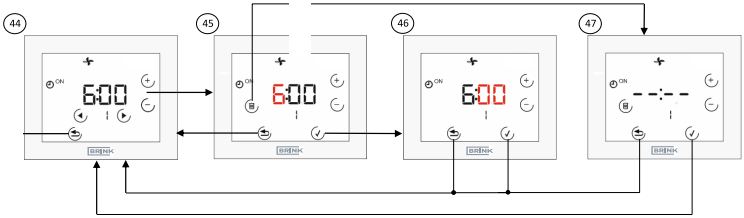

㊹ **Zeitprogramm für einen Tag einstellen**. Mit den Pfeiltasten kann zwischen den Schaltzeitpunkten gewechselt werden (1, ON; 1, OFF;…3, OFF), der aktuell gewählte blinkt. Mit der + oder – Taste wird in den Bearbeitungsmodus für die Stunde gewechselt. Mit dem Mülltonnen-Symbol kann die Schaltzeit (ON + OFF!) gelöscht werden.

㊺ **Bearbeitungsmodus Stunde**. Mit der ⊕/⊖ Taste kann die Stunde eingestellt werden (Wert blinkt). Mit der ✓-Taste wird der Wert bestätigt, mit der ⮌-Taste verworfen.

㊻ **Bearbeitungsmodus Minuten**. Mit der ⊕/⊖ Taste können die Minuten eingestellt werden (Wert blinkt). Mit der ✓-Taste wird der Wert bestätigt, mit der ⮌-Taste verworfen.

㊼ **Schaltzeit löschen**. Mit der ✓-Taste wird das Löschen des angezeigte Schaltblocks bestätigt, mit der ⮌-Taste behalten.

8.6.2 Wochenprogramm

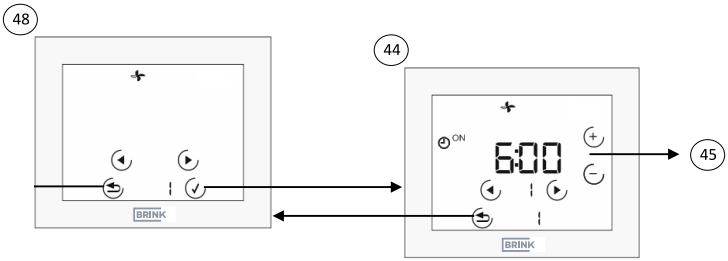

㊽ **Auswahlmenü Wochentag** (nur verfügbar, wenn P03 = 1). Mit den Pfeiltasten kann der Wochentag ausgewählt werden (Wert blinkt). Es gilt: 1 = Montag…7 = Sonntag. Im Anschluss gleiches Vorgehen wie bei Tagesprogramm, mit dem Unterschied, dass in der untersten Zeile jeweils der Wochentag angezeigt wird.

㊹ **Zeitprogramm für einen Tag einstellen**. Mit den Pfeiltasten kann zwischen den Schaltzeitpunkten gewechselt werden (1, ON; 1, OFF;…3, OFF), der aktuell gewählte blinkt. Mit der + oder – Taste wird in den Bearbeitungsmodus für die Stunde gewechselt. Mit dem Mülltonnen-Symbol kann die Schaltzeit (ON + OFF!) gelöscht werden.

8.7 Technische Daten

Beschreibung	
Schutzart	IP20
Schutzklasse	III
Betriebsspannung	9-24 V (eBus)
Umgebungstemperatur im Betrieb	0...60 C°
Lagertemperatur	-30...70 C°
Feuchte im Betrieb (nicht kondensierend)	20...90% rF
Max. Stromaufnahme	40 mA
Gangreserve der Schaltuhr	48 h
Kommunikation und Spannungsversorgung über zweiadrige Leitung	0,5...0,8 mm²
Verschmutzungsgrad	2
Temperatur für die Kugeldruckprüfung	75°C

9 EU-KONFORMITÄTSERKLÄRUNG

(nach ISO/IEC 17050-1)

Aussteller:	**Brink Climate Systems B.V.**
Anschrift:	Postbus 11
	NL-7950 AA Staphorst, Nederland
Produkt:	Touch Control

Das oben beschriebene Produkt ist konform mit den Anforderungen der folgenden Dokumente:

Touch Control:
EN 60730-1:2016
EN 60730-2-11:2008
EN 60950-1:2006+A11:2009+A1:2010+A12:2011+A2:2013+AC:2011
EN 301489-1 V2.2.0
EN 301489-3 V2.1.1
EN 301489-17 V3.2.0
EN 300328 V2.1.1

Gemäß den Bestimmungen der folgenden Richtlinien

2014/35/EU (Niederspannungsrichtlinie)
2011/65/EU (RoHS2 Richtlinie)
2014/30/EU (EMV-Richtlinie)

wird das Produkt wie folgt gekennzeichnet:

Die alleinige Verantwortung für die Ausstellung der Konformitätserklärung trägt der Hersteller.

Staphorst, 14.06.2021

A. Hans,
Directeur

10 Notizen

Notizen

Notizen

Notizen

WWW.BRINKAIRFORLIFE.NL

BRINK

Air for life

BRINK CLIMATE SYSTEMS B.V.

Wethouder Wassebaliestraat 8 7951 SN Staphorst Nederland
Postbus 11 NL-7950 AA Staphorst Nederland
T. +31 (0) 522 46 99 44
F. +31 (0) 522 46 94 00
info@brinkclimatesystems.nl
www.brinkclimatesystems.nl

617057-c