BRINK

Air for life

Installatievoorschriften

Flair 400 ZV

Nederlands

Installatievoorschriften

Mechanisch ventilatietoestel met warmteterugwinning (WTW)

Flair 400 ZV

Bewaren bij het toestel

Dit toestel mag worden gebruikt door kinderen vanaf 8 jaar en door personen met verminderde fysieke, zintuiglijke of geestelijke capaciteiten, mits zij onder toezicht staan of duidelijke instructies hebben ontvangen over veilig gebruik en de mogelijke risico's begrijpen. Kinderen jonger dan 3 jaar moeten worden weggehouden van het toestel, tenzij zij continu onder toezicht staan. Kinderen vanaf 3 jaar en jonger dan 8 jaar mogen het toestel alleen in- en uitschakelen wanneer zij onder toezicht staan of wanneer zij duidelijk zijn geïnstrueerd over het veilige gebruik en de mogelijke gevaren, en op voorwaarde dat het toestel in de normale gebruikspositie is geplaatst en geïnstalleerd. Kinderen jonger dan 8 jaar mogen de stekker niet in het stopcontact steken, het toestel niet instellen, het toestel niet reinigen en geen gebruikersonderhoud uitvoeren. Kinderen mogen niet met het toestel spelen. **Gebruik bij vervanging uitsluitend een origineel netsnoer van Brink Climate Systems B.V. dat geschikt is voor dit toestel. Om gevaarlijke situaties te voorkomen, mag een beschadigde netaansluiting alleen door een hiervoor gekwalificeerd persoon worden vervangen!**

Land: NL

Inhoudsopgave

1 Over deze handleiding 5
1.1 Auteursrecht 5
1.2 Toepassingsgebied van het document 5
1.3 Doelgroep 5
1.4 Overdracht aan de gebruiker 5
2 Veiligheid 6
2.1 Waarschuwingen 6
2.2 Veiligheidsmaatregelen 6
2.3 Vereiste kwalificaties 6
2.4 Reglementair gebruik 7
2.5 Niet-reglementair gebruik 7
2.6 Normen en voorschriften 7
3 Leveringsomvang 8
4 Kenmerken van het toestel 9
5 Technische specificaties 10
5.1 Technische gegevens 10
5.2 Aansluitingen en afmetingen 11
5.3 Aansluitingen UWA2-B basisprint 12
5.4 Interne onderdelen 12
6 Werking 13
6.1 Omschrijving 13
6.2 Bypass 13
6.3 Vorstbeveiliging 14
6.4 Haard / kachel 14
6.5 Vraagsturing met CO_2-sensoren 14
6.6 Brandbeveiliging 15
7 Installatie 16
7.1 Algemene installatievoorschriften 16
7.2 Plaatsen toestel 16
7.3 Aansluiten condensafvoer 18
7.4 Aansluiten luchtkanalen 19
7.5 Elektrische aansluitingen 20
8 Inbedrijfstelling 21
8.1 Inschakelen 21
8.2 Luchtdebietinstellingen 21
8.3 Overige instellingen installateur 22
8.4 Fabrieksinstelling 22
8.5 Het toestel uitschakelen 22
9 User interface 23
9.1 Algemene uitleg user interface 23
9.2 Scherminformatie user interface 24
9.3 Schermindeling user interface 24
9.4 Toestel verbinden met user interface 26
9.5 Opnieuw verbinden met user interface 27
9.6 Toestelinstellingen kopiëren 28
10 Brink Home verbinden 29
10.1 Toestel verbinden met internet 30
10.2 Toestel aanmelden bij Brink Home 31
10.3 Brink Home-account aanmaken 32
10.4 Toestel toevoegen in Brink Home-portaal . 33
11 Storing 34
11.1 Storingsanalyse 34
11.2 Storingstypen 34
11.3 Storingscodelijst 35
12 Gebruikersonderhoud 37
12.1 Onderhoudsintervallen 37
12.2 Filters reinigen 38
12.3 Onderhoud van de sifon 38
13 Installateursonderhoud 39
13.1 Onderhoudsintervallen 39
13.2 Onderhoud van de condensafvoer 39
13.3 Onderhoud van de ventilatoren 40
13.4 Onderhoud van de warmtewisselaar 40
13.5 Onderhoud van de bypass 40
13.6 Onderhoud van de binnenzijde van het toestel 40
13.7 Onderdelen verwijderen en installeren 41
14 Elektrisch schema 43
14.1 Elektrisch schema voor accessoires 44
15 Elektrische accessoires aansluiten 45
15.1 Extensieprintset (UWA2-E) 45
15.2 Aansluiten meerstandenschakelaar 46
15.3 Aansluiten meerstandenschakelaar met filterindicatie 46
15.4 Draadloze afstandsbediening aansluiten (zonder filterindicatie) 47
15.5 Extra standenschakelaar aansluiten met filterindicatie 48
15.6 Aansluiten draadloze afstandsbedieningen & sensoren 49
15.7 ModBus-aansluiting 50
15.8 Jumperinstellingen 50
15.9 Aansluiten eBus-connector 50
15.10 InterneBus-aansluiting 51
15.11 Aansluiten Brink Air Control 52
15.12 Aansluiten Brink Touch Control 52
15.13 Signaaluitgang (X19) 52
15.14 Aansluiten vochtsensor 53
15.15 Aansluiten CO2-sensor 54
15.16 Aansluiten vraaggestuurde ventilatie 55
15.17 Aansluiten externe kanaalvoorverwarmer 56
15.18 Aansluiten externe kanaalnaverwarmer . . 57
15.19 Aansluitvoorbeeld aardwarmtewisselaar . 58
16 Service en reserveonderdelen 59
16.1 Opengewerkte tekening serviceonderdelen 59
16.2 Serviceonderdelen 60
16.3 Serviceartikelen bestellen 60
17 Instelwaarden 61
18 Conformiteitsverklaring 66
19 Naleving van Ecodesign (ErP) 67
19.1 Technische ErP-informatie 68
20 Recycling en afvoer 69

1 Over deze handleiding

Dank u voor het kiezen van een van onze producten.

Deze handleiding bevat essentiële informatie voor het installeren, bedienen en vertrouwd raken met het Flair-toestel. Lees dit document zorgvuldig door voordat u werkzaamheden aan het toestel uitvoert en volg alle gegeven instructies op. Het niet naleven van deze instructies kan leiden tot schade, onveilige situaties en het geheel of gedeeltelijk vervallen van de garantie.

Voor meer informatie, feedback of suggesties kunt u contact opnemen met:

Brink Climate Systems B.V.
Postbus 11 - 7950 AA Staphorst, Nederland
Telefoon: +31 (0)522 46 99 44
E-mail: info@brinkclimatesystems.nl
Website: www.brinkclimatesystems.nl

1.1 Auteursrecht

Alle informatie, illustraties, gegevens en materialen in dit document zijn eigendom van Brink Climate Systems B.V. en worden vertrouwelijk verstrekt. Vermenigvuldiging of verspreiding is niet toegestaan zonder voorafgaande schriftelijke toestemming.

1.2 Toepassingsgebied van het document

Dit document is van toepassing op het mechanisch ventilatietoestel met warmteterugwinning (WTW) Flair 400 ZV.

1.3 Doelgroep

Dit document is bedoeld voor gekwalificeerd personeel dat installatie-, inbedrijfstellings-, onderhouds- of reparatiewerkzaamheden uitvoert aan het toestel. Onder gekwalificeerd personeel worden installateurs, elektriciens en HVAC-specialisten verstaan die aantoonbaar zijn opgeleid en bevoegd zijn om deze werkzaamheden veilig en volgens de geldende voorschriften uit te voeren. Personeel dat door Brink Climate Systems B.V. is geautoriseerd, moet daarnaast een productspecifieke training voor dit toestel hebben gevolgd.

De “gebruiker” wordt gedefinieerd als de persoon die het Flair 400 ZV-toestel bedient en een basisinstructie voor het gebruik van het toestel heeft ontvangen.

1.4 Overdracht aan de gebruiker

1. Overhandig deze handleiding en alle overige van toepassing zijnde documentatie aan de gebruiker.
2. Instrueer de gebruiker over de basisbediening van het toestel.
3. Informeer de gebruiker over het volgende:
   - Inspectie, onderhoud en reparatie mogen uitsluitend worden uitgevoerd door installateurs of servicemedewerkers die door Brink Climate Systems B.V. zijn getraind en geautoriseerd.
   - Brink Climate Systems B.V. adviseert een onderhoudscontract af te sluiten met een getrainde en geautoriseerde installateur.
   - Gebruik uitsluitend originele reserveonderdelen van Brink Climate Systems B.V..
   - Breng geen technische wijzigingen aan het toestel, de beveiligingen of de regelcomponenten aan.
4. De gebruiker is verantwoordelijk voor het veilig bewaren van deze handleiding en alle bijbehorende documentatie:
   - Overhandig na de installatie alle documentatie aan de gebruiker.
   - Bewaar de documentatie altijd op een veilige, geschikte en goed toegankelijke locatie bij het toestel.
   - Lever alle documentatie mee als het toestel aan een derde wordt overgedragen.

2 Veiligheid

2.1 Waarschuwingen

Waarschuwingen in de tekst attenderen u op mogelijke risico's vóór het uitvoeren van een instructie. Ze geven aan hoe ernstig het risico kan zijn, met behulp van een pictogram en een bijbehorend trefwoord.

Gevaar
Gevaarlijke situatie die, indien deze niet wordt vermeden, leidt tot overlijden of ernstig letsel.

Elektrisch gevaar
Elektrisch gevaarlijke situatie die, indien deze niet wordt vermeden, leidt tot overlijden of ernstig letsel.

Waarschuwing
Mogelijk gevaarlijke situatie die, indien deze niet wordt vermeden, kan leiden tot overlijden of ernstig letsel.

Voorzichtig
Mogelijk gevaarlijke situatie die, indien deze niet wordt vermeden, kan leiden tot licht of middelzwaar letsel.

Opmerking
Informatie ter voorkoming van schade aan het toestel of andere eigendommen.

Waarschuwingen zijn als volgt opgebouwd:

Waarschuwing
Mogelijkheden: Gevaar / Elektrisch gevaar / Waarschuwing / Voorzichtig / Opmerking
Aard en bron van het gevaar
Verklaring van het gevaar
1. Maatregel om het risico te voorkomen.

2.2 Veiligheidsmaatregelen

1. Verwijder, overbrug of schakel geen veiligheids- of bewakingsvoorzieningen uit.
2. Bedien het toestel uitsluitend wanneer dit technisch in goede staat verkeert.
3. Storingen of schade die de veiligheid beïnvloeden moeten onmiddellijk worden verholpen door een gekwalificeerde installateur.
4. Vervang defecte componenten altijd door originele reserveonderdelen van Brink Climate Systems B.V. die voor dit toestel geschikt zijn.
5. Gebruik altijd geschikte persoonlijke beschermingsmiddelen (PBM).

Elektrisch gevaar
Gevaar voor dodelijke elektrische schok.
Alle elektrotechnische werkzaamheden moeten worden uitgevoerd door een bevoegd persoon.

Gevaar
Gevaar voor letsel door roterende onderdelen.
Gebruik het toestel uitsluitend met gesloten behuizing.

2.3 Vereiste kwalificaties

- Werkzaamheden aan elektrische componenten mogen uitsluitend door gekwalificeerde elektriciens worden uitgevoerd.
- Service- en reparatiewerkzaamheden mogen uitsluitend worden uitgevoerd door servicetechnici die door Brink Climate Systems B.V. zijn geautoriseerd.
- Inspecties en installateursonderhoud moeten worden uitgevoerd door specialisten die door Brink Climate Systems B.V. zijn opgeleid.

2.4 Reglementair gebruik

Het toestel is bedoeld voor gebruik in een huishoudelijke omgeving.

Gebruik voor andere doeleinden is uitsluitend toegestaan na overleg met de nationale vertegenwoordiging van Brink Climate Systems B.V. en vereist inbedrijfstelling door de servicedienst van Brink. Neem voor dit doeleinde contact op met de lokale installateur en de nationale vertegenwoordiging van Brink Climate Systems B.V.

Afwijking van het bedoelde gebruik wordt beschouwd als oneigenlijk gebruik en leidt tot het vervallen van alle garantie- en aansprakelijkheidsclaims.

Het toestel mag uitsluitend worden gebruikt in afgesloten, vorstvrije ruimten waar de omgevingstemperatuur en luchtvochtigheid binnen de in de technische documentatie gespecificeerde grenzen blijven.

2.5 Niet-reglementair gebruik

Gebruik het toestel niet in de volgende omgevingen:

- Explosieve of mogelijk explosieve atmosferen
- Sterk corrosieve (bijvoorbeeld chloor, ammoniak) of vervuilde atmosferen (bijv. met metaalhoudend stof)
- Locaties op meer dan 2000 m boven zeeniveau

Elk ander gebruik dan het reglementaire gebruik is niet toegestaan.
Elke wijziging aan het product, ongeacht het moment en ook tijdens installatie, leidt tot het vervallen van alle garantieclaims.
De gebruiker draagt in dat geval de volledige verantwoordelijkheid.

2.6 Normen en voorschriften

Opmerking
Neem alle normen en richtlijnen in acht die in Nederland van toepassing zijn op de installatie en het gebruik van dit ventilatiesysteem.
Volg de informatie op het typeplaatje van het toestel.

Tijdens installatie en gebruik van het ventilatiesysteem moeten de volgende lokale voorschriften worden nageleefd:

- Installatievoorwaarden
- Elektrische aansluiting op het voedingsnet
- Bepalingen uit de regionaal geldende bouwvoorschriften

Daarnaast moeten de volgende algemene voorschriften en richtlijnen worden nageleefd:

- Kwaliteitseisen voor ventilatiesystemen en gebalanceerde ventilatiesystemen in woningen, waaronder ISSO-publicaties 61 en 62
- Voorschriften voor ventilatie van woningen en woongebouwen
- Veiligheidsvoorschriften voor laagspanningsinstallaties
- Nationaal geldende voorschriften voor het aansluiten van binnenriolering in woningen en woongebouwen
- Eventuele aanvullende voorschriften van lokale nutsbedrijven
- Installatievoorschriften voor de Flair 400 ZV
- Naast bovenstaande eisen moeten ook de nationale bouw- en ventilatievoorschriften worden gerespecteerd

3 Leveringsomvang

Controleer voordat u begint met de installatie van het Flair 400 ZV WTW-toestel of de levering compleet is en alle componenten onbeschadigd zijn.

De leveringsomvang bestaat uit de volgende componenten:

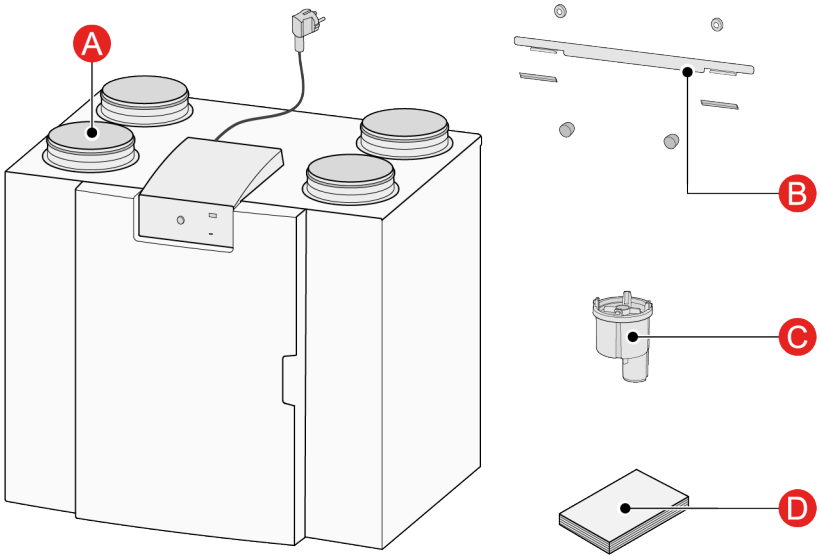

A. WTW-ventilatietoestel
B. Wandmontage-installatieset, bestaande uit:
- *1 x montagebeugel*
- *2 x zelfklevende stootdopjes*
- *2 x rubberstrips*
- *2 x rubberringen*

C. Condensaatsifon (met geïntegreerde ontluchting)
D. Documentatie

4 Kenmerken van het toestel

De Flair 400 ZV is een WTW-toestel ontworpen voor gebalanceerde ventilatie in woningen.

Kenmerken:

- Maximale luchtcapaciteit van 400 m³/h
- Vier ventilatiestanden met instelbare luchtdebieten
- Constante volumestroomregeling
- Hoog rendement kruistegenstroomwarmtewisselaar
- ISO Coarse 60 % filters (optioneel ISO ePM1.0 50 % -toevoerluchtfilter)
- Filterstatus- en storingsindicatie op het WTW-toestel (optioneel ook via een meerstandenschakelaar)
- Intelligente vorstbeveiligingsregeling
- Wifi-activatieknop, zie (→ User interface ► 23)
- Automatische 100% bypassklep
- Laag geluidsniveau

De Flair 400 ZV is leverbaar in een linker- en rechteruitvoering.
Het is niet mogelijk om de linker- en rechteruitvoering onderling om te bouwen.
Voor de juiste kanaalaansluitingen en afmetingen, zie (→ Aansluitingen en afmetingen ► 11).

Het toestel wordt geleverd met een 230 V-netstekker en is direct bedrijfsklaar.

Het toestel is standaard voorzien van een wifiprintplaat.
Via de geïntegreerde wifiprintplaat kan verbinding worden gemaakt met de lokale user interface van het toestel en met Brink Home.

5 Technische specificaties

5.1 Technische gegevens

Flair 400 ZV										
Voedingsspanning [V/Hz]	230 V / 50 Hz									
Afmetingen (B x H x D) [mm]	750 x 650 x 560									
Kanaaldiameter [mm]	ø 180									
Buitendiameter condensafvoer [mm]	ø 32									
Gewicht [kg]	38,5									
Filterklasse	ISO Coarse 60 % (ISO ePM1.0 50 % optioneel voor de luchttoevoer)									
Ventilatorstand	0		1		2		3		(Qv_max)	
Luchtdebiet [m³/h] (fabrieksinstellingen)	50		100		200		300		400	
Toelaatbare weerstand kanaalsysteem [Pa]	2	4	6	16	25	63	56	141	100	250
Nominaal vermogen [W]	7,6	7,8	10,3	11,5	23,0	31,4	62,5	87,0	126,6	177,9
Nominale stroom [A]	0,12	0,12	0,15	0,16	0,25	0,33	0,58	0,77	1,01	1,38
Arbeidsfactor (Cos φ)	0,270	0,272	0,300	0,310	0,369	0,410	0,470	0,493	0,545	0,560
Wifi-frequentiebereik (OFR)	2400 MHz - 2483,5 MHz									
Maximaal wifi-zendvermogen (EIRP)	<20 dBm (100 mW)									
Toegestane omgevingscondities	Tussen +2 °C en +40 °C, RV <90 % (niet condenserend)									
Opslag- en transportcondities	Tussen -20 °C en +45 °C, RV <90 % (niet condenserend)									
Toegestane buitentemperatuur (aanzuiglucht)	-25 °C tot +45 °C bij werking in onbalans; -15 °C tot +45 °C bij gebalanceerde werking Zie ook (→ Vorstbeveiliging ► 14)									

Geluidsvermogen					
Ventilatiecapaciteit [m³/h]		150	250	350	400
Statische druk [Pa]		25	50	100	100
Geluidsvermogenniveau: L_{WA} [dB(A)]	Kastafstraling	37,0	43,5	52,0	55,0
	Extractieluchtkanaal (uit woning)	43,5	46,5	51,0	61,0
	Toevoerluchtkanaal (naar woning)	50,0	58,0	69,5	71,0

Opmerking: Geluidsniveaus zijn inclusief kanaalgeluid en eindcorrectie.
Geluidsniveaumetingen kunnen met ±1 dB(A) variëren als gevolg van standaard meettoleranties.

Let op:
De vermelde waarde in de cirkel is het vermogen (in watt) per ventilator.

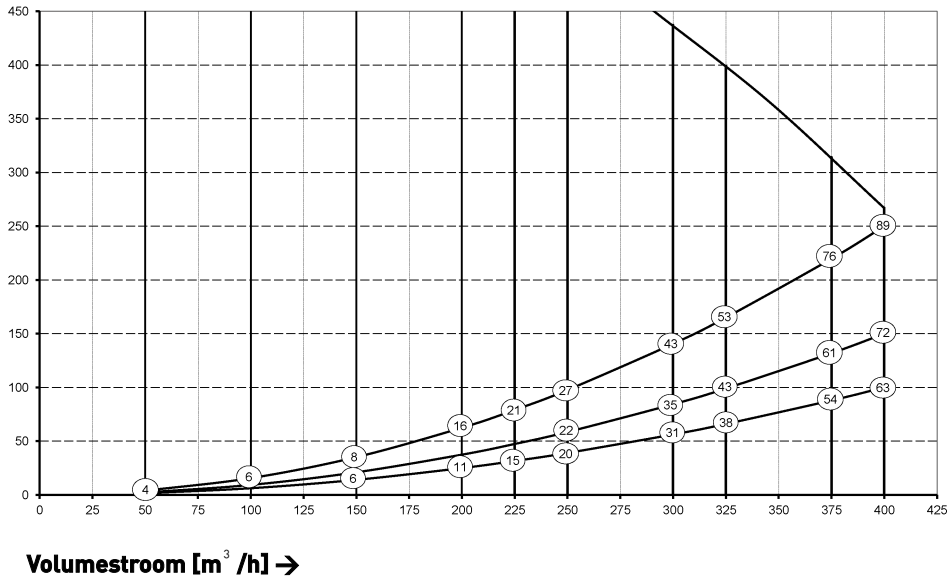

5.2 Aansluitingen en afmetingen

Het Flair 400 ZV WTW-toestel is leverbaar in een linker- en rechteruitvoering.
Omzetten tussen deze uitvoeringen is niet mogelijk.

Linkeruitvoering:	**Rechteruitvoering:**
De "warme" aansluitingen Toevoerlucht (naar woning) en Extractielucht (uit woning) bevinden zich aan de linkerzijde van het toestel. De condensafvoeraansluiting bevindt zich aan de rechteronderzijde van het toestel.	De "warme" aansluitingen Toevoerlucht (naar woning) en Extractielucht (uit woning) bevinden zich aan de rechterzijde van het toestel. De condensafvoeraansluiting bevindt zich aan de linkeronderzijde van het toestel.
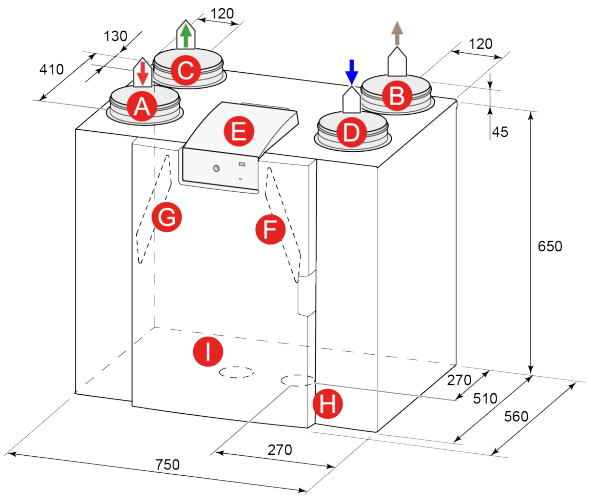	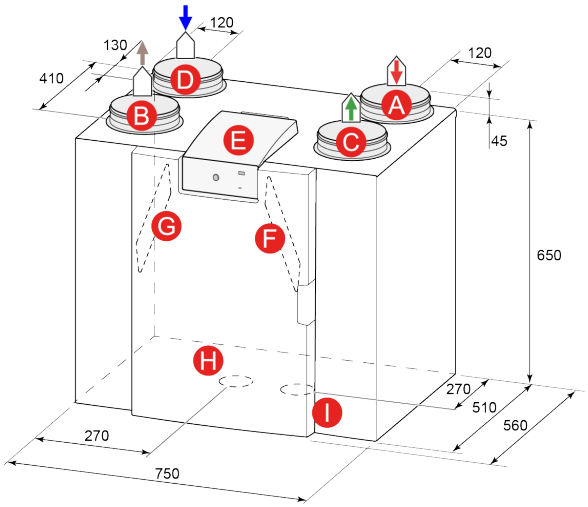

Alle afmetingen zijn in millimeters. De diameter van alle kanaalaansluitingen is 180 mm.

A	Toevoerlucht (naar woning)	
B	Afvoerlucht (naar buiten)	
C	Extractielucht (uit woning)	
D	Buitenlucht (van buiten)	
E	Elektrische aansluitingen basisprint (UWA2-B)	
F	Extractieluchtfilter	
G	Toevoerluchtfilter	

H	Sifonaansluiting
I	Afdichtdop van de ongebruikte condensafvoeraansluiting. **Niet verwijderen**

J	Montagebeugel	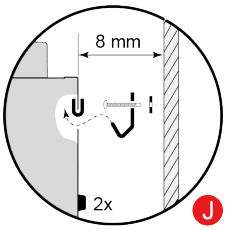

5.3 Aansluitingen UWA2-B basisprint

De UWA2-B basisprint, ondergebracht in een kunststof behuizing boven op het toestel, fungeert als de hoofdbesturingsunit. Het toestel kan worden uitgebreid met een optionele UWA2-E extensieprint. Deze print biedt extra regel-, accessoire- en connectiviteitsopties voor verschillende toepassingen. Zie (→ Extensieprintset (UWA2-E) ▶ 45)
Een Flair 400 ZV is voorzien van een geïntegreerde wifiprintplaat waarmee verbinding kan worden gemaakt met de lokale user interface en Brink Home.

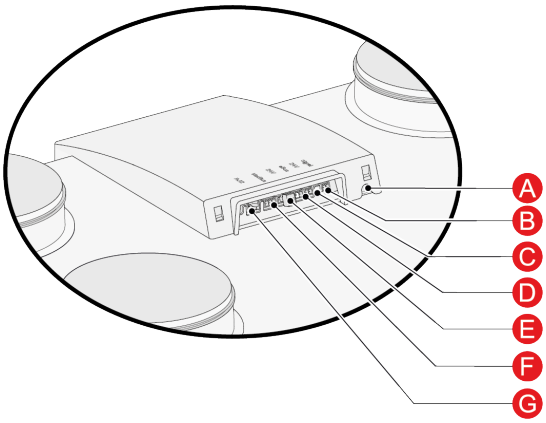

A. Voedingskabel (230 V)
B. Signaaluitgang (X19)
C. 24 V-aansluiting (X18)
D. eBus-aansluiting (X17)
E. 24 V-aansluiting (X16) (UWA2-E-aansluiting)
F. interneBus / ModBus-aansluiting (X15)
G. Aansluiting voor meerstandenschakelaar (X14)

5.4 Interne onderdelen

De onderstaande afbeelding toont de linkeruitvoering.
Bij de rechteruitvoering zijn , de sifonaansluiting en de bypassklep gespiegeld uitgevoerd.

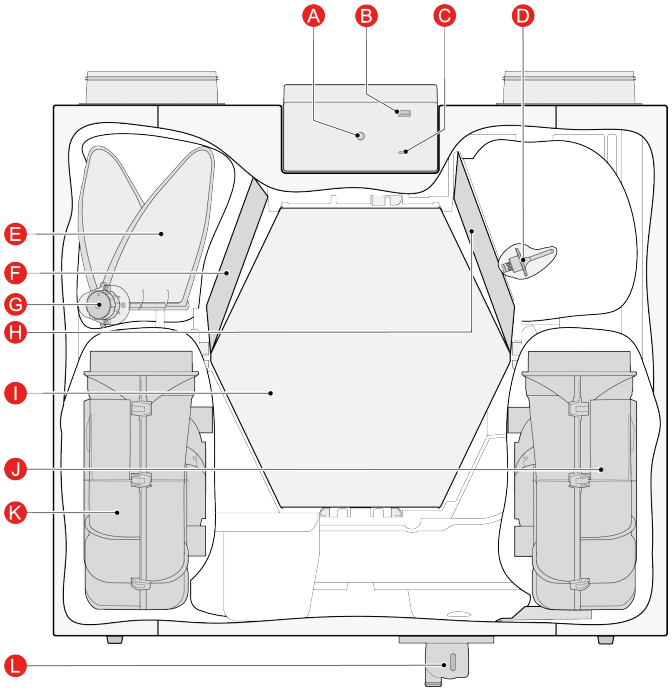

A. Wifi-activatieknop, zie (→ User interface ▶ 23)
B. USB-connector (X13)
C. Meerkleuren LED
Groen - Toestel in bedrijf
Blauw - Toestel in bedrijf en verbonden met Brink Home
Rood permanent verlicht - Filtermelding
Rood knipperen - Storingsmelding
D. Luchttemperatuursensor
E. Bypassklep
F. Extractieluchtfilter
G. Bypassklepaandrijving
H. Toevoerluchtfilter
I. Recuperatieve kunststof-tegenstroomwisselaar
J. Afvoerventilator
K. Toevoerventilator
L. Sifon

6 Werking

6.1 Omschrijving

Het toestel wordt gebruiksklaar geleverd en start automatisch zodra het op de netspanning is aangesloten. De afgevoerde binnenlucht draagt via de warmtewisselaar warmte over aan de aangezogen verse buitenlucht, waardoor de energie-efficiëntie wordt verhoogd en een gezonde luchtkwaliteit binnenshuis behouden blijft. Dit proces vermindert het energieverbruik en zorgt er tegelijk voor dat continu verse lucht naar de gewenste ruimten wordt toegevoerd.

Het toestel beschikt over vier ventilatiestanden, elk met een vooraf ingesteld of instelbaar luchtdebiet. Een constante volumeregeling zorgt voor een gebalanceerde toe- en afvoer, onafhankelijk van variaties of schommelingen in de kanaaldruk.

Wanneer geen externe regeling is aangesloten, kan de gewenste ventilatiestand rechtstreeks via worden geselecteerd.

Het toestel kan optioneel worden aangestuurd met externe regelingen, waaronder:

- vierstandenschakelaar (→ Aansluiten meerstandenschakelaar ► 46)
- Brink Air Control (→ Aansluiten Brink Air Control ► 52)
- Brink Touch Control (→ Aansluiten Brink Touch Control ► 52)
- CO_2-Sensor(en) (→ Aansluiten CO2-sensor ► 54)
- Vochtsensor (→ Aansluiten vochtsensor ► 53)
- Brink app (→ Brink Home verbinden ► 29)

Raadpleeg de betreffende hoofdstukken in deze handleiding voor de installatie en configuratie van de externe regelingen.

6.2 Bypass

Het toestel is voorzien van een automatische 100 % bypass. Wanneer de bypass geopend is, wordt de warme extractielucht langs de warmtewisselaar geleid. Hierdoor kan koelere buitenlucht zonder warmteterugwinning als toevoerlucht naar de woning worden gevoerd. Dit is met name nuttig tijdens warme zomernachten. De bypassklep opent en sluit automatisch wanneer aan bepaalde voorwaarden wordt voldaan, zoals hieronder weergegeven.

Automatische bypassregeling

Bypass open	▪ Buitentemperatuur hoger dan 10 °C (instelbaar via parameter 2.3) **en** ▪ Buitentemperatuur lager dan de temperatuur in de woning **en** ▪ Temperatuur in de woning hoger dan 24 °C (instelbaar via parameter 2.2).
Bypass dicht	▪ Buitentemperatuur lager dan 10 °C (instelbaar via parameter 2.3) **of** ▪ Buitentemperatuur hoger dan de temperatuur in de woning **of** ▪ Temperatuur in de woning is lager dan 24 °C (instelbaar via parameter 2.2) minus de ingestelde hysterese bij parameter 2.4.

Wanneer Bypass Boost is ingeschakeld (parameter 2.5), schakelt het toestel automatisch naar de ingestelde ventilatiestand (parameter 2.6) zodra de bypass opent.

Zie parameters 2.1 tot en met 2.6 (→ Instelwaarden ► 61) voor alle bypass instellingen.

6.3 Vorstbeveiliging

Het toestel is uitgerust met een intelligente automatische vorstbeveiligingsfunctie met regeling op druk en temperatuur Deze regeling zorgt ervoor dat er zo lang mogelijk gebalanceerd geventileerd wordt. Wanneer er bij langdurig erg lage buitentemperaturen ijsvorming in de warmtewisselaar wordt geconstateerd zal de luchttoevoer tijdelijk worden verminderd.

Opmerking
Bij langdurig erg lage buitentemperaturen en/of toepassing in erg luchtdichte woningen wordt een externe kanaalvoorverwarmer aanbevolen.
Zie (→ Aansluiten externe kanaalvoorverwarmer ► 56).

6.4 Haard / kachel

Waarschuwing
Risico op terugstroming van rookgassen
Wanneer een ruimteafhankelijke haard in bedrijf is, kunnen onjuiste instellingen of een onjuiste installatie onderdruk in de woning veroorzaken, waardoor rookgassen kunnen terugstromen en de leefruimte kunnen binnendringen.
- Stel parameter 1.5 "Onbalans toegestaan" in op "Nee";
- Zorg ervoor dat de installatie wordt goedgekeurd door een gecertificeerde schoorsteenspecialist.

Een onjuiste balans tussen de toevoer- en afvoerluchtstroom kan onderdruk in de woning veroorzaken. Hierdoor kan de veilige werking van de haard worden verstoord en kunnen de rookgassen mogelijk niet correct worden afgevoerd.

De installatie moet overeenkomstig de geldende nationale voorschriften worden goedgekeurd door een gecertificeerde schoorsteenspecialist. De schoorsteenspecialist controleert of er voldoende luchttoevoer beschikbaar is en of het ventilatiesysteem de werking van de haard niet nadelig beïnvloedt.

6.5 Vraagsturing met CO_2-sensoren

Vraagsturing met CO_2-sensoren regelt het ventilatiedebiet automatisch op basis van de actuele luchtkwaliteit en de aanwezigheid van personen in de ruimtes met sensoren. Doordat de ventilatie beter wordt afgestemd op het gebruik van de woning en overventilatie wordt voorkomen, wordt vraaggestuurde ventilatie met CO_2-sensoren energetisch beter gewaardeerd. Flair 400 ZV biedt de keuze uit twee regelstrategieën, die kunnen worden geselecteerd met parameter 6.1 in de user interface.

Basisregeling *(parameter 6.1 -Aan-)*
Voor elke aangesloten CO_2-sensor (maximaal vier) kunnen een minimale en een maximale CO_2-concentratie in ppm worden ingesteld. Het toestel regelt dan lineair tussen het ingestelde debiet op stand 1 en het ingestelde debiet op stand 3.
Bij de fabrieksinstellingen van 400 ppm voor de minimale CO_2-grenswaarde en 1200 ppm voor de maximale CO_2-grenswaarde betekent dit een regeling die in de praktijk al bij een geringe verhoging van de CO_2-concentratie meer gaat ventileren en de gemiddelde CO_2-concentratie in de ruimte(s) ver onder de maximale ingestelde grenswaarde houdt.

ECO regeling *(parameter 6.1 -Eco-)*
Bij de ECO-regeling heeft maximale energie-efficiëntie de prioriteit. Deze PID-regeling verhoogt het debiet niet eerder dan strikt noodzakelijk is om overschrijding van het setpoint ppm max te voorkomen.

6.6 Brandbeveiliging

Het toestel is uitgerust met een af fabriek geïnstalleerde brandbeveiligingsfunctie. Wanneer de brandbeveiliging actief is, stoppen beide ventilatoren.

Brandbeveiliging kan worden geactiveerd via connector X14 (RJ12) op de printplaat van het toestel. Als parameter 16.1 "Signaaluitgang" is ingesteld op "Extern contact", schakelt connector X19 (blauw) van 24 VDC naar 0 V wanneer de brandbeveiliging actief is. In deze modus levert X19 geen filter- of foutmeldingsindicatie meer; X19 geeft dan uitsluitend de status van de brandbeveiliging weer.

Activering:
Brandbeveiliging wordt geactiveerd wanneer pennen 3, 4 en 5 van X14 met pen 2 (massa) worden kortgesloten met schakelaars die ten minste 5 mA kunnen leveren.

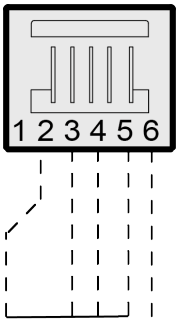

X14

Belangrijke opmerkingen:
Wanneer geen meerstandenschakelaar op X14 is aangesloten, mogen pennen 3-5 onderling worden verbonden en kan één enkele schakelaar naar massa worden gebruikt.

Wanneer wel een meerstandenschakelaar op X14 is aangesloten, gebruik dan een RJ12-splitter (Brink artikelnummer 510472) tussen X14 en de meerstandenschakelaar. De ongebruikte aansluiting op de splitter kan dan voor brandbeveiliging worden gebruikt. In dat geval mogen pennen 3-5 niet onderling worden verbonden; deze moeten afzonderlijk worden geschakeld, anders werkt de meerstandenschakelaar niet.

Stroomdiagram "Brandbeveiliging"

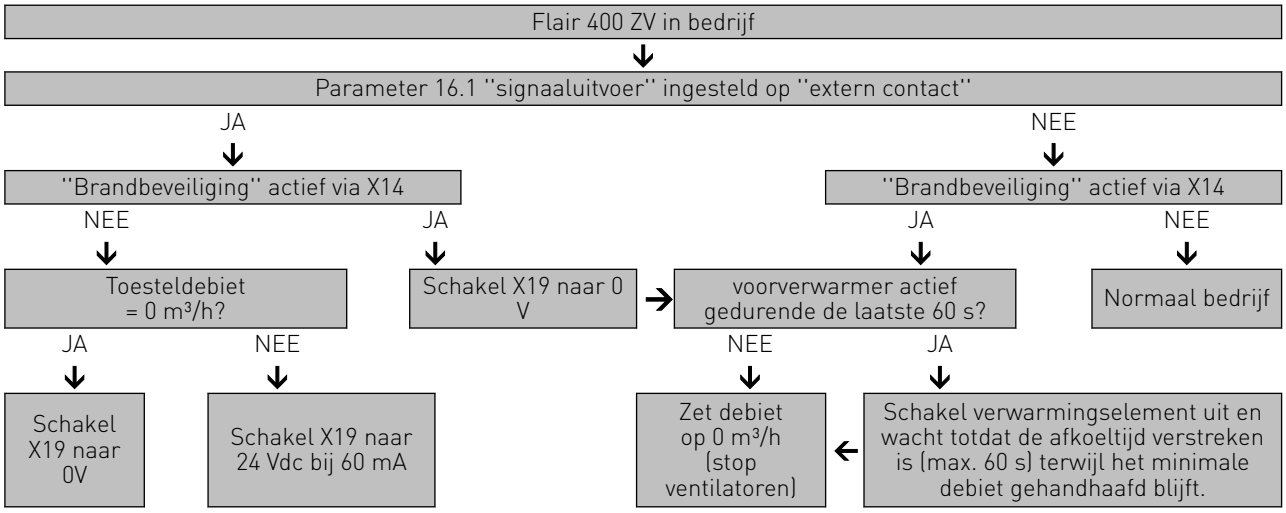

7 Installatie

7.1 Algemene installatievoorschriften

Alle installatiewerkzaamheden moeten worden uitgevoerd conform de geldende nationale en lokale voorschriften voor ventilatiesystemen, laagspanningsinstallaties en bouwkundige eisen.

Voor een volledig overzicht van de verplichte normen en richtlijnen, zie (→ Normen en voorschriften ► 7).

7.2 Plaatsen toestel

Het toestel kan met de meegeleverde montagebeugel aan de wand worden bevestigd. Voor een trillingsvrije montage moet het toestel worden bevestigd aan een massieve wand met een minimale oppervlaktemassa van 170 kg/m^2. Gips- of systeemwanden zijn hiervoor onvoldoende. In dat geval zijn aanvullende maatregelen vereist, zoals dubbele beplating of extra regelwerk. Als alternatief kan het toestel op een daarvoor bestemde montagestoel op de vloer worden geplaatst. De vloer moet voldoende massa en stabiliteit hebben om trillingen te voorkomen.

Houd rekening met de volgende aandachtspunten:

- Het toestel moet worden opgesteld in een geïsoleerde, vorstvrije ruimte.
- Het toestel moet waterpas worden gemonteerd.
- Plaats het toestel niet in ruimten met hoge luchtvochtigheid of condensatie (bijvoorbeeld badkamers).
- Om condensvorming aan de buitenzijde van het toestel te voorkomen, moet de installatieruimte worden geventileerd.
- De installatieruimte moet zijn voorzien van een geschikte afvoeraansluiting. De sifon moet met water kunnen worden gevuld om een waterslot te vormen. De afvoerleiding moet voldoende afschot hebben om het condenswater vrij af te voeren.
- In nieuwbouwwoningen met hoge bouwvochtbelasting is natuurlijke ventilatie vereist voordat het toestel in bedrijf wordt genomen.
- Zorg voor minimaal 70 cm vrije ruimte aan de voorzijde van het toestel en een minimale stahoogte van 1,8 m.
- Houd minimaal 25 cm vrije ruimte boven het toestel vrij voor elektrische aansluiting en servicewerkzaamheden.

Opmerking
Toegestane omgevingstemperatuur: Tussen +2 °C en +40 °C, RV <90 % (niet condenserend)

Monteren van het toestel

1. Gebruik geschikte schroeven en pluggen, afgestemd op de wandconstructie.
2. Plaats de **twee** rubber ringen (B) tussen de wand en de wandbeugel (A).
3. Monteer de wandbeugel (A) waterpas met behulp van de **twee** montagegaten van 12 × 7 mm.

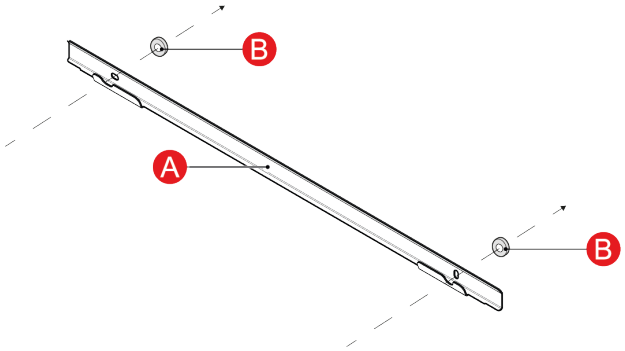

4. Breng de **twee** zelfklevende stootdopjes (C) aan op de **achterzijde** van het toestel, op circa 50 mm van de zij- en onderrand.

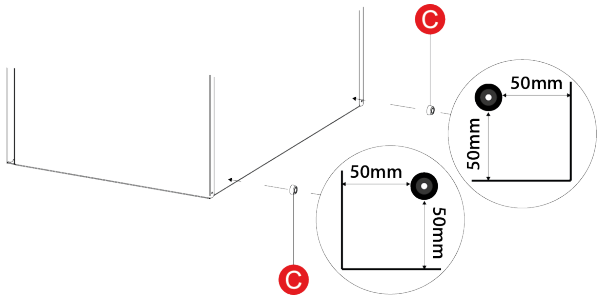

5. Plaats de **twee** rubber strips (D) in de sleuven aan de achterzijde van het toestel.

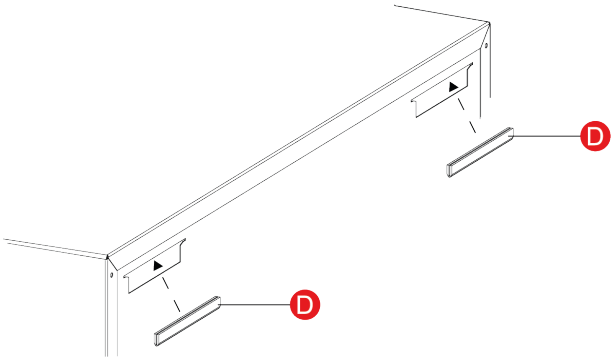

6. Hang het toestel met **twee** personen aan de montagebeugel.
7. Zorg ervoor dat de onderzijde van het toestel (C) stevig tegen de wand rust.

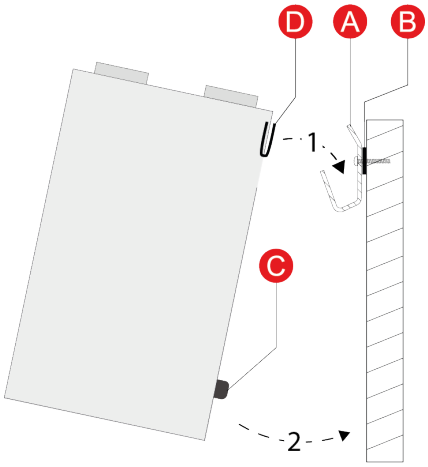

7.3 Aansluiten condensafvoer

De condensafvoer van het Flair 400 ZV-toestel bevindt zich in het bodempaneel. De condens wordt afgevoerd via de afvoerleiding. De sifon (met ingebouwde ontluchting) wordt afzonderlijk met het toestel meegeleverd en moet door de installateur onder het toestel worden gemonteerd (bajonetsluiting). De sifon heeft een uitwendige aansluitdiameter van 32 mm. De sifon wordt aangesloten op de binnenriolering. Het wordt aanbevolen een geurafsluiter tussen het rioleringssysteem en de sifon te plaatsen om onaangename geuren te voorkomen.

Voorzichtig
Schade door onjuiste aansluiting van de condensafvoer
Bij het Flair 400 ZV-toestel in de linkeruitvoering bevindt de condensafvoeraansluiting zich aan de rechterzijde van het bodempaneel. Bij de rechteruitvoering bevindt deze zich aan de linkerzijde.
→ Verwissel de twee condensafvoeraansluitingen niet.
→ Verwijder de afdichtdop van de ongebruikte aansluiting niet.

De condensafvoer kan worden aangesloten met een rechte of haakse koppeling met afdichting. Voor eenvoudig toekomstig onderhoud wordt aanbevolen een HT DN32-afdichtverbinding te gebruiken (niet meegeleverd met het toestel). Breng tijdens de montage een geschikt smeermiddel aan op de afdichtring, zoals zuurvrije vaseline.

Voorzichtig
Deze afdichtverbinding moet losneembaar blijven voor servicewerkzaamheden aan het toestel. Lijm de sifon niet vast aan de condensafvoerleiding. Zorg ervoor dat de afdichtverbinding voldoende ver over de sifonuitlaat wordt geschoven om een betrouwbare, lekvrije verbinding te garanderen.

Controle na montage

1. Vul de sifon met water.
2. Controleer of het condenswater vrij kan wegstromen.
3. Controleer alle verbindingen op lekkage.
4. Controleer of de condensafvoer niet kan bevriezen.

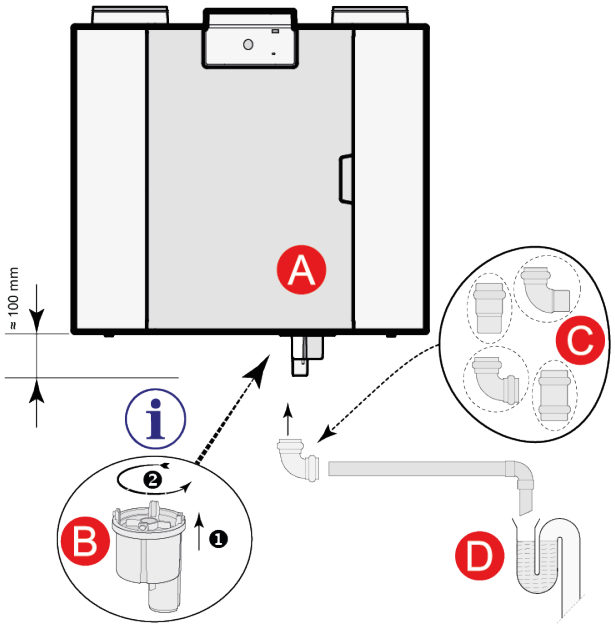

Voorbeelden van:

A. Een Flair (4-0) linker uitvoering
B. Montage sifon onder in Flair-toestel
C. Condensafvoeraansluitingen met manchet HT DN32
D. Stankafsluiter

7.4 Aansluiten luchtkanalen

Eisen voor de installatie van luchtkanalen

- Alle luchtkanalen moeten luchtdicht worden geïnstalleerd. Het Flair-toestel wordt geleverd met afdichtringen.
- Minimaliseer drukverliezen door een correcte dimensionering van de luchtkanalen en het vermijden van onnodige bochten.
- Plaats de buitenluchtaanvoer aan de schaduwzijde van de woning, bij voorkeur van de gevel of onder een dakoverstek.
- Gebruik een geïsoleerde dakdoorvoer die het binnendringen van sneeuw voorkomt.
- Vermijd doorvoeren die direct boven dakpannen uitmonden.
- Plaats luchtventielen zodanig dat tocht en verontreiniging worden vermeden. Het wordt aanbevolen toevoerventielen van Brink Climate Systems B.V. te gebruiken.
- Zorg ervoor dat luchtkanalen, ventielen en geluiddempers bereikbaar blijven voor inspectie en onderhoud.
- Houd bij het ontwerp rekening met periodieke reiniging van de luchtkanalen.
- Zorg voor voldoende overstroomopeningen; deuren moeten minimaal een kier van 2 cm hebben.

Akoestische aanbevelingen

Om een geluidsniveau van de installatie van ≤ 30 dB(A) te handhaven:

- Beoordeel elke installatie afzonderlijk om te bepalen welke maatregelen nodig zijn om het geluidsniveau te reduceren.
- Installeer flexibele geluiddempers met een minimale lengte van 1 m in zowel het toevoerluchtkanaal als het extractieluchtkanaal. Aanvullende maatregelen kunnen noodzakelijk zijn.
- Voorkom overspraak via de toe- en afvoerluchtkanalen door gebruik te maken van afzonderlijke aftakkingen naar de roosters.
- Isoliseer toevoerkanalen indien deze buiten de geïsoleerde gebouwschil zijn geïnstalleerd.
- Om het geluidsniveau laag te houden, mag de externe luchtkanaalweerstand niet hoger zijn dan 100 Pa.
- Indien de weerstand van het luchtkanaalsysteem hoger is dan de maximale karakteristiek van de ventilator, zal de maximale ventilatiecapaciteit lager uitvallen.
- Kies de positie van de afblaasopening en de rioolontluchting zodanig dat geluidsoverlast zoveel mogelijk wordt voorkomen.
- Zorg ervoor dat geluiddempers toegankelijk blijven voor onderhoud.

Condensatiepreventie

- Isoleer het buitenluchtkanaal en het afvoerluchtkanaal uitwendig dampdicht tot aan het toestel om condensvorming aan de buitenzijde van de kanalen te voorkomen.
- Wanneer thermisch geïsoleerde, dampdichte kanalen worden gebruikt, is aanvullende isolatie niet nodig.
- Zorg ervoor dat dakdoorvoeren zodanig zijn ontworpen dat condensatie in dakconstructies wordt voorkomen.
- Het afvoerkanaal tussen het toestel en de dakdoorvoer moet zodanig zijn uitgevoerd dat oppervlaktecondensatie wordt voorkomen.

Maximale toegestane luchtsnelheden:

Type kanalen	Maximale luchtsnelheid [m/s]
Collectieve kanalen	5,0
Hoofdkanaal	4,0
Kanaalaftakking: Toevoerlucht (naar woning)	3,0
Kanaalaftakking: Extractielucht (uit woning)	3,5

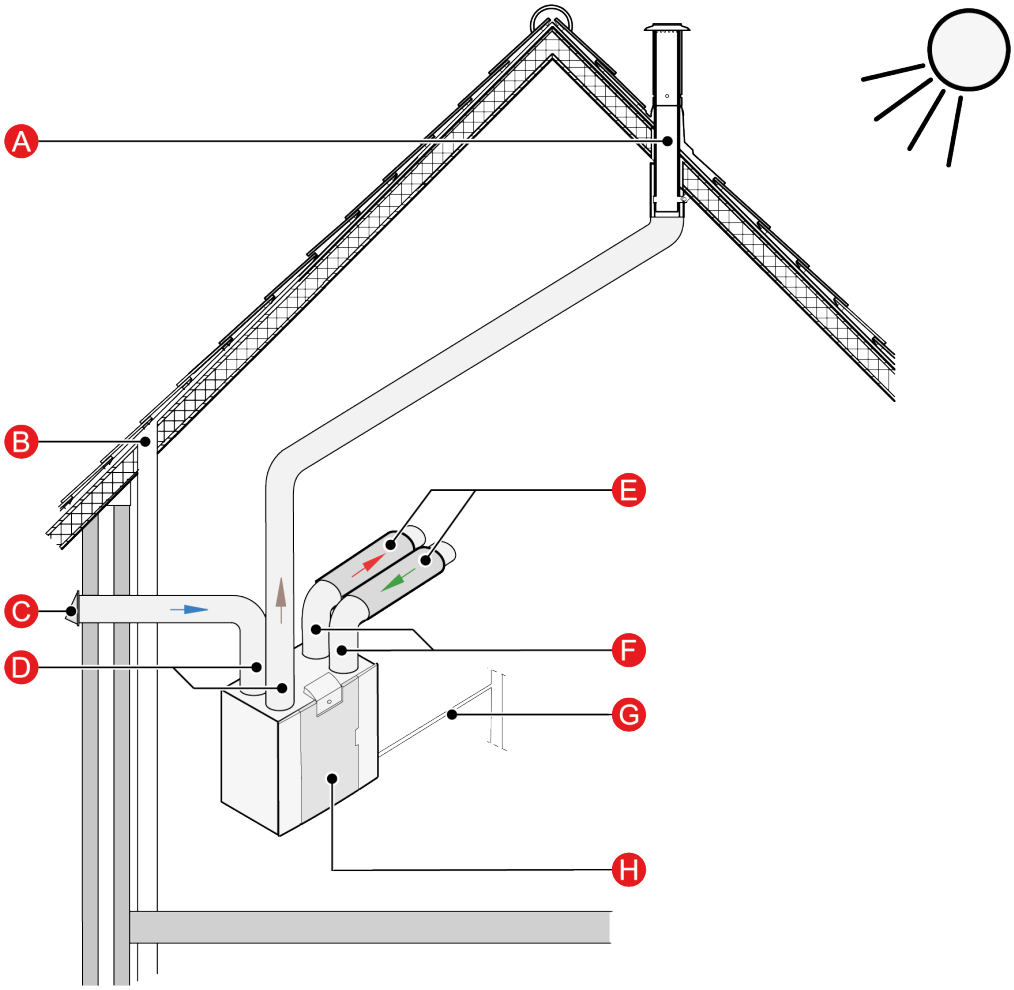

A. Aanbevolen locatie voor de uitblaas van afvoerlucht; gebruik een geïsoleerde ventilatiedakdoorvoer van Brink Climate Systems B.V.
B. Rioolontluchting
C. Voorkeurplaats toevoer ventilatielucht
D. Thermisch geïsoleerde kanalen
E. Geluidsdemper(s)
F. Kanalen van en naar woning
G. Condensafvoer
H. Flair 400 ZV, rechteruitvoering (waterpas opstellen)

7.5 Elektrische aansluitingen

Voor instructies over het aansluiten van elektrische accessoires,
zie (→ Elektrische accessoires aansluiten ► 45).

Elektrisch gevaar
Gevaar voor elektrische schok.
Sluit de netstekker pas aan nadat alle installatiewerkzaamheden zijn uitgevoerd.

Gevaar
Het toestel start automatisch zodra het is aangesloten op een geaard stopcontact met netspanning.

Sluit de 230 V-netstekker van het toestel aan op een goed toegankelijk, geaard wandstopcontact. Alle elektrische installaties moeten voldoen aan de lokale elektrotechnische voorschriften en de eisen van de netbeheerder.

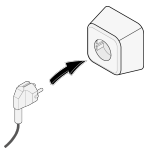

8 Inbedrijfstelling

8.1 Inschakelen

Inschakelen:

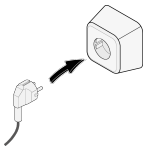

1. Sluit de 230 V-netstekker aan op de elektrische installatie.
2. De groene* LED voorop het Flair-toestel gaat nu aan.
3. Na een opstartfase van circa één minuut functioneert het Flair-toestel meteen volgens de ingestelde stand van de meerstandenschakelaar. Is er geen meerstandenschakelaar aangesloten dan draait het Flair-toestel altijd op stand één.

***** Controleer na het opstarten de LED-status:

▪ Groen (permanent verlicht)	Toestel in bedrijf
▪ Blauw (permanent verlicht)	Toestel in bedrijf en verbonden met Brink Home
▪ Rood (permanent verlicht)	Filtermelding
▪ Rood (knipperend)	Storingsmelding

8.2 Luchtdebietinstellingen

Correct ingestelde luchtvolumestromen (luchtdebiet) zijn essentieel voor een goede ventilatie en een betrouwbare werking van het systeem en dragen bij aan een gezond binnenklimaat met optimaal comfort. De systeemprestaties en het energieverbruik zijn afhankelijk van het drukverlies van het kanalensysteem en de filterweerstand. Als deze omstandigheden de toegestane grenzen overschrijden, kan het luchtdebiet in de hogere ventilatiestanden automatisch door het toestel worden aangepast.

Het toestel beschikt over vier ventilatiestanden, die af fabriek zijn ingesteld op 50, 100, 200 en 300 m^3/h. Het luchtdebiet kan per stand worden gewijzigd via het menu Instellingen. Het maximaal instelbare luchtdebiet bedraagt 400 m^3/h. Ga naar parameters 1.1 tot en met 1.4 om het luchtdebiet aan te passen.

Opmerking
De hoogste actieve ventilatievraag heeft prioriteit. Als bijvoorbeeld een externe meerstandenschakelaar is ingesteld op stand 3, kan het ventilatieniveau niet via het toestel worden verlaagd.
Is stand 0 via het toestel gekozen dan zijn de externe bedieningen uitgeschakeld en is aansturing vanuit deze bedieningen niet mogelijk.

Wanneer CO_2-sensoren zijn aangesloten, wordt het luchtdebiet continu gemoduleerd tussen stand 1 en stand 3, afhankelijk van de gemeten CO_2-concentratie.
Een aangesloten luchtvochtigheidssensor verhoogt het luchtdebiet automatisch naar stand 3 wanneer dit nodig is.

8.3 Overige instellingen installateur

Naast het luchtdebiet is het ook mogelijk om andere instellingen van het toestel te wijzigen.
Voor een volledig overzicht van de beschikbare parameters wordt verwezen naar (→ Instelwaarden ► 61).

Controleer tijdens de inbedrijfstelling het volgende:

- **Regelstrategie**
  Controleer of de geselecteerde regelmodus (handmatig, klokregeling, centrale vraagregeling, lokale vraagregeling) overeenkomt met de beoogde toepassing. De gekozen regelstrategie heeft een directe invloed op de gedeclareerde ErP-waarden, zie (→ Naleving van Ecodesign (ErP) ► 67).
- **Warmteterugwinningsfunctie**
  Controleer de juiste werking van de warmtewisselaar en de bypass. Een permanent geopende of onjuist aangestuurde bypass vermindert de warmteterugwinning en verlaagt de jaarlijkse besparing op verwarmingsenergie (AHS).
- **Systeeminstellingen en overdracht**
  Bevestig dat de luchtdebietinstellingen, regelmodi en filters zijn vastgelegd en toegelicht aan de eindgebruiker. Onjuiste aanpassingen na installatie kunnen de energieprestatie aanzienlijk verminderen.

Een correcte inbedrijfstelling zorgt ervoor dat het geïnstalleerde systeem zo dicht mogelijk presteert bij de gedeclareerde ErP-waarden zoals weergegeven in de tabel en de verwachte voordelen op het gebied van energie-efficiëntie en comfort levert.

Onjuiste instellingen kunnen de werking van het toestel nadelig beïnvloeden.
Stem wijzigingen aan parameters die niet in deze handleiding zijn beschreven altijd af met Brink Climate Systems B.V. voordat u deze doorvoert.

8.4 Fabrieksinstelling

Waarschuwing
Na het terugzetten naar de fabrieksinstellingen moet parameter 14.1 worden ingesteld op interneBus
Als een UWA2-E extensieprint is geïnstalleerd, moet deze na het terugzetten naar de fabrieksinstellingen opnieuw worden geconfigureerd.

Het toestel kan worden teruggezet naar de fabrieksinstellingen. Hierbij worden alle parameterinstellingen teruggezet naar de fabriekswaarden en worden alle meldingen en storingscodes uit het servicemenu verwijderd.

Opmerking
Een fabrieksreset wist de filtertimer niet. Reset de filtertimer afzonderlijk via parameters 4.2 of 4.3.

Fabrieksinstellingen terugzetten:
Open het instellingenmenu en stel parameter 15.5 in op JA.

8.5 Het toestel uitschakelen

1. Koppel de 230 V-netstekker los van het wandstopcontact.
2. Het toestel schakelt uit.

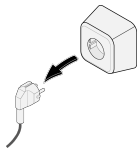

9 User interface

Opmerkingen en Waarschuwingen User interface connectie:

- De afgebeelde schermen kunnen verschillen afhankelijk van merk en type communicatiemiddel (telefoon/ tablet/laptop) van de gebruiker.
- Deze instructies gelden voor communicatiemiddelen met Android, Windows of een Apple-besturingssysteem. Het toegepaste communicatiemiddel moet zijn voorzien van een wifi-adapter.
- Voor het verbinden van het ventilatietoestel met de user interface is geen internetverbinding of installatie van een app vereist.
- Schakel mobiele data tijdelijk uit voordat u verbinding maakt met de user interface. Zo voorkomt u dat het communicatiemiddel automatisch overschakelt naar mobiel internet in plaats van verbonden te blijven met het lokale wifinetwerk van het toestel.
- Ook als een filtermelding of storingsmelding actief is, kan verbinding met de user interface worden gemaakt.
- De wifiverbinding wordt verbroken wanneer het communicatiemiddel buiten het bereik van de wifi van het toestel komt.
- Af fabriek staat het menu ingesteld op de Nederlandse taal.
  Aanpassen naar een andere taal is niet mogelijk.
- Filtermelding en storingsmelding staan op dezelfde positie binnen de user interface.
  De storingsweergave heeft een hogere prioriteit en zal altijd eerst worden getoond, ook als er een filtermelding actief is.

9.1 Algemene uitleg user interface

De user interface is de lokale bedieningsomgeving van het toestel. Via de user interface kan het toestel worden bediend en kan informatie over de toestelstatus worden geraadpleegd.

De user interface maakt gebruik van het lokale wifinetwerk dat door het toestel wordt uitgezonden, er is geen internetverbinding nodig of installatie van een app. Om de user interface te verbinden met een tablet, laptop of telefoon zie (→ Toestel verbinden met user interface ► 26)

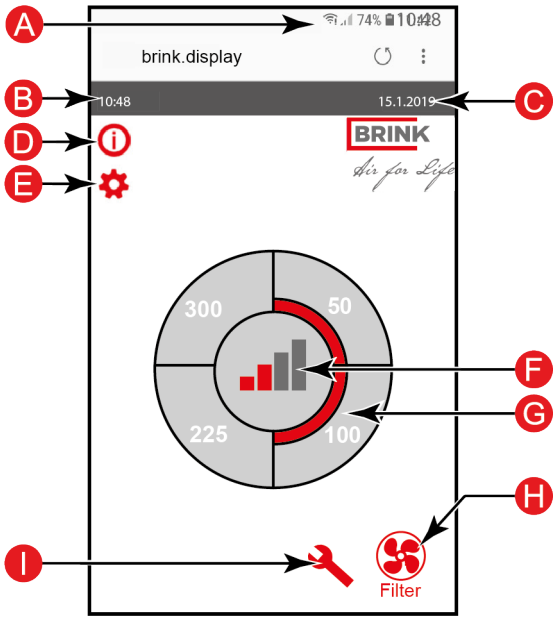

A. Info verbindingen (alleen getoond indien van toepassing)
B. Actuele tijd
C. Actuele datum
D. Toegang tot informatiemenu
E. Toegang tot instelmenu
F. Actieve regeling
G. Actueel geselecteerd ventilatiedebiet
Rood gemarkeerde vakken tonen het geselecteerde debiet; in dit voorbeeld 100 m^3/h
H. Filter melding
I. Storing

9.2 Scherminformatie user interface

Waarschuwing
Onjuiste instellingen kunnen het goed functioneren van het toestel ernstig verstoren.

Opmerking
De zichtbaarheid van de user interface op het scherm is afhankelijk van toegepast communicatiemiddel.

Door op het hoofdscherm op één van de kwartcirkels te drukken, kan de ventilatiestand direct worden aangepast.

De op deze wijze ingestelde stand blijft een half uur actief; dit is zichtbaar door een handje met klok.

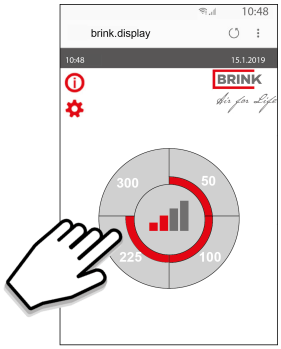

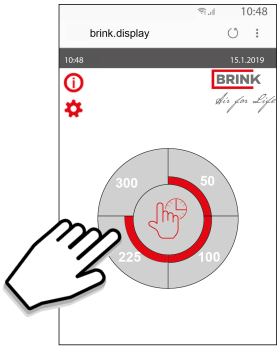

De user interface kan ook permanent worden ingesteld als meerstandenschakelaar; hiervoor moet parameter 15.4 in het instellingenmenu op 'Ja' worden ingesteld.

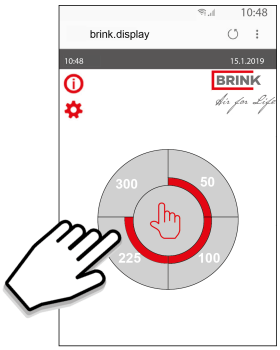

9.3 Schermindeling user interface

Het scherm van de user interface is opgedeeld in zes zones waarbij per zone diverse symbolen zichtbaar kunnen zijn.

Indeling hoofdscherm user interface

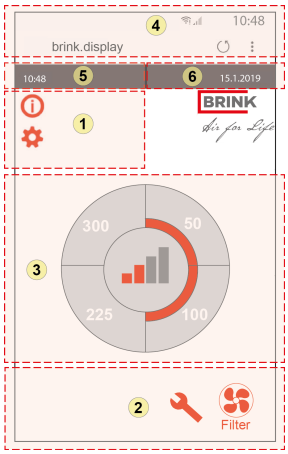

1 = Navigatie scherm

2 = Notificatie scherm

3 = Scherm met hoofdfunctie

4 = Connectiviteit informatie webbrowser

5 = Tijd (24 uur klok)

6 = Datum (dd.mm.jj)

In de user interface kunnen de diverse symbolen worden weergegeven; e.e.a. afhankelijk van welk scherm wordt getoond, de uitvoering van het toestel en de eventueel aangesloten accessoires.

Zone nr.	Symbolen	Omschrijving
1		Door hier op te drukken krijgt men toegang tot het informatiemenu; hierin kan men waarden alleen aflezen. Wijziging van deze waarden is niet mogelijk.
		Door hier op te drukken krijgt men toegang tot het instellingenmenu.In dit menu kan men de diverse waarden aanpassen. Zie (→ Instelwaarden ► 61). **Let op**: Onjuiste instellingen kunnen de werking van het toestel negatief beïnvloeden!
		Met de navigatiepijlen gaat men omhoog of omlaag in de diverse menu's of kunnen de waarden van betreffende instellingen worden verhoogd of verlaagd.
		Returnknop, hiermee gaat men één stap terug in het menu.
		Homeknop, hiermee gaat men terug naar het hoofdscherm ongeacht waar men zich in het menu bevindt.
2	Filter	Filtermelding; dit symbool wordt getoond indien filters gereinigd of vervangen moeten worden. Zie (→ Filters reinigen ► 38) voor meer informatie.
		Storingsmelding; dit symbool wordt getoond indien er een storing in het toestel aanwezig is. Zie (→ Storing ► 34) voor meer informatie.
3		Aansturing door middel van standenschakelaar, Air Control of Brink Home.
		Aansturing door middel van Brink Home.
		Aansturing door middel van user interface; deze instelling is gedurende een half uur actief.
		Toestel permanent bediend door user interface. Stel parameter 15.4 in op "ja" om de user interface permanent in te stellen als meerstandenschakelaar.
		Aansturing door vochtsensor.
		Aansturing door CO_2-sensor.
	ZONE	Aansturing middels vraaggestuurd ventileren.
		Verbreek contact actief.
	M	Dit toestel is ingesteld als mastertoestel indien meerdere toestellen zijn gekoppeld (cascade).
	S1 S9	Toestel is ingesteld als Slave-toestel; maximaal negen toestellen kunnen worden gekoppeld aan mastertoestel.
	eBus	Aansturing middels eBus/ Brink Air Control.
		Aansturing middels ModBus of interneBus.
		Bypass boost is actief.
4		Internetverbinding
		Signaalsterkte
		USB-verbinding actief.
5	**11:07**	Ingestelde actuele tijd van het toestel. (24h).
6	**02.07.2026**	Actuele datum (DD/MM/YYYY).

9.4 Toestel verbinden met user interface

Voorbereiding

- Schakel mobiele data tijdelijk uit op de telefoon of tablet waarmee u verbinding maakt met de user interface. Zo voorkomt u dat het communicatiemiddel overschakelt naar mobiel internet.
- Laat wifi op het communicatiemiddel ingeschakeld.
- Zorg dat het toestel is ingeschakeld.

Stap 1

Druk ca. 1 seconde op de knop om de wifimodus van het toestel te activeren. De LED op het toestel zal nu groen knipperen.
Maak na activering van de wifimodus binnen 15 minuten verbinding met een telefoon, tablet of laptop via het lokale wifinetwerk van het toestel.

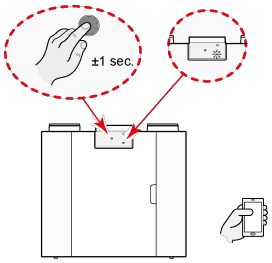

Stap 2

Ga naar wifi-instellingen van het communicatiemiddel en selecteer het wifinetwerk van het toestel:
(Flair + 4 laatste cijfers van het serienummer),
in dit geval Flair1818.
Het serienummer van het toestel staat vermeld op de sticker rechtsboven op het toestel, onder de QR-code.
Het wifinetwerk van het toestel heeft geen internettoegang.
Als het communicatiemiddel vraagt of u met dit netwerk verbonden wilt blijven, selecteer dan Ja, Verbonden blijven of een vergelijkbare optie.

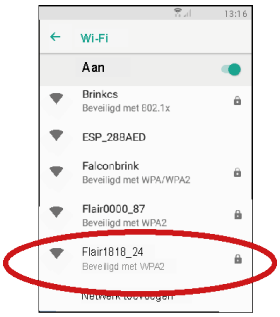

Stap 3

Voer de **12 cijfers** van het serienummer van het toestel in als wachtwoord en druk verbinden.
(In de meeste gevallen staat er na verbinden een uitroepteken bij het wifiteken op het toegepaste communicatiemiddel)

Opmerking
Het serienummer wordt gebruikt als wachtwoord voor de lokale wifiverbinding met het toestel. Deel het serienummer alleen met personen die toegang tot de user interface mogen hebben.

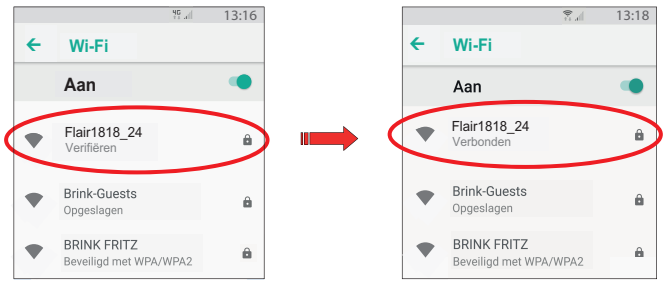

Stap 4

Opmerking
De verbinding met de user interface wordt verbroken als het communicatiemiddel buiten het bereik van de Flair-wifi komt.

Controleer of het communicatiemiddel nog steeds verbonden is met het lokale wifinetwerk van het toestel.
Open een actuele webbrowser op het communicatiemiddel, bijvoorbeeld Google Chrome.
Raadpleeg de sticker op de binnenkant van de filterdeur van het toestel voor het correcte webadres en voer deze in of scan de QR code op deze sticker.
Er is nu verbinding tussen toegepast communicatiemiddel en het toestel via de user interface.
Raadpleeg de handleiding van het Flair toestel voor functies en uitleg van de user interface.

Stap 5

Ga naar → Toestel verbinden met internet ► 30 om het toestel te verbinden met internet.

9.5 Opnieuw verbinden met user interface

De verbinding met de user interface wordt verbroken wanneer het communicatiemiddel buiten het wifibereik van het toestel komt.
Voer onderstaande procedure opnieuw uit om de verbinding te herstellen.

1. Druk ca. 1 seconde op de knop om de wifimodus te activeren. De LED op het toestel zal nu groen knipperen.
2. Open wifimenu op het toegepaste communicatiemiddel en selecteer het netwerk van het toestel.
3. Er wordt opnieuw verbinding gemaakt met het toestel. Invoeren van een wachtwoord is niet nodig.
4. Open op het toegepaste communicatiemiddel een webbrowser (bij voorkeur Google Chrome).
   Raadpleeg de sticker op de binnenkant van de filterdeur van het toestel voor het correcte adres en voer deze in of scan de QR-code op deze sticker.

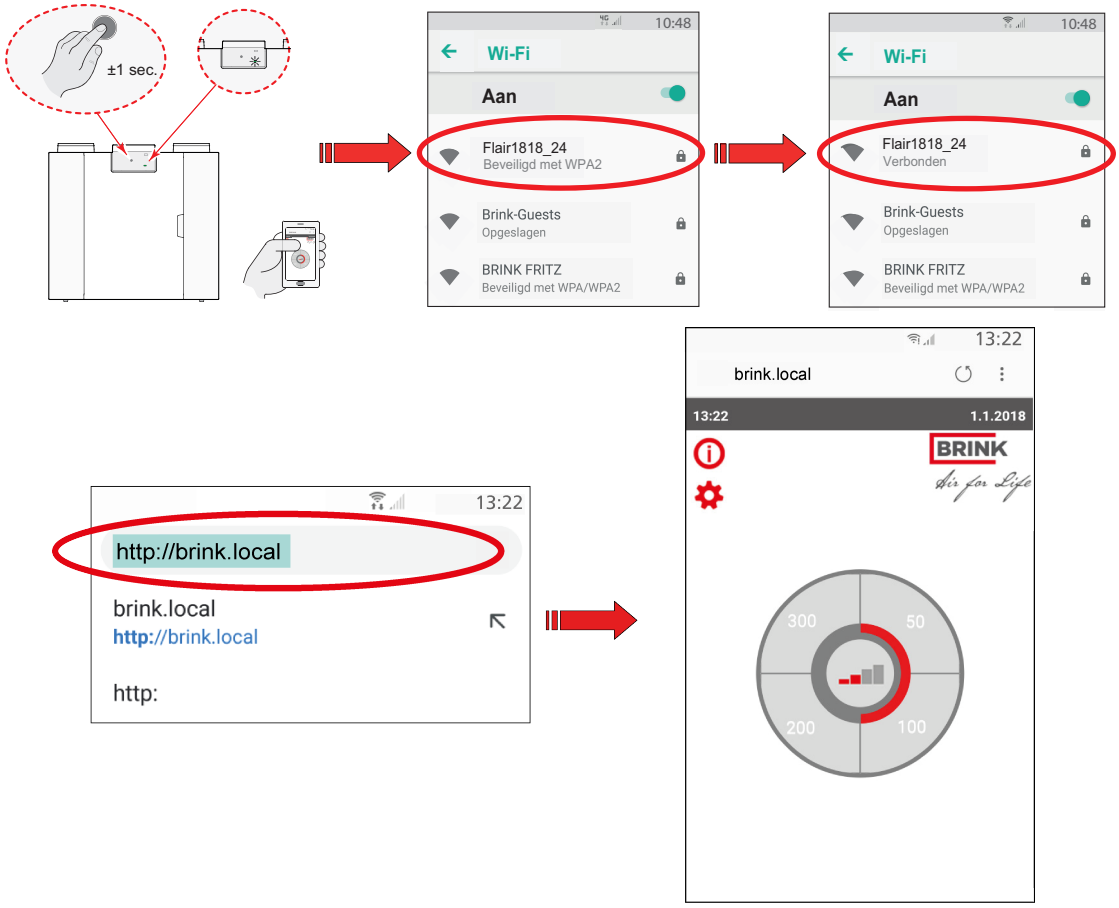

9.6 Toestelinstellingen kopiëren

Met de user interface is het mogelijk om alle actuele toestelinstellingen te kopiëren naar een ander toestel (van hetzelfde type).
Dit kan van nut zijn wanneer er bijvoorbeeld projectmatig meerdere toestellen zijn geplaatst die allemaal hetzelfde ingesteld moeten worden.

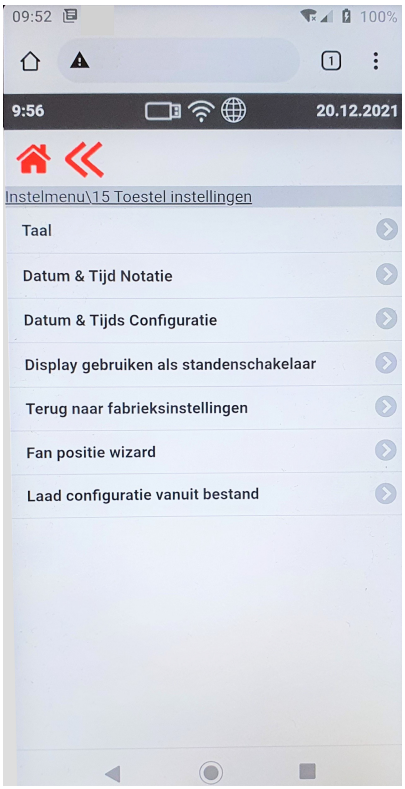

Instellingen kopiëren:

1. Maak verbinding met het toestel waarvan de instellingen moeten worden gekopieerd.
2. Ga naar menu 15 ''Toestel instellingen''.
3. Kies " *Laad configuratie vanuit bestand*".
4. Ga naar " *Huidige instellingen*"; om de ingestelde parameters als .json-bestand te downloaden.

Instellingen inladen:

1. Maak verbinding met het toestel waar de instellingen ingeladen moeten worden.
2. Ga naar menu 15 ''Toestel instellingen''.
3. Kies " *Laad configuratie vanuit bestand*".
4. Kies" *Bestand kiezen*" om het eerder opgeslagen .json-bestand te selecteren dat moet worden ingeladen.

10 Brink Home verbinden

Volg onderstaande instructies in aangegeven volgorde om een toestel aan Brink Home te koppelen:

1. Toestel verbinden met de user interface → Toestel verbinden met user interface ► 26 .
2. Toestel verbinden met internet → Toestel verbinden met internet ► 30 .
3. Toestel aanmelden bij Brink Home → Toestel aanmelden bij Brink Home ► 31 .
4. Brink Home-account aanmaken → Brink Home-account aanmaken ► 32 .
5. Toestel toevoegen in Brink Home-Portaal → Toestel toevoegen in Brink Home-portaal ► 33 .

Raadpleeg voor een volledige beschrijving de volledige Brink Home-handleiding, beschikbaar in de downloadsectie op de website van Brink Climate Systems.

Opmerkingen en Waarschuwingen Brink Home:

- Om toegang te krijgen tot het Brink Home-portaal en Brink Home-app dient u zich te registreren.
- De afgebeelde schermen kunnen verschillen afhankelijk van merk en type communicatiemiddel (telefoon/tablet/laptop) van de gebruiker.
- Deze handleiding geldt voor communicatiemiddelen met Android, Windows of een Apple-besturingssysteem. Het toegepaste communicatiemiddel moet zijn voorzien van een wifi-ontvanger.
- Voor het verbinden van het ventilatietoestel met de user interface is geen internetverbinding of installatie van een app vereist.
- Schakel mobiele data op het communicatiemiddel uit voordat u deze procedure start. Laat wifi ingeschakeld. Het communicatiemiddel moet tijdens de configuratie verbonden blijven met het lokale wifinetwerk van het toestel.
- Tijdens deze procedure wordt het toestel via de lokale user interface met het thuisnetwerk verbonden. De user interface zelf wordt rechtstreeks vanaf het toestel geladen en niet via internet.
- Wanneer er een filtermelding of storingsmelding actief is kan er ook verbinding met de user interface tot stand worden gebracht.
- De wifiverbinding wordt verbroken wanneer het communicatiemiddel buiten het bereik van de wifi van het toestel komt.
- Indien het toestel spanningsloos geweest is zal de wifiverbinding met internet en het Brink Home-portaal automatisch weer tot stand komen.
- Installaties toevoegen aan uw gebruikersaccount kan alleen in het Brink Home-portaal, niet in de app.
- Noteer aangemaakte inloggegevens en wachtwoorden.

10.1 Toestel verbinden met internet

Stap 1:
Maak (indien nog niet gedaan) verbinding met de user interface,
zie(→ Toestel verbinden met user interface ► 26).

Stap 2	Stap 3	Stap 4
Klik in de user interface op instellingen (tandwiel), scroll naar beneden en selecteer menu "13 Netwerk". 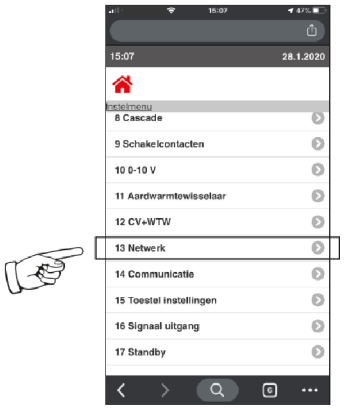	Selecteer "WIFI Netwerk Instellen". 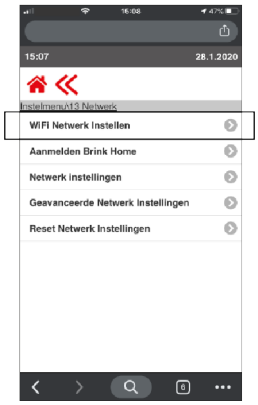	Er verschijnt een leeg scherm en het wifisymbool begint te knipperen wat betekent dat er gezocht wordt naar beschikbare wifinetwerken. 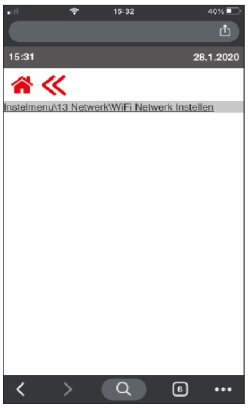
Stap 5	**Stap 6**	**Stap 7**
Wacht minimaal 10 seconden tot er een lijst van wifinetwerken wordt getoond. Selecteer het thuisnetwerk waar het toestel mee verbonden moet worden. (Als voorbeeld is hier Brink-Guests gebruikt) 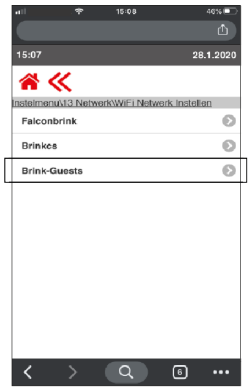	Voer het wachtwoord van het geselecteerde thuisnetwerk in en bevestig met de returnknop. (Het wifiwachtwoord staat vaak op het modem)	Na minimaal 10 tot 15 seconden verschijnt het wifisymbool permanent en de LED op het toestel knippert afwisselend blauw en groen, het toestel is nu verbonden met internet. **Blijf op dit tabblad in de user interface.**

Stap 8
Ga verder naar **stap 4** van (→ Toestel aanmelden bij Brink Home ► 31) om het toestel/systeem aan te melden bij Brink Home.

10.2 Toestel aanmelden bij Brink Home

Stap 1:
Maak, indien dit nog niet is gedaan, verbinding met de user interface, → Toestel verbinden met user interface ▶ 26 en verbind het toestel met internet, zie → Toestel verbinden met internet ▶ 30 .

Stap 2	Stap 3	Stap 4
Klik in de user interface op het tandwiel (instellingen), scroll naar beneden en selecteer menu "13 Netwerk". 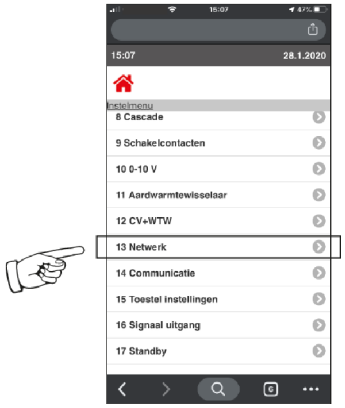	Selecteer "WiFi netwerk instellen". Selecteer in het volgende scherm "WiFi". Bevestig met de knop met de twee pijlen (Return). 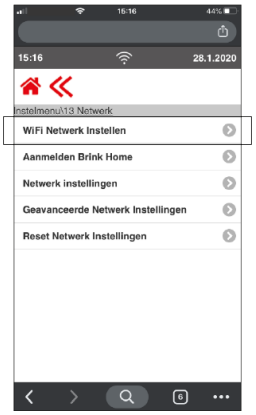	Selecteer "Aanmelden Brink Home". 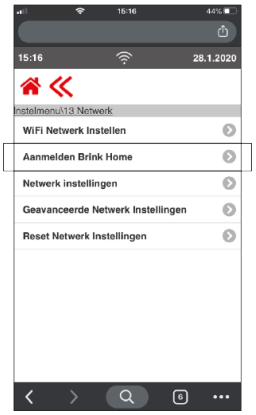
Stap 5	**Stap 6**	**Stap 7**
Maak een wachtwoord aan dat voldoet aan de beschreven eisen. Vul het wachtwoord tweemaal in. Bevestig met de returnknop (2 pijltjes).	De puntjes blijven rood als niet tweemaal hetzelfde wachtwoord is ingevoerd of als het wachtwoord niet aan de eisen voldoet.	Als alle punten zwart zijn, is het wachtwoord tweemaal correct ingevoerd en voldoet het aan de eisen.

Stap 8:
Na minimaal 15 seconden verschijnt het wereldbolsymbool (verbinding Brink Home-portaal) permanent naast het wifisymbool terwijl de LED op het Flair toestel afwisselend blauw en groen knippert. Het toestel is nu aangemeld bij Brink Home.
Verbreek de wifiverbinding tussen het toestel en het toegepaste communicatiemiddel en schakel de mobiele data van het communicatiemiddel weer in.

Ga naar → Brink Home-account aanmaken ▶ 32 om een account aan te maken in Brink Home.

10.3 Brink Home-account aanmaken

Opmerking
Het wachtwoord van uw Brink Home-gebruikersaccount is niet hetzelfde als het wachtwoord van het toestel.
Bewaar uw inloggegevens en toestelgerelateerde wachtwoorden op een veilige plaats.

Volg onderstaande stappen om een Brink Home-account aan te maken:

1. Ga naar **www.brink-home.com**
2. Selecteer ''Nu registreren''
3. Vul uw e-mailadres tweemaal in
4. Selecteer de gewenste taal
5. Kies een wachtwoord dat u wilt gebruiken voor uw Brink Home-account en voer dit wachtwoord tweemaal in
6. Accepteer de voorwaarden en privacyverklaring
7. Klik ''registratie indienen''
8. Er wordt een bevestigingsmail verstuurd naar het opgegeven e-mailadres
9. Volg de instructies in de e-mail
10. Hierna is uw Brink Home-account aangemaakt en kunt u inloggen met uw e-mailadres en wachtwoord.

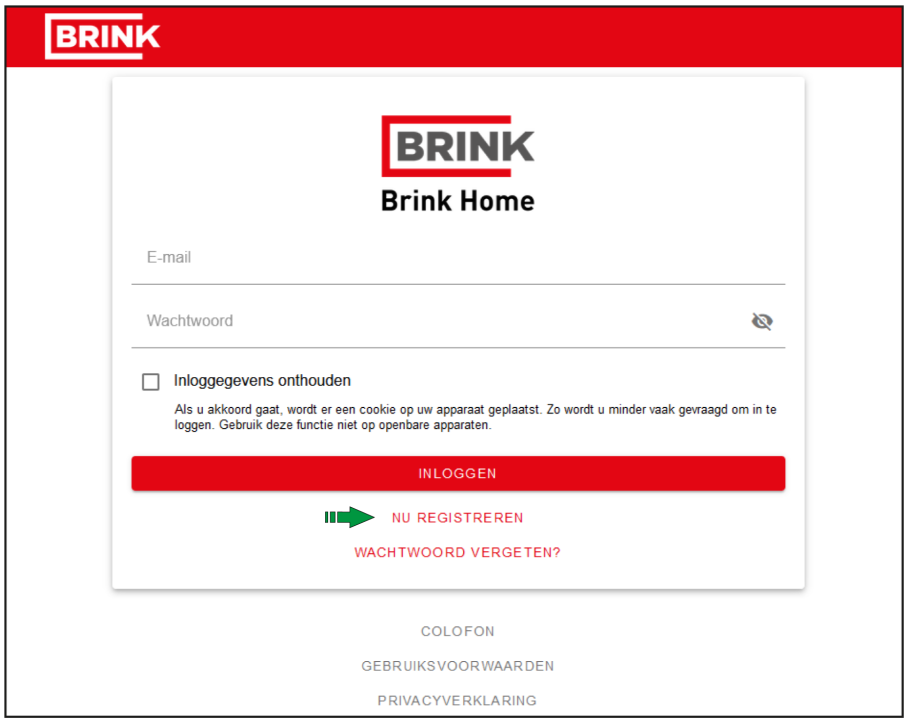

10.4 Toestel toevoegen in Brink Home-portaal

Zorg ervoor dat het toestel met internet is verbonden, zie (→ Toestel verbinden met internet ► 30),
en bij Brink Home is aangemeld, zie (→ Toestel aanmelden bij Brink Home ► 31)
Zorg daarnaast dat een Brink Home-account is aangemaakt, zie (→ Brink Home-account aanmaken ► 32)

1. Log in op het Brink Home-portaal (www.brink-home.com).
2. Selecteer 'Systeem toevoegen'.

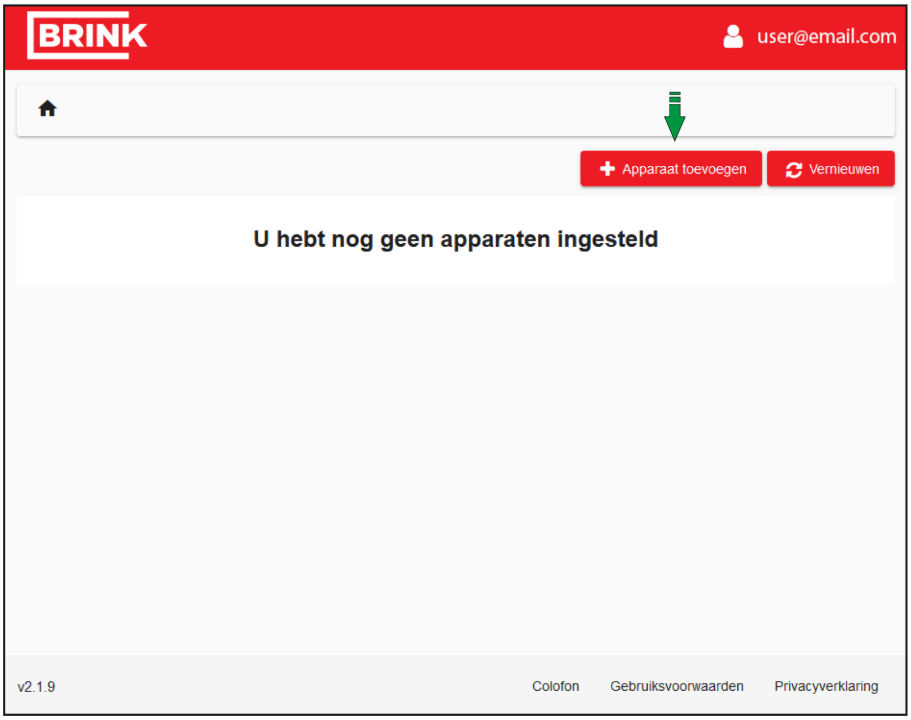

3. Voer het serienummer van het toestel in (voer alleen de 12 cijfers in).
4. Voer het toestelwachtwoord in dat u bij het aanmelden van het toestel bij Brink Home hebt aangemaakt, zie stap 5 (→ Toestel aanmelden bij Brink Home ► 31). Dit is niet het wachtwoord van uw Brink Home-account.
5. Klik op 'Systeem toevoegen' (de tegel wordt rood nadat het serienummer en wachtwoord zijn ingevoerd).

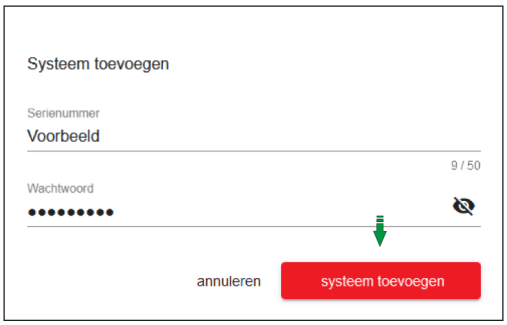

6. Het toestel wordt nu in de systeemlijst in de portal weergegeven en de LED op het toestel is nu continu blauw.
7. Het toestel kan nu worden bediend via het Brink Home-portaal en de Brink Home-app.

11 Storing

11.1 Storingsanalyse

Elektrisch gevaar
Haal de stekker uit het stopcontact als u aan het toestel werkt.

Opmerking
Een vergrendelde fout kan niet worden verholpen door de stroomtoevoer van het toestel te resetten, de oorzaak van de storing moet eerst worden verholpen.

Wanneer de regeling van het toestel een storing detecteert, wordt in een sleutelsymbool weergegeven, eventueel samen met een storingscode.

Bij een storing:

1. Controleer of de filters schoon zijn.
2. Controleer of de luchtkanalen en ventielen niet zijn geblokkeerd.
3. Reset de storing alleen als dit in deze handleiding is toegestaan.
4. Neem contact op met een installateur als de storing terugkomt of niet kan worden opgelost.

11.2 Storingstypen

Niet-vergrendelende storing

Wanneer het toestel een niet-vergrendelende storing detecteert, blijft het (in beperkte mate) in bedrijf. Het storingssymbool (sleutel) wordt getoond. Druk op het storingssymbool voor details en aanbevolen corrigerende maatregelen.

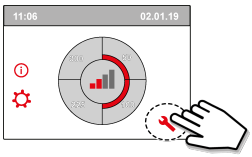

U kunt het storingsoverzicht verlaten door op de knop 'Home' te drukken. Neem contact op met een gekwalificeerde installateur als de storing aanhoudt.

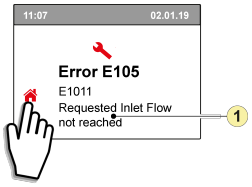

1. *Gevraagd toevoerluchtdebiet niet bereikt*

Vergrendelende storing

Wanneer een vergrendelende storing wordt gedetecteerd, schakelt het toestel uit en is het menu niet meer toegankelijk, toont het storingssymbool (sleutel) samen met een bijbehorende storingscode. De rode LED op het toestel en op de meerstandenschakelaar (indien van toepassing) begint te knipperen. Het toestel blijft in deze storingsmodus totdat de storing is verholpen. Na het verhelpen van de storing reset het toestel zichzelf automatisch (automatische reset) en start het opnieuw op; geeft daarna weer de actuele bedrijfsstatus weer. Neem contact op met de installateur wanneer een vergrendelende storing optreedt.

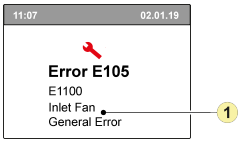

1. *Toevoerventilator defect*

11.3 Storingscodelijst

In onderstaande tabel zijn de vergrendelende storingen gemarkeerd met een * achter het storingsnummer. Op staat een korte verklaring van deze storingscode.
Indien wordt gesproken over de stand "Standby" van het toestel dan staan beide ventilatoren stil maar is er wel een weergave op .

Fout-code	Sub-code	Oorzaak	Actie toestel	Actie installateur
E000 *	E1013 *	Temperatuur van de buitenlucht te hoog	Toestel gaat naar standby	E.e.a. afhankelijk van situatie: Bij warm weer en een toevoer direct onder de pannen wachten tot lucht is afgekoeld of een dakdoorvoer plaatsen i.p.v. doorvoer onder de pannen Bij koud weer of wanneer lucht niet van onder de pannen; het toestel spanningsloos maken en luchttemperatuursensor (NTC) vervangen
E103	E1200	Bypass defect; algemene foutmelding	Geen	Controleer bedrading Vervang bypass of kabelboom
E104	E1012	Gevraagd afvoerdebiet wordt niet gehaald	Geen	Schoonmaken c.q. vervangen filters Controleer of kanalen niet verstopt zijn
E104 *	E1120 *	Afvoerventilator defect; algemene foutmelding	Toestel gaat naar standby	Vervang afvoerventilator Storing wordt automatisch gereset wanneer toestel weer op spanning wordt gezet
E105	E1011	Gevraagd toevoerdebiet wordt niet gehaald	Geen	Schoonmaken c.q. vervangen filters Controleer of kanalen niet verstopt zijn
E105 *	E1100 *	Toevoerventilator defect; algemene melding	Toestel gaat naar standby	Vervang toevoerventilator Storing wordt automatisch gereset wanneer toestel weer op spanning wordt gezet
E106 *	E1300 *	Sensor NTC1 defect; algemene fout	Toestel gaat naar standby	Controleer bedrading Vervang NTC-sensor of vervang bedrading
E111	E1400	RHT sensor 1 defect; algemene melding/ USB transceiver verwijderd	Geen vochtregeling	Controleer bedrading Vervang RHT-sensor of vervang bedrading/ plaats USB transceiver terug
E114	E1500	Meerstandenschakelaar defect; algemene fout	Toestel gaat naar stand 1	Vervang meerstandenschakelaar
E120	E2100	EBus fout; algemene foutmelding	Brink Air Control en andere op eBus aangesloten accessoires werken niet. Toestel functioneert wel	Controleer bekabeling naar accessoires/ Brink Air Control Controleer accessoires/Brink Air Control en vervang indien defect Indien de storing hierna nog steeds optreedt: Maak toestel spanningsloos en vervang basisprint (UWA2-B)
E121	E2200	interneBus algemene foutmelding	Brink Air Control en andere accessoires werken niet. Toestel functioneert wel	Controleer bekabeling naar accessoires/ Brink Air Control Controleer accessoires/ Brink Air Control en vervang indien defect Indien de storing hierna nog steeds optreedt: Maak toestel spanningsloos en vervang basisprint (UWA2-B)
E122	E2300	Interne ModBus fout; algemene foutmelding	Toestel gaat naar standby	Controleer bedrading en aansluitingen op UWA2-B en de ventilatoren Vervang kabelboom indien beschadigd; Wissel vervolgens UWA2-B, afvoerventilator en toevoerventilator uit
E123	E2400	Externe ModBus fout; algemene foutmelding	Bediening via ModBus werkt niet	Controleer bekabeling accessoires; vervang indien beschadigd Controleer accessoires; vervang indien defect Indien storing nog optreed: Toestel spanningsloos maken en basisprint (UWA2-B) vervangen
E124	E2500	USB-poort algemene foutmelding	USB interface niet bruikbaar	USB accessoire vervangen Indien storing hierna niet is verholpen: maak toestel spanningsloos en vervang basisprint (UWA2-B)
E130	E1800	Relaisuitgang 1 defect; algemene fout	Signaal uitgang niet beschikbaar	Maak toestel spanningsloos Vervang UWA2-B print Storing wordt automatisch gereset wanneer toestel weer op spanning wordt gezet
E152 *	E1001 *	Flashgeheugen defect	Indien mogelijk stopt toestel	Vervang basisprint (UWA2-B)

Fout-code	Sub-code	Oorzaak	Actie toestel	Actie installateur
E153	**E1002**	EEPROM-geheugen defect	Toestel gaat naar fabrieksinstelling; ventilatiestand 2	Vervang basisprint (UWA2-B)
E155	**E2000**	Algemene foutmelding	Foutcodes alleen zichtbaar bij gebruik servicetool	Controleer bedrading; indien beschadigd; vervang bedrading. Als de storing nog steeds optreedt vervang dan UWA2-B basisprint Storing wordt automatisch gereset wanneer toestel weer op spanning wordt gezet
E170	**E2600**	Eén of meerdere CO_2-sensor(en) defect;algemene foutmelding/ USB transceiver verwijderd	Toestel functioneert wel; geen CO_2 regeling	Controleer bekabeling CO_2-sensor (en); vervang indien beschadigd Controleer de CO_2-sensor (en); vervangen indien defect/ Plaats USB transceiver terug
E171	**E2700**	Externe kanaalvoorverwarmer of smeltveiligheid defect; algemene foutmelding	Geen voorverwarming / comfortregeling reageert anders	Ontkoppel externe kanaalvoorverwarmer en controleer smeltveiligheid voorverwarmer; vervang smeltveiligheid indien defect Is storing nog niet opgelost: - Vervang externe kanaalvoorverwarmer - Zet spanning weer op toestel - Storing is automatisch gereset
E172	**E2800**	Externe kanaalnaverwarmer of smeltveiligheid defect; algemene foutmelding	Geen naverwarming/ comfortregeling reageert anders	Ontkoppel externe kanaalnaverwarmer en controleer smeltveiligheid naverwarmer; vervang smeltveiligheid indien defect Is storing nog niet opgelost: - Vervang externe kanaalnaverwarmer - Zet spanning weer op toestel - Storing is automatisch gereset
E190	**E1000**	Zelftest niet goed	Geen actie	Neem contact op met een gekwalificeerd installateur als de melding blijft terugkomen.

12 Gebruikersonderhoud

Voor een goede werking van het toestel is het belangrijk om regelmatig onderhoud uit te voeren.
Een goed onderhouden toestel heeft een positieve invloed op de luchtkwaliteit, het rendement, het geluidsniveau en de levensduur.
Brink Climate Systems B.V. adviseert een onderhoudscontract voor het toestel af te sluiten met uw installateur.

12.1 Onderhoudsintervallen

Het vereiste onderhoud per item van het toestel staat hieronder vermeld.
Verkort de intervallen als het toestel erg vervuild is tijdens het onderhoud.

GEBRUIKERSONDERHOUD		
Item	**Actie**	**Interval**
Filters*	Reinigen	3 maanden
	Vervangen	6 maanden
Sifon	Reinigen	12 maanden

* De rode LED op het toestel of meerstandenschakelaar geeft aan dat de filters gereinigd of vervangen moeten worden.

12.2 Filters reinigen

Gebruikersonderhoud is beperkt tot het periodiek reinigen en vervangen van de filters.
Reinig de filters wanneer het filtersymbool op van het toestel wordt weergegeven of wanneer de rode led op de meerstandenschakelaar (indien geïnstalleerd) brandt.
De filters kunnen met een stofzuiger worden gereinigd. Vervang de filters minimaal eenmaal per 6 maanden.

Elektrisch gevaar
Koppel het toestel los van de stroomvoorziening voordat u onderhoud uitvoert.

Waarschuwing
Stel het toestel nooit zonder filters in werking.

Opmerking
Noteer en markeer de locatie en positie van de onderdelen voordat u ze verwijdert en plaats ze na de reiniging in exact dezelfde positie terug.

Filters reinigen en vervangen wanneer de filtermelding actief is:

1. Houd het filtersymbool op langer dan drie seconden ingedrukt om de filterwizard te openen.
2. Volg de instructies op om de filters te reinigen en/of te vervangen.
3. Sluit de filterwizard af door op de knop "Home" te drukken wanneer alle instructies in het menu gevolgd en bevestigd zijn.
4. Het hoofdscherm keert terug op ; de filtermelding wordt gereset en de filtermelding verdwijnt.

Filters reinigen en vervangen wanneer de filtermelding niet actief is:

- Ga naar parameter 4.2 'Start filterwizard' in het instellingenmenu en stel deze in op 'Ja'. Volg vervolgens de instructies.

Opmerking
De filterwizard moet worden voltooid voordat de normale werking kan worden hervat.

Directe reset van de timer van de filtermelding:

- Ga naar parameter 4.3 'Filter reset' in het instellingenmenu en stel deze in op 'Ja' om de filtertimer direct te resetten zonder de filterwizard te openen.

12.3 Onderhoud van de sifon

Opmerking
Let op de plaats van de sifon aan de onderzijde van het toestel (links of rechts, afhankelijk van het type toestel) voordat u de sifon loskoppelt, installeer naderhand weer op exact dezelfde plaats.

Reinig de sifon met een zachte borstel en warm water (max. 45 °C) met een pH-neutraal reinigingsmiddel.
Controleer na herinstallatie de sifon en alle aansluitingen op lekkages.

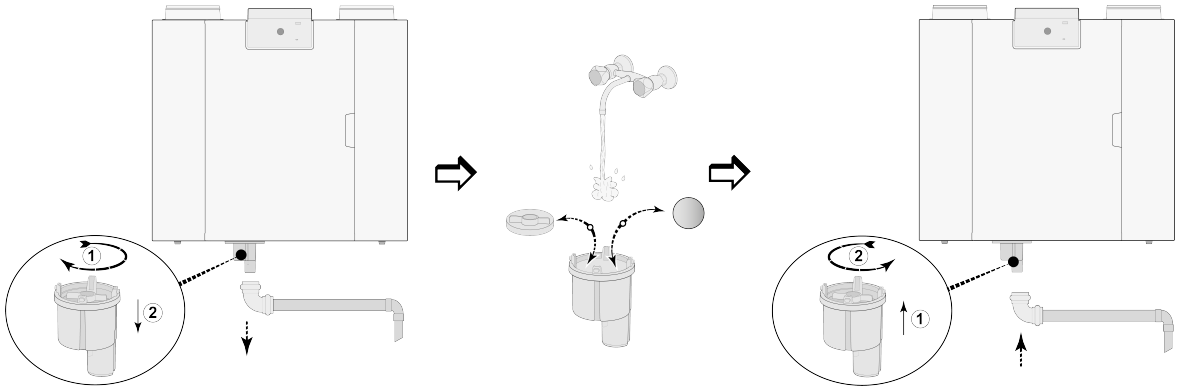

13 Installateursonderhoud

13.1 Onderhoudsintervallen

Het vereiste onderhoud per item van het toestel staat hieronder vermeld.
Verkort de intervallen als het toestel erg vervuild is tijdens het onderhoud.

INSTALLATEURSONDERHOUD		
ITEM	**ACTIE**	**INTERVAL**
Filters *	Vervang de filters	6 maanden*
Condensafvoer	Controleer en reinig de sifon en het condensafvoersysteem	12 maanden
Toestel	Controleer op afwijkingen en geluiden	12 maanden
Luchtinlaten/ventielen **	Controleer op vervuiling en reinig indien nodig.	12 maanden
Warmtewisselaar	Controleer en reinig de warmtewisselaar	36 maanden
Binnenzijde toestel	Controleer en reinig de binnenzijde van het toestel	36 maanden
Ventilatoren	Controleer de werking en reinig de ventilatoren	36 maanden
Bypass incl. motor	Controleer de werking en reinig de bypass	36 maanden
Toestelbehuizing	Controleer op afwijkingen en reinig de behuizing	48 maanden
Luchtkanalen**	Controleer en reinig de toevoerkanalen	72 maanden
	Controleer en reinig de afvoerkanalen	96 maanden

* Overleg met de eindgebruiker wanneer de filters voor het laatst vervangen zijn.
** Raadpleeg de leverancier van de luchtinlaten/ventielen en luchtkanalen voor de vereiste reinigingsprocedures.

Elektrisch gevaar
Koppel het toestel los van de stroomvoorziening voordat u onderhoud uitvoert.

Waarschuwing
- Laat het toestel nooit draaien zonder filters.
- Wees voorzichtig met het gebruik van perslucht.
- Gebruik een pH-neutraal reinigingsmiddel voor het reinigen van onderdelen en componenten.

Opmerking
Noteer en markeer de locatie en positie van de onderdelen voordat u ze verwijdert en plaats ze na de reiniging in exact dezelfde positie terug.

13.2 Onderhoud van de condensafvoer

De sifon en condensafvoerleidingen (na de sifon) kunnen vervuild en verstopt raken.

1. Verwijder de condensafvoerleiding.
2. Reinig de condensafvoerleiding met perslucht en/of warm water (max. 45°C) en een standaard, pH-neutraal reinigingsmiddel.
3. Verwijder en reinig de sifon, (→ Onderhoud van de sifon ► 38).
4. Test het condensafvoersysteem met water nadat het opnieuw is geïnstalleerd om te controleren of het condenswater goed wordt afgevoerd en of er geen lekken zijn.

13.3 Onderhoud van de ventilatoren

Gevaar
Vuilophoping op het motorhuis van de ventilator kan oververhitting van de ventilatormotor veroorzaken.

Opmerking
Vervuiling op de waaier van de ventilator kan trillingen veroorzaken die de levensduur van de ventilator verkorten.

1. Verwijder de ventilatoren uit het toestel → Onderdelen verwijderen en installeren ► 41 .
2. Reinig beide ventilatoren voorzichtig met een zachte borstel en stofzuiger en/of met perslucht.
3. Controleer de ventilatoren op:
   - Vervuiling
   - Beschadigingen (schoepen/huis/anemometer)
   - Geluiden
   - Trillingen
   - Corrosie

13.4 Onderhoud van de warmtewisselaar

Waarschuwing
Gebruik een pH-neutraal reinigingsmiddel voor het reinigen van onderdelen en componenten. Gebruik geen hogedrukreiniger met water of lucht; dit kan de platen van de warmtewisselaar beschadigen.

Opmerking
Wees voorzichtig bij het verwijderen van de warmtewisselaar. Er kan water in de warmtewisselaar zitten.

Voorzichtig
Reinig de warmtewisselaar tegen de luchtstroomrichting in om te voorkomen dat er vervuiling in de warmtewisselaar terechtkomt.

1. Verwijder de warmtewisselaar (→ Onderdelen verwijderen en installeren ► 41).
2. Reinig het warmtewisselaarcompartiment in het toestel.
3. Reinig de buitenzijde van de warmtewisselaar met een zachte borstel of stofzuiger.
4. Bij matige vervuiling spoelt u de warmtewisselaar voorzichtig af met lauw tabwater (max. 45 °C). Indien nodig kan een mild reinigingsmiddel worden gebruikt.
5. Spoel de warmtewisselaar na het reinigen grondig af met schoon water.
6. Plaats de warmtewisselaar voorzichtig in een positie waarin het water natuurlijk kan weglopen; schud de wisselaar niet en oefen geen kracht uit om het water te verwijderen.
7. Draai de wisselaar periodiek om al het resterende water te verwijderen.
8. Laat de wisselaar volledig aan de lucht drogen voordat u deze terugplaatst.

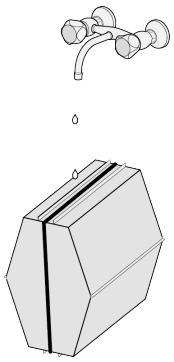

13.5 Onderhoud van de bypass

1. Verwijder alle interne onderdelen uit het toestel, zie (→ Onderdelen verwijderen en installeren ► 41)
2. Reinig de bypassassemblage met een zachte borstel en stofzuiger.
3. Controleer op beschadigingen of vervuiling.
4. Controleer of de bypassklep vrij beweegt en of de actuator correct functioneert.

13.6 Onderhoud van de binnenzijde van het toestel

1. Verwijder alle interne onderdelen uit het toestel (→ Onderdelen verwijderen en installeren ► 41).
2. Reinig de interne behuizing van het toestel met een zachte borstel en een stofzuiger om alle stof en vervuiling te verwijderen.
3. Controleer het toestel op beschadigingen en andere onregelmatigheden.

13.7 Onderdelen verwijderen en installeren

Voordat u onderdelen uit het toestel haalt:

- Laat het toestel 5 minuten op volle snelheid draaien om te controleren op afwijkende geluiden en/of trillingen.
- Controleer de werking van de bypass.

Elektrisch gevaar
Koppel het toestel los van de stroomvoorziening voordat u onderhoud uitvoert.

1

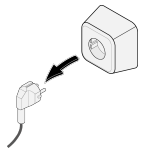

2

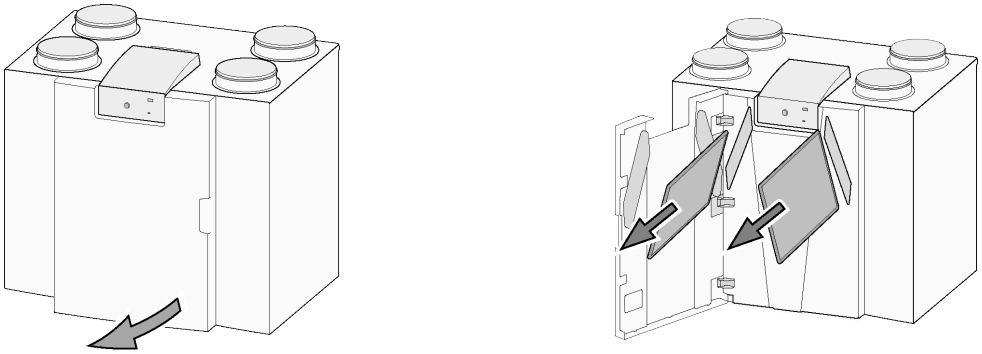

3

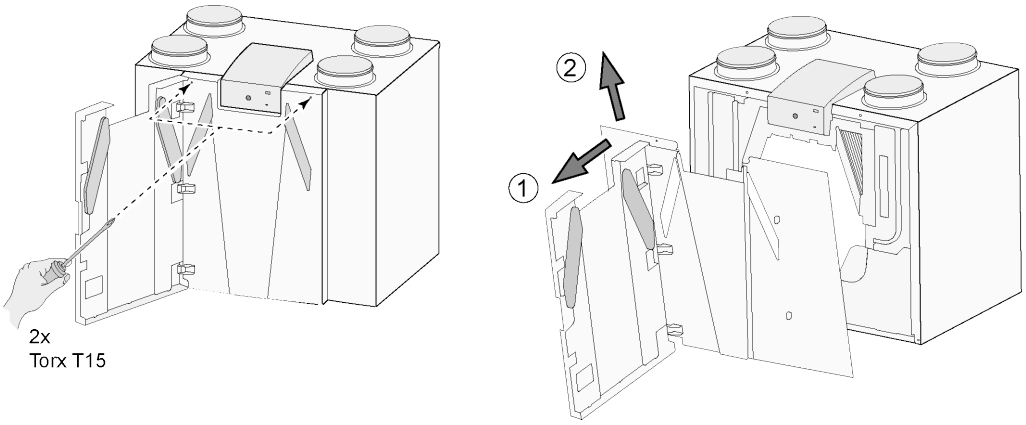

4

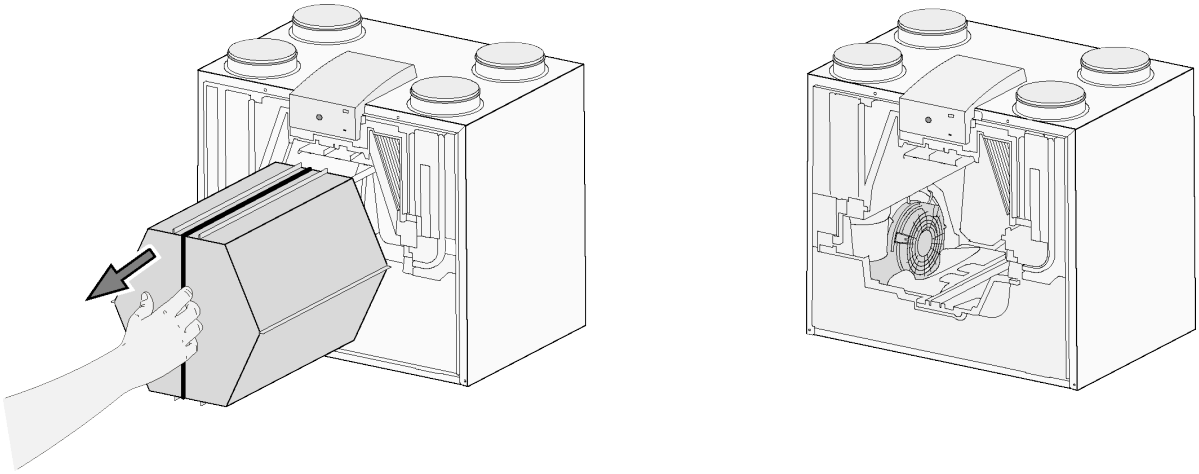

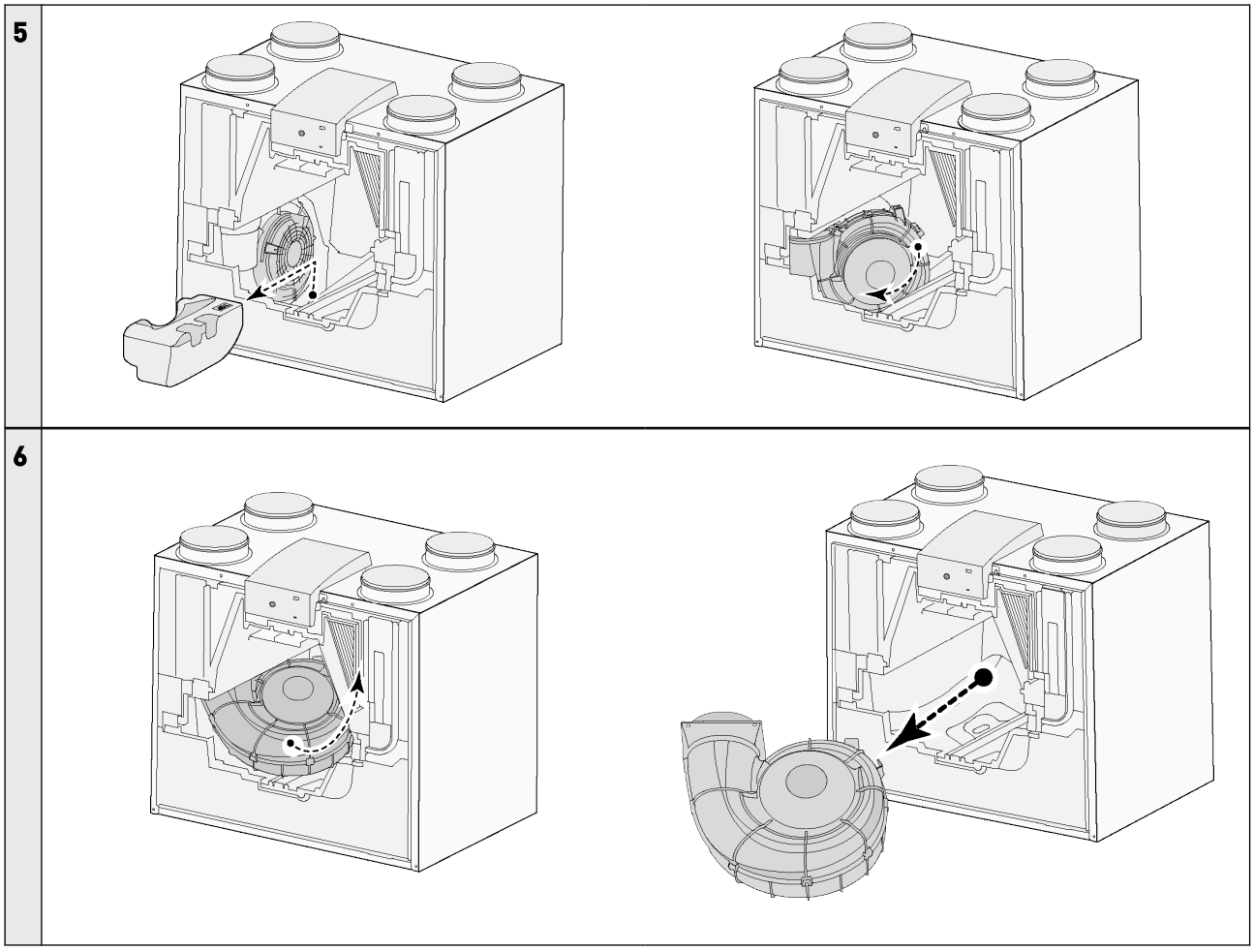

Wanneer alle onderhoudswerkzaamheden zijn voltooid:

1. Plaats de onderdelen voorzichtig terug in het toestel.
   - Plaats de onderdelen terug door de demontage-instructies in omgekeerde volgorde uit te voeren.
2. Sluit de voeding aan.
3. Controleer de correcte werking van het toestel bij verschillende instellingen.

14 Elektrisch schema

Overzicht van hoofdcomponenten en connectoren op de UWA2-B basisprint.

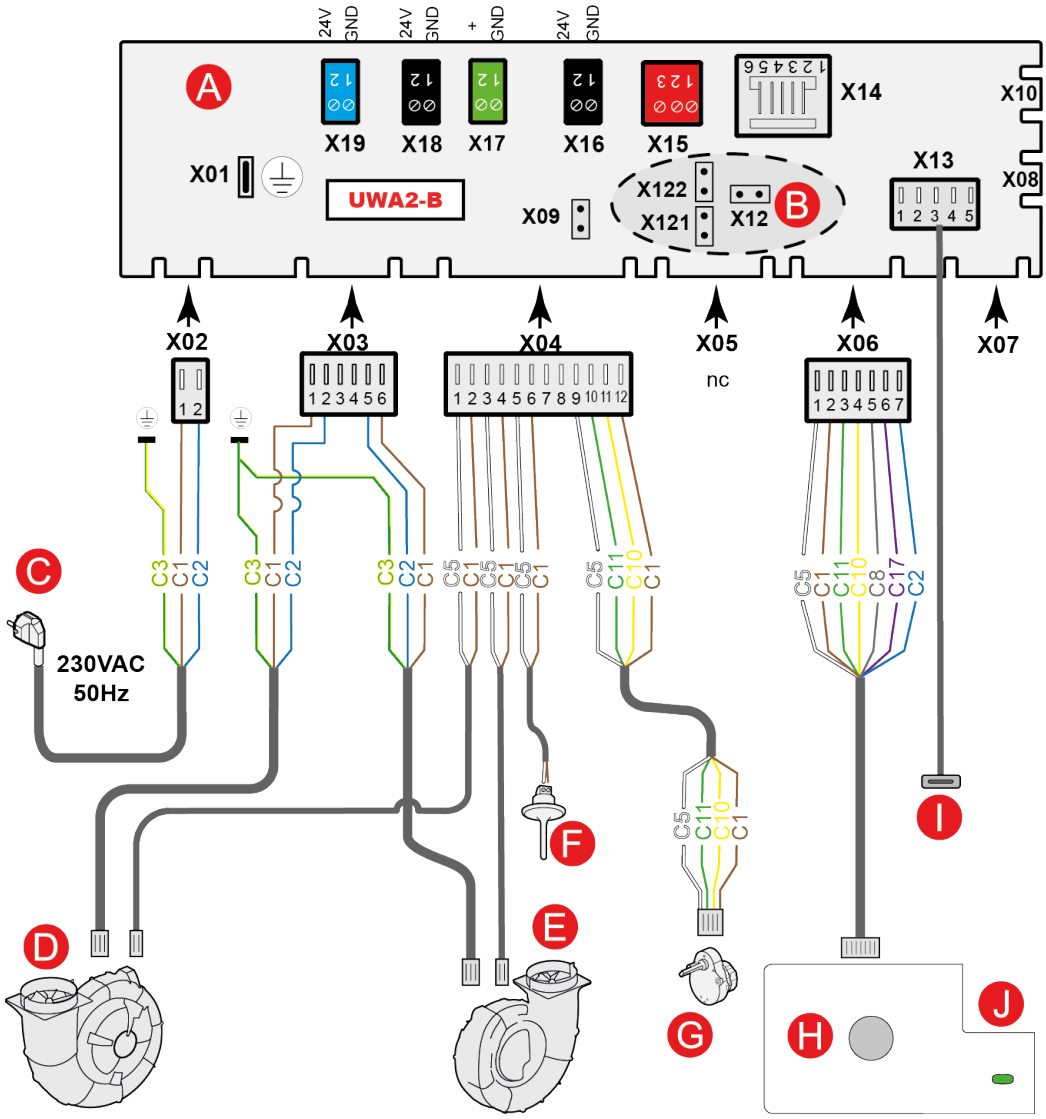

Elektrisch schema - interne componenten	
A	UWA2-B basisprint
B	Jumperinstellingen voor ModBus en interneBus, zie (→ Jumperinstellingen ▶ 50)
C	Netvoeding 230 V 50 Hz
D	Toevoerventilator*
E	Afvoerventilator*
F	Luchttemperatuursensor
G	Aandrijfmotor bypassklep
H	Knop voor wifi-verbinding via een communicatiemiddel.
I	USB-connector (X13)
J	Status LED

Connectoren UWA2-B Basisprint	
X15	ModBus / interneBus
X16	24 V (max 5 VA)
X17	eBus
X18	24 V (max 5 VA)
X19	Signaaluitgang
Draadkleuren	
C1	Bruin
C2	Blauw
C3	Groen- Geel
C5	Wit
C8	Grijs
C10	Geel
C11	Groen
C17	Paars

* De ventilatorbesturingskabels zijn onderling verwisselbaar; het toestel herkent bij het opstarten automatisch de toevoer- en afvoerventilator. Als een andere ventilator wordt gedetecteerd (bijv. na vervanging), verschijnt een configuratiewizard op . Volg de instructies op om te waarborgen dat de ventilatorkabels correct zijn aangesloten.

14.1 Elektrisch schema voor accessoires

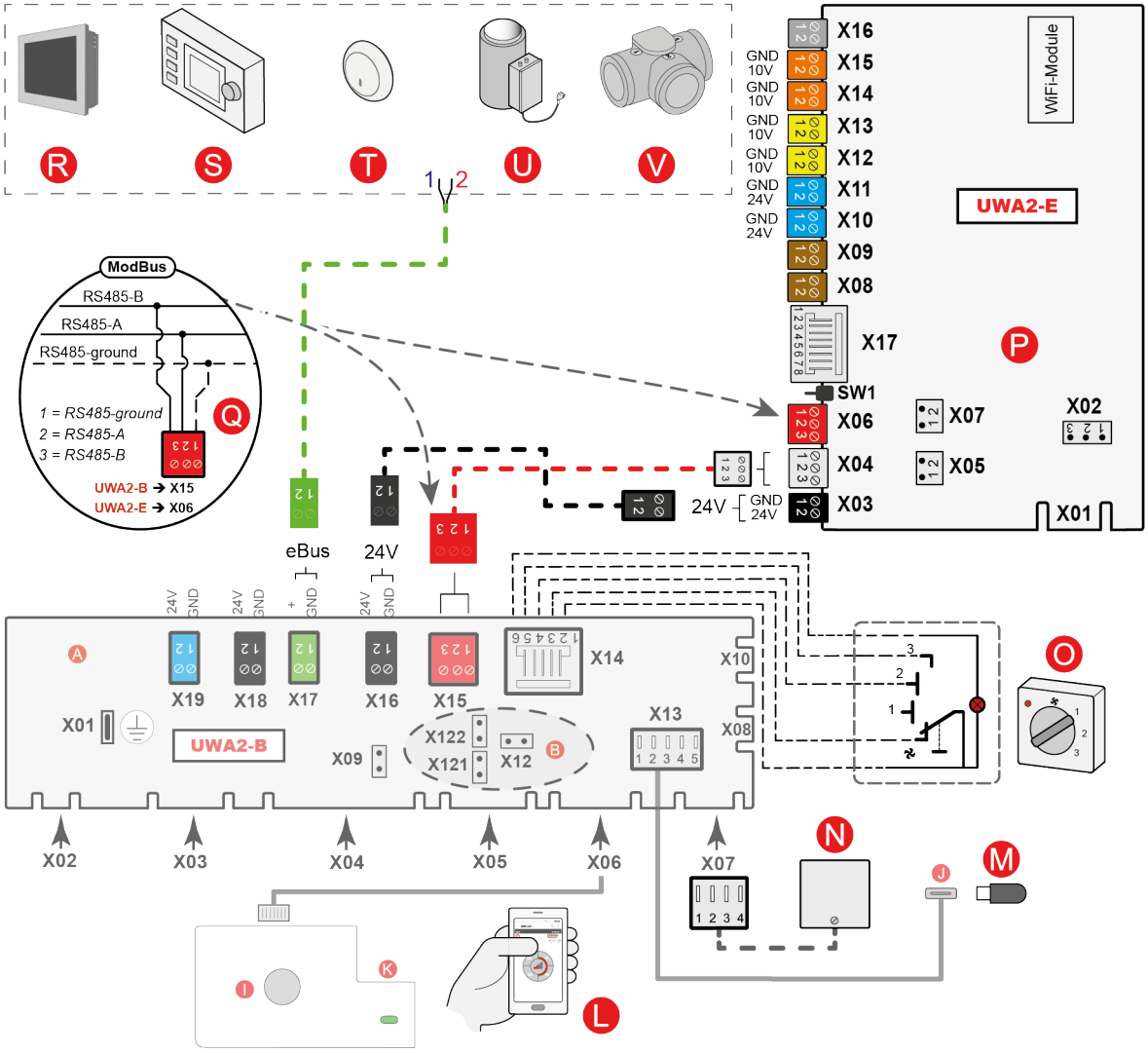

Elektrisch schema - accessoires	
L	Telefoon, tablet of laptop met webbrowser voor toegang tot de lokale user interface
M	USB-stick voor het bijwerken van de software (niet meegeleverd met het toestel) of USB-transceiver voor de draadloze controller/sensor
N	Vochtsensor (optie)
O	Meerstandenschakelaar (optioneel)
P	UWA2-E extensieprint **(Verwijder jumper X07 bij gebruik van een ModBus-systeem.)*
Q	Aansluiting op ModBus systeem (optie)
R	Brink Touch Control
S	Brink Air Control
T	CO_2-sensor eBus (optie)
U	Externe kanaalvoorverwarmer (optie)
V	Zoneregelklep vraaggestuurd ventileren 2.0

Poorten extensieprint (UWA2-E)	
X03	24 V (max 5 VA)
X04	interneBus
X06	ModBus
X08	Contactingang 1
X09	Contactingang 2
X10	Relaisuitgang 1
X11	Relaisuitgang 2
X12	Analoge ingang (0-10V)
X13	Analoge ingang (0-10V)
X14	Analoge uitgang (0 of 10V)
X15	Analoge uitgang (0 of 10V)
X16	NTC 10K
X17	LAN-poort

15 Elektrische accessoires aansluiten

Elektrisch gevaar
Koppel het toestel los van de stroomvoorziening voordat u onderhoud uitvoert.

15.1 Extensieprintset (UWA2-E)

Een standaardtoestel kan achteraf worden uitgebreid met een optionele UWA2-E extensieprintset. Een toestel dat is uitgerust met deze optionele besturingsprint heeft extra regel-, accessoire- en connectiviteitsopties voor verschillende toepassingen. De extensieprint biedt onder meer een LAN-aansluiting en aanvullende in- en uitgangen. Een Flair 400 ZV is voorzien van een geïntegreerde wifiprintplaat waarmee verbinding kan worden gemaakt met de lokale user interface en Brink Home. Zie (→ Elektrisch schema voor accessoires ► 44)

Deze extra regelprint is ondergebracht in een kunststof behuizing en kan achter de UWA2-B basisprint boven op het toestel worden gemonteerd. Het is ook mogelijk om de UWA2-E extensieprintset, inclusief behuizing, bijvoorbeeld tegen een wand nabij het toestel te monteren.
Voor deze montagesituatie wordt een extra lange aansluitkabel (2 m) meegeleverd bij de UWA2-E extensieprintset.

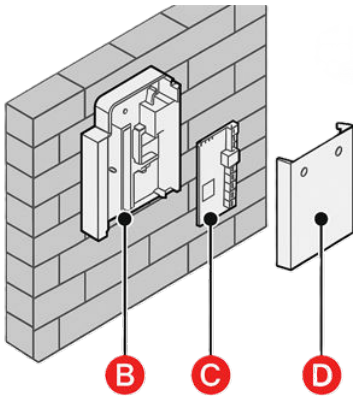

Wandmontage (optioneel)

A. Flair 4-0 toestel (voorbeeld)
B. Montageplaat voor extensieprint
C. extensieprint
D. Beschermkap voor extensieprint

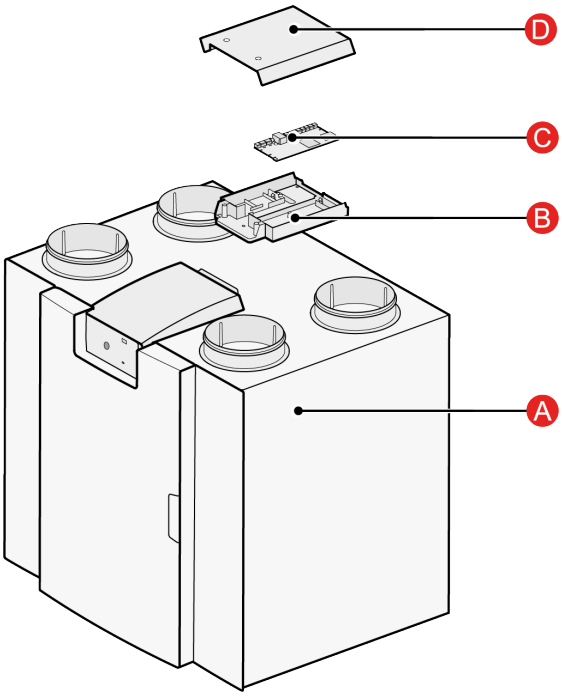

Raadpleeg de UWA2-E-handleiding in de downloadsectie van de Brink-website voor het installeren en verbinden van een UWA2-E print aan een Flair 400 ZV -toestel.

15.2 Aansluiten meerstandenschakelaar

De meerstandenschakelaar wordt aangesloten op de modulaire connector X14 van de basisprint. Deze modulaire connector X14 is toegankelijk vanaf de achterkant van de printplaat aan de bovenkant van het toestel.
Afhankelijk van het type meerstandenschakelaar dat wordt aangesloten, kan een RJ11- of RJ12-stekker worden gebruikt.

Maak bij voorkeur gebruik van een vierstandenschakelaar met filterindicatie.
Monteer hierbij altijd een RJ12-stekker in combinatie met een zesaderige modulaire kabel.

Monteer bij gebruik van een driestandenschakelaar zonder filterindicatie altijd een RJ11-stekker in combinatie met een vieraderige modulaire kabel.

De meerstandenschakelaar kan een boostfunctie van 30 minuten activeren door kort, minder dan twee seconden, stand drie te kiezen en daarna terug te schakelen naar stand één of twee. De boostfunctie kan worden gereset door de schakelaar langer dan twee seconden in stand drie te houden of door deze naar afwezigheidsstand te schakelen.

15.3 Aansluiten meerstandenschakelaar met filterindicatie

Sluit een of meerdere vierstandenschakelaars met filteraanduiding aan zoals hieronder beschreven.
De aangesloten meerstandenschakelaar werkt onmiddellijk na het aansluiten, er zijn geen parameterwijzigingen nodig.

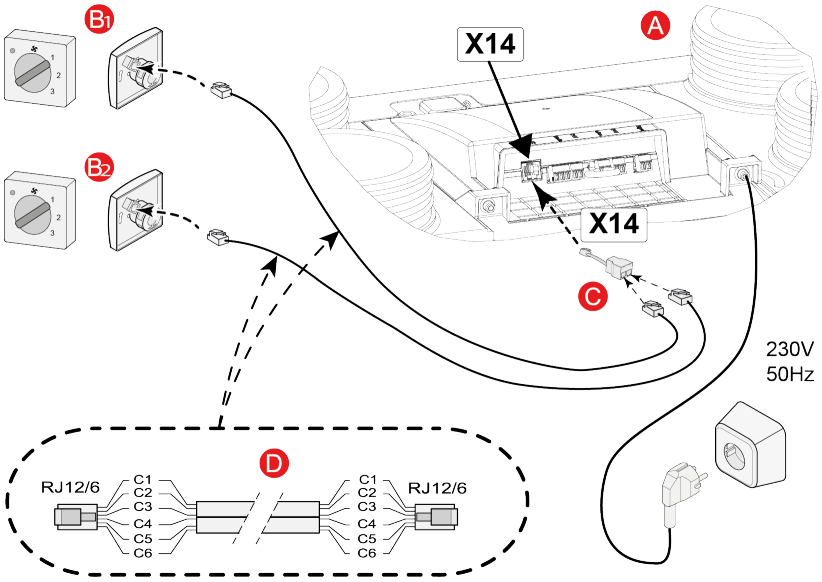

A. Toestel
B. Eén of meerdere vierstandenschakelaar(s) met filterindicatie
C. Splitter, uitsluitend gebruiken voor het aansluiten van meerdere vierstandenschakelaars
D. Modulaire kabel

Opmerking
Bij de gebruikte modulaire kabel moet van beide modulaire connectoren het “lipje” naar de markering op de modulaire kabel worden gemonteerd. Draadkleur C1 t/m C6 kan variëren afhankelijk van het type toegepaste modulaire kabel.

15.4 Draadloze afstandsbediening aansluiten (zonder filterindicatie)

Sluit een draadloze afstandsbediening zonder filteraanduiding aan zoals hieronder beschreven.
De aangesloten schakelaar werkt onmiddellijk na aansluiting, er hoeven geen Flair parameters te worden gewijzigd.

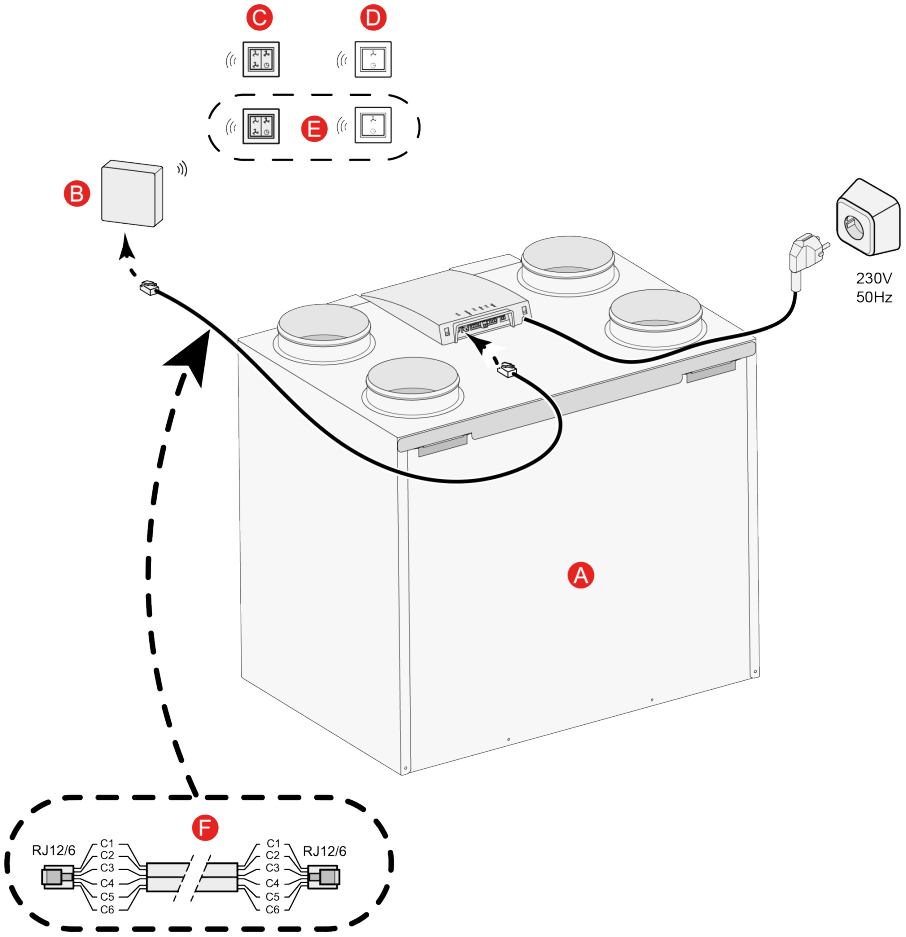

A. Flair 4-0 toestel (voorbeeld)
B. Ontvanger t.b.v. draadloze afstandsbediening
C. Zender met vierstanden (bijvoorbeeld keuken)
D. Zender met tweestanden (bijvoorbeeld badkamer)
E. Eventueel extra aan te sluiten twee- of vierstanden zenders (maximaal zes zenders kunnen op één ontvanger worden aangemeld)
F. Modulaire kabel

Opmerking
Bij de toegepaste modulaire kabel moeten van beide modulaire connectoren het “lipje” naar de markering op de modulaire kabel worden gemonteerd. Draadkleur C1 t/m C6 kan variëren afhankelijk van het type toegepaste modulaire kabel.

15.5 Extra standenschakelaar aansluiten met filterindicatie

Sluit een vierstandenschakelaar met filteraanduiding en draadloze afstandsbediening aan zoals hieronder beschreven.
De aangesloten meerstandenschakelaars werken onmiddellijk na aansluiting, er hoeven geen parameters gewijzigd te worden.

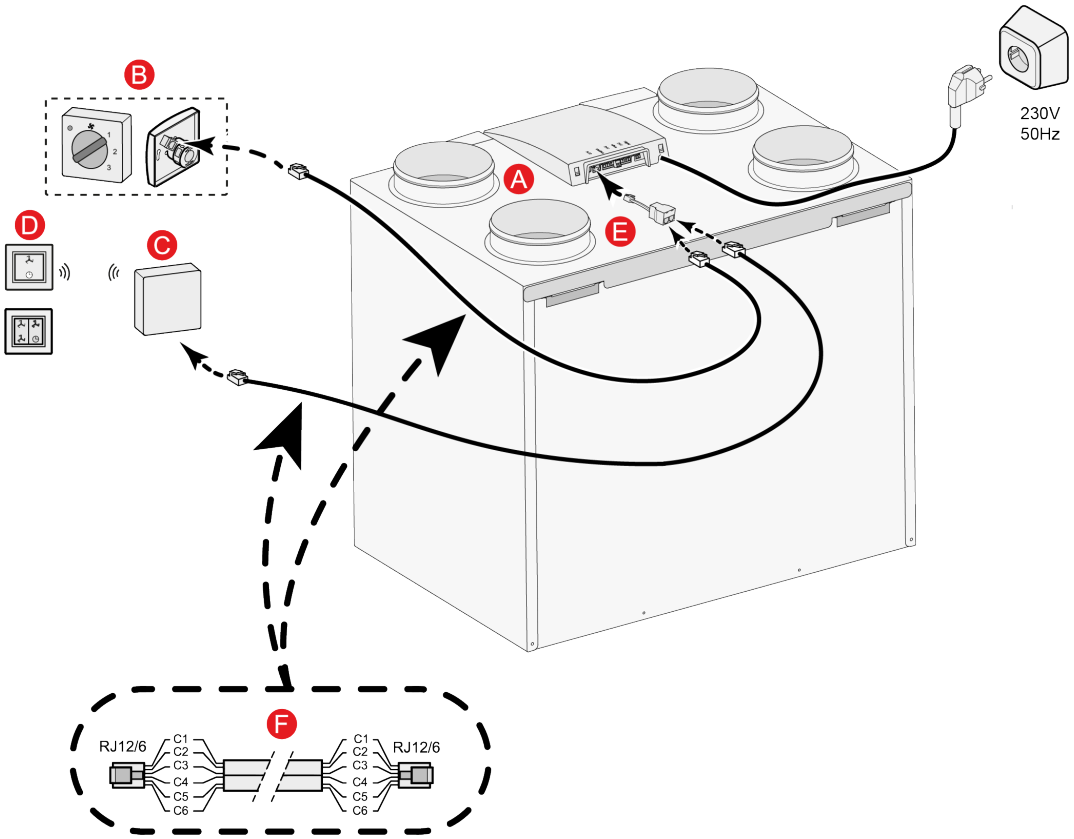

A. Flair 4-0 toestel (voorbeeld)
B. Meerstandenschakelaar(s) met filterindicatie
C. Ontvanger t.b.v. draadloze afstandsbediening
D. Elk beschikbaar type zender kan worden toegepast. (Per ontvanger kunnen maximaal 6 zenders worden aangemeld.)
E. Splitter
F. Modulaire kabel

Opmerking
Bij de gebruikte modulaire kabel moet van beide modulaire connectoren het “lipje” naar de markering op de modulaire kabel worden gemonteerd. Draadkleur C1 t/m C6 kan variëren afhankelijk van het type toegepaste modulaire kabel.

15.6 Aansluiten draadloze afstandsbedieningen & sensoren

Brink Climate Systems B.V. biedt een reeks van vijf typen afstandsbedieningen en sensoren (A–E) die draadloos verbinding maken met een WTW-toestel via een USB-transceiver (F).
Afstandsbedieningen (type A, B en C) geven aan wanneer de filter(s) moeten worden gereinigd of vervangen, of wanneer er een storing optreedt in het ventilatiesysteem.
Meerdere afstandsbedieningen en/of sensoren kunnen worden gekoppeld aan één USB-transceiver.
Per USB-transceiver kunnen maximaal twaalf apparaten worden aangesloten, bestaande uit maximaal vier afstandsbedieningen, vier CO_2-sensoren en vier vochtsensoren.

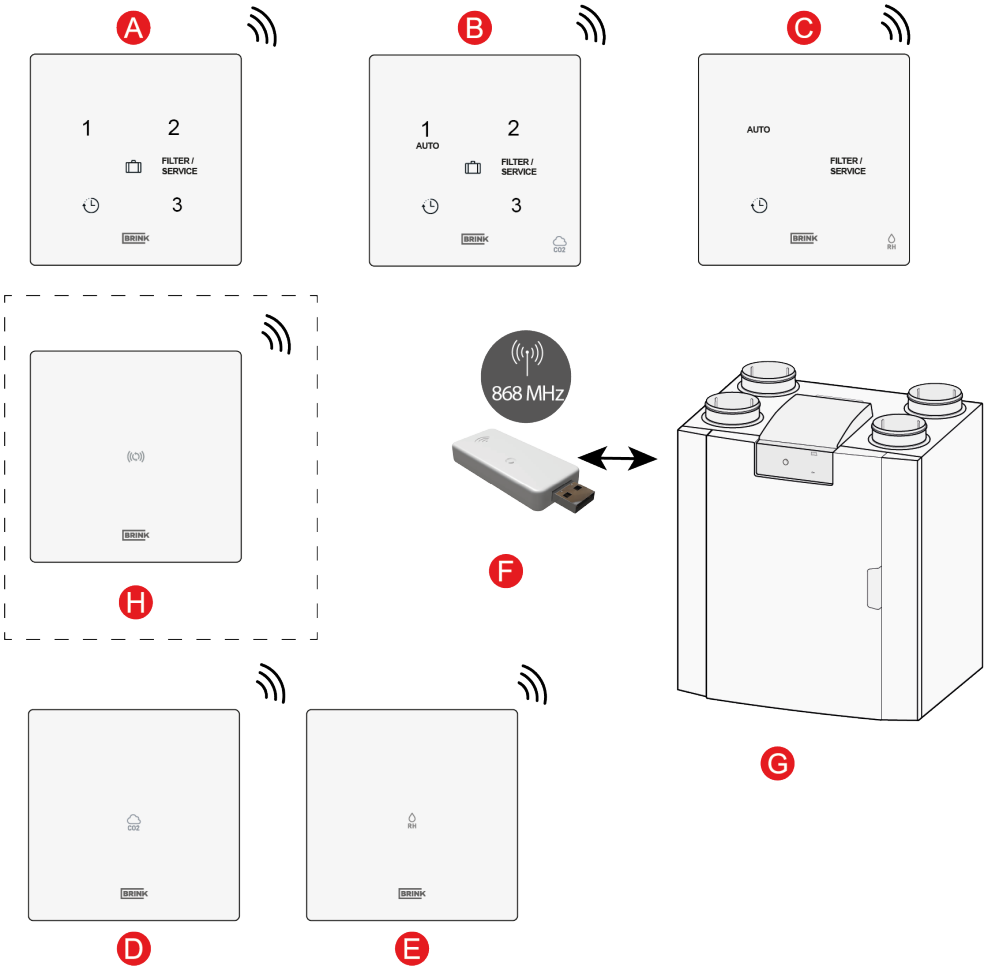

A. Draadloze driestandenschakelaar
B. Draadloze CO_2-sensor met driestandenschakelaar
C. Draadloze RV-sensor met boostfunctie
D. Draadloze CO_2-sensor
E. Draadloze RV-sensor
F. USB-transceiver
G. Flair-toestel met USB-aansluiting (als voorbeeld)
H. (Optionele) Signaalversterker

15.7 ModBus-aansluiting

Opmerking
Indien ModBus actief is, kan de ventilatiestand niet via of eventueel aangesloten meerstandenschakelaar worden gewijzigd! Ook zal een eventueel aangesloten vochtsensor niet functioneren.

Het toestel kan worden aangesloten op een ModBus-systeem, zoals een gebouwbeheersysteem (GBS).

De verbinding tussen het toestel en het ModBus-systeem kan op een van de volgende manieren tot stand worden gebracht:

- Via de rode 3-polige connector X15 op de UWA2-B basisprint: Raadpleeg (→ Elektrisch schema ► 43) voor informatie over de bedrading en jumperinstellingen.
- Via de rode connector X06 op de extensieprint (UWA2-E): Raadpleeg (→ Elektrisch schema voor accessoires ► 44) voor informatie over de bedrading en jumperinstellingen.

De functie van deze connector kan worden ingesteld met parameters 14.1 tot en met 14.4. Zie (→ Instelwaarden ► 61).

Raadpleeg voor de volledige specificaties van het ModBus-protocol de ModBus Integration Manual op www.brinkclimatesystems.nl.

15.8 Jumperinstellingen

Controleer vóór het aansluiten van de busbedrading of de jumperinstellingen overeenkomen met de geselecteerde bus-toepassing. Onjuiste instellingen kunnen communicatiestoringen veroorzaken.

Toepassing	UWA2-B Jumper X12	UWA2-B Jumper X121	UWA2-B Jumper X122	UWA2-E Jumper X07
ModBus, toestel aan einde van buslijn	Geplaatst	Verwijderd	Verwijderd	Verwijderd
ModBus, afsluitweerstand al aanwezig	Verwijderd	Verwijderd	Verwijderd	Verwijderd
interneBus	Geplaatst	Geplaatst	Geplaatst	Geplaatst

15.9 Aansluiten eBus-connector

Opmerking
Deze connector is polariteitgevoelig. De aansluiting werkt niet als de draden op de verkeerde schroefklemmen worden aangesloten!

Gebruik voor het aansluiten van een eBus-accessoire de twee-polige afneembare (groene) stekker X17 aan de achterkant van de printplaat.
Het eBus-protocol kan worden gebruikt voor:

- Brink Air Control (→ Aansluiten Brink Air Control ► 52)
- Brink Touch Control (→ Aansluiten Brink Touch Control ► 52).
- CO_2 sensor (→ Aansluiten CO2-sensor ► 54)
- Externe kanaalvoorverwarmer (→ Aansluiten externe kanaalvoorverwarmer ► 56)
- Externe kanaalnaverwarmer (→ Aansluiten externe kanaalnaverwarmer ► 57)
- Vraaggestuurd ventileren 2.0 (→ Aansluiten vraaggestuurde ventilatie ► 55)

Opmerking
Het gecombineerde gebruik van de drie accessoires Touch Control, externe kanaalvoorverwarmer en externe kanaalnaverwarmer is niet mogelijk vanwege de belastingslimiet van het eBus-systeem.

15.10 InterneBus-aansluiting

Opmerking
De interneBus is polariteitsgevoelig. Verbind tussen alle toestellen alleen klemmen met hetzelfde nummer. Gebruik twisted-pair-kabel voor X15-2 en X15-3.
Raadpleeg (→ Elektrisch schema ► 43) voor details over de bedrading en jumperinstellingen.

Waarschuwing
Verbind X15-1, X15-2 en X15-3 nooit onderling. Verbind alleen klemmen met hetzelfde nummer met elkaar.

Voor M (master):
Parameter. 8.1 - Master
Parameter. 14.1 - interneBus

Voor S1 (Slave 1):
Parameter. 8.1 - Slave
Parameter. 14.1 - interneBus

Voor S2 (Slave 2):
Parameter. 8.1 - Slave
Parameter. 14.1 - interneBus

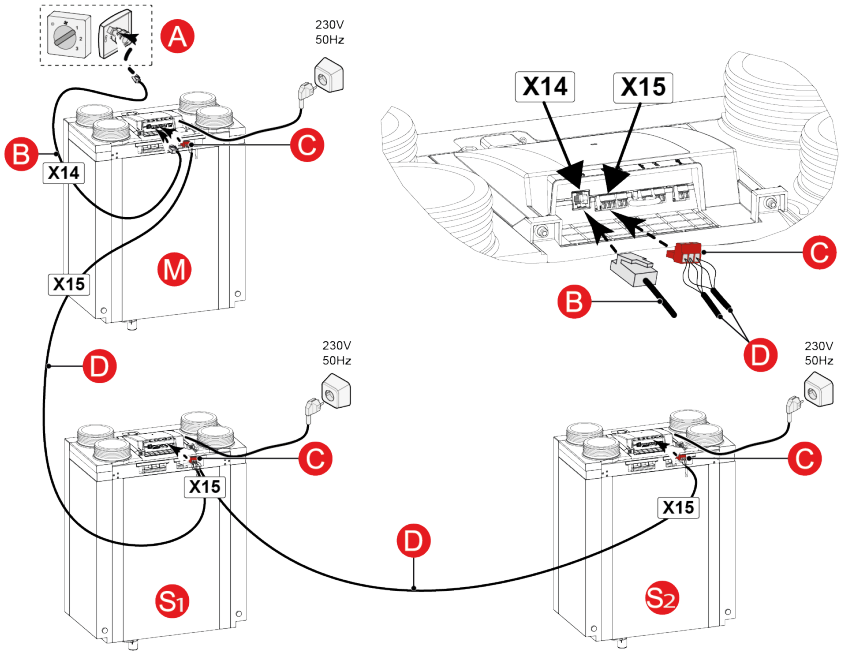

A	=	Meerstandenschakelaar
B	=	Drie-polige connector rood
C	=	Modulaire kabel
D	=	Drie-aderige laagspanningskabel
M	=	Mastertoestel (bijvoorbeeld een toestel type 4-0)
S1/S2	=	Slave-toestellen (als voorbeeld zijn toestellen type 4-0 afgebeeld); maximaal negen slave-toestellen koppelen via interneBus.

Alle Flair 400 ZV-toestellen volgen het luchtdebiet van het toestel dat als "Master" is ingesteld.
De foutmeldingen van alle toestellen worden weergegeven op van het mastertoestel en op van het betreffende toestel.
Bij gebruik van een Brink Air Control deze altijd op het mastertoestel aansluiten. Wanneer Brink Home wordt gebruikt, moet de internetverbinding op het mastertoestel worden geconfigureerd.
Configureer na het aansluiten van de kabels elk Flair 400 ZV-toestel:

- Activeer "interneBus" in menu 14.1 "Type busaansluiting" waar kort daarna het netwerksymbool verschijnt.
- Configureer elke slave in menu 8.1 "Toestelinstelling slave 1, slave 2, etc." waar kort daarna op het mastertoestel het M-symbool verschijnt en op de slave-toestellen het S1- of S2-symbool
- Zet alle toestellen uit en aan.

Opmerking
Sluit accessoires zoals een vochtsensor, standenschakelaar, extensieprint (UWA2-E) of eBus-apparaat uitsluitend aan op het mastertoestel.
Als een extensieprint (UWA2-E) is geïnstalleerd, moeten meerdere kabels op connector X15 van de UWA2-B basisprint worden aangesloten.

15.11 Aansluiten Brink Air Control

Opmerking
Verbind accessoirepin 1 met X17 pin 2 en accessoirepin 2 met X17 pin 1.

Sluit een Brink Air Control aan zoals hieronder beschreven. Raadpleeg ook de Air Control-handleiding.
De Air Control werkt onmiddellijk na het aansluiten, er zijn geen parameterwijzigingen nodig.

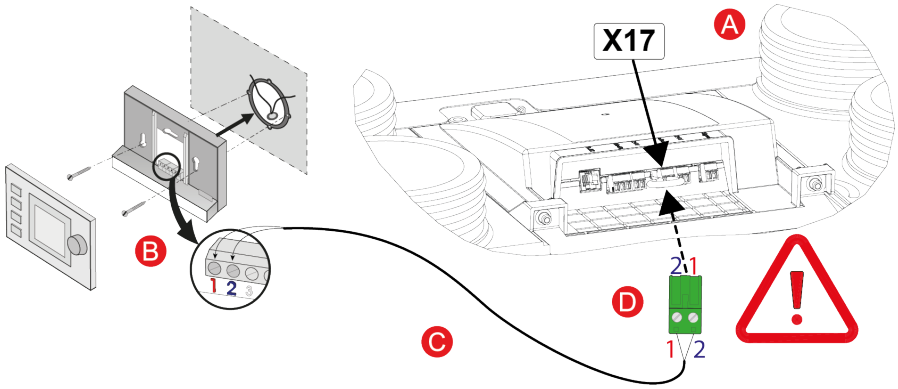

A. Toestel
B. Air Control (optie)
C. Twee-aderige stuurstroomkabel
D. Groene twee-polige schroefconnector op positie X17 van printplaat

De Air Control ondersteunt de Flair 400 ZV vanaf softwareversie 18.

15.12 Aansluiten Brink Touch Control

Opmerking
Verbind accessoirepin 1 met X17 pin 2 en accessoirepin 2 met X17 pin 1.

Sluit een Brink Touch Control aan zoals hieronder beschreven. Raadpleeg ook de Touch Control-handleiding.
De Touch Control werkt onmiddellijk na het aansluiten, er zijn geen parameterwijzigingen nodig.

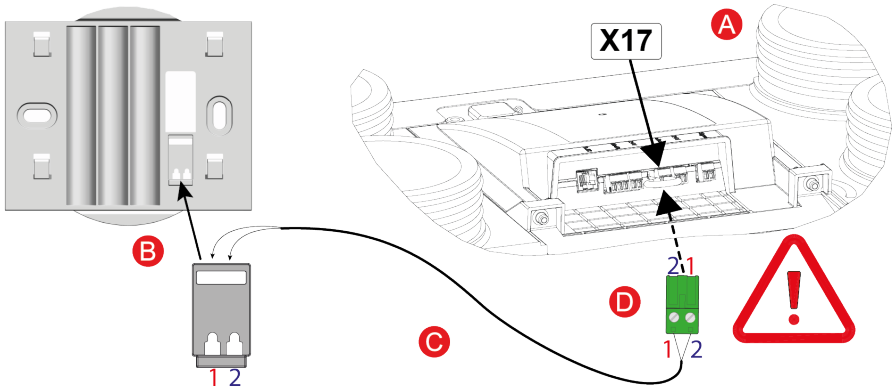

A. Toestel
B. Basisplaat Touch Control
C. Twee-aderige stuurstroomkabel
D. Groene 2-polige schroefconnector op positie X17 van printplaat

15.13 Signaaluitgang (X19)

De blauwe X19-connector wordt gebruikt om aan te geven:

- Filtermeldingen
- Foutmeldingen
- Brandbeveiliging

Deze connector bevindt zich aan de achterzijde van de UWA2-B basisprint boven op het toestel.

De werking van deze functie wordt ingesteld met parameter 16.1. Zie (→ Instelwaarden ► 61).

Connector X19 levert continu 24 VDC (60 mA). Bij een filter- of storingsmelding kan deze spanning als uitgangssignaal worden gebruikt.

15.14 Aansluiten vochtsensor

Verwijder de afdekking van de basisprint om een RV-sensor (relatieve vochtigheid) aan te sluiten.
Gebruik de meegeleverde kabel om de RV-sensor aan te sluiten op connector X07 op de basisprint, zoals hieronder beschreven.
Raadpleeg de handleiding van de RV-sensor voor een gedetailleerde configuratie.
Om de vochtsensor in te schakelen en de gevoeligheid in te stellen, stelt u parameter 7.1 en 7.2 correct in via het instellingenmenu.

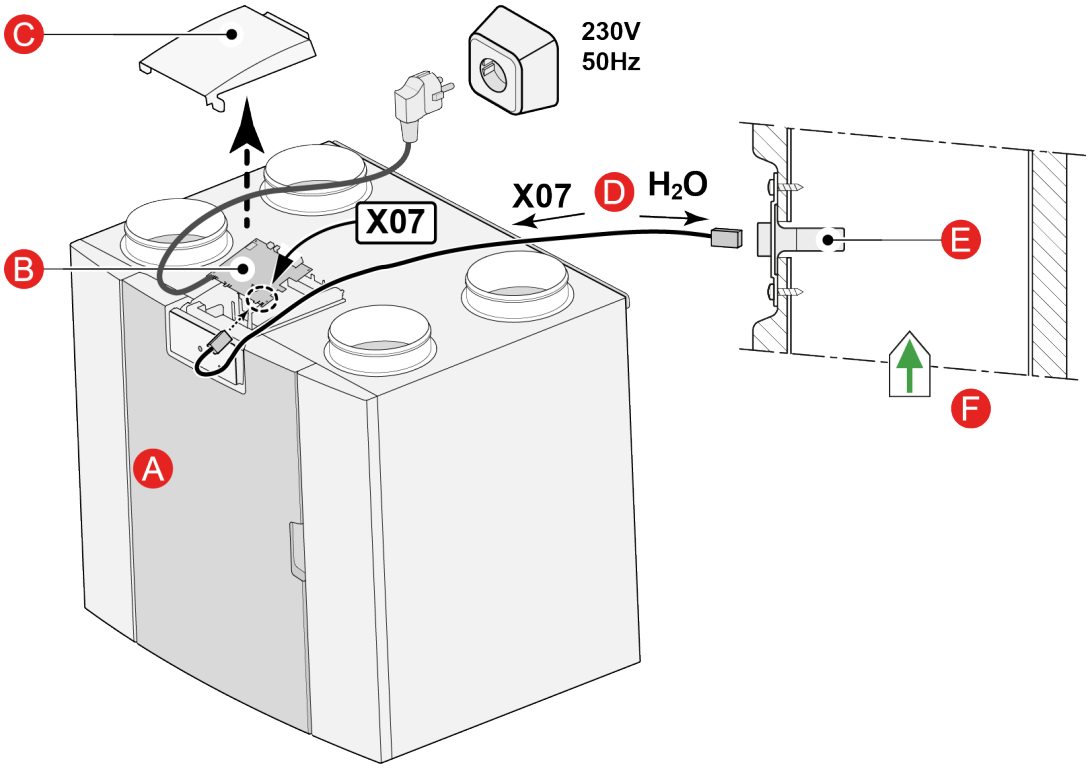

A. Flair-toestel 4-0 (voorbeeld)
B. UWA2-B Basisprint
C. Deksel
D. Kabel vochtsensor (meegeleverd in vochtsensorset)
E. Vochtsensor
F. Extractieluchtkanaal (uit woning)

15.15 Aansluiten CO2-sensor

Waarschuwing
Elke 24 V-uitgang (X16 en X18) is beperkt tot een maximale belasting van 5 VA.

De twee zwarte connectoren X16 en X18 worden gebruikt voor de voeding van 24 V-accessoires.
Deze connectoren bevinden zich op het achterste gedeelte van de basisprint (UWA2-B), boven op het toestel.

Opmerking
De eBus-connector is polariteitsgevoelig. Een onjuiste polariteit voorkomt communicatie.

Voor het aansluiten van CO_2-sensor(en) gebruikt u de 2-polige afneembare groene connector X17, die zich aan de achterzijde van de basisprint bevindt, zoals hieronder aangegeven.
Raadpleeg ook de handleiding van de CO_2-sensor.

- Er kunnen maximaal vier CO_2-sensoren worden aangesloten.
- Zorg ervoor dat de DIP-schakelaars op elke sensor zijn ingesteld volgens het adres en de bekabelingsvereisten van de sensor.
- Parameter 6.1 wordt gebruikt om de CO_2-sensorfunctie in het toestel in (instelling Aan of ECO) of uit (instelling Uit) te schakelen.
- Wanneer parameter 6.1 op 'Aan' of 'ECO' staat, kunnen de minimale en maximale CO_2-grenswaarden per sensor met parameters 6.2 tot en met 6.9 worden ingesteld.

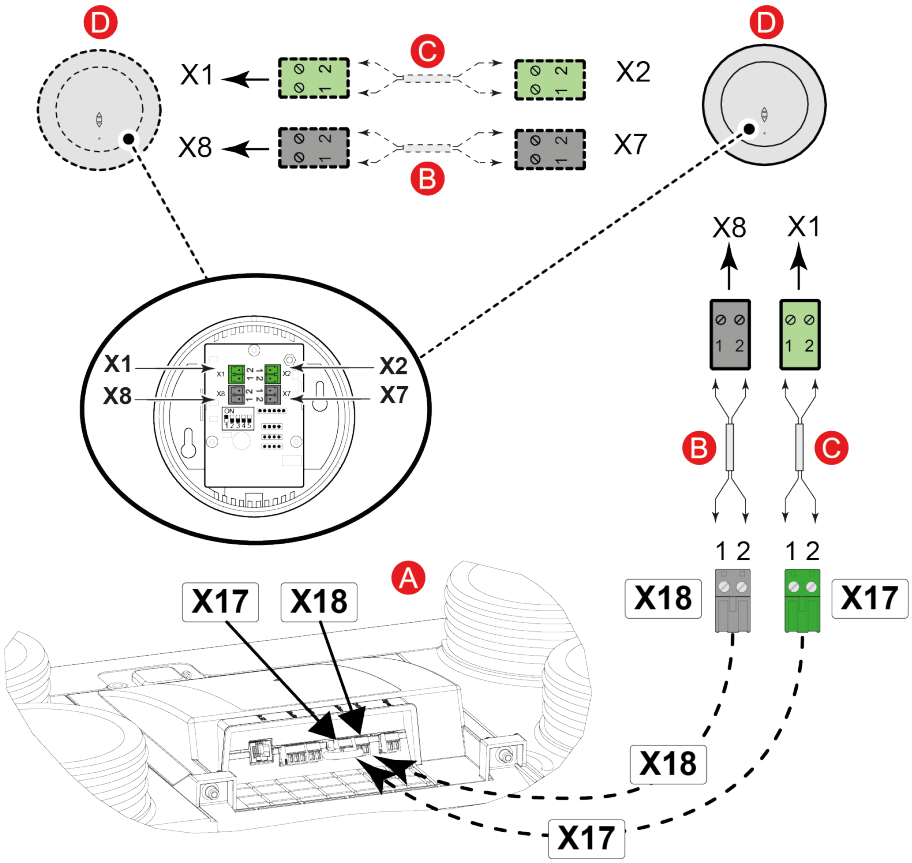

A. Toestel
B. Twee-polige stuurstroomkabel voor 24 V-voeding (zwarte connectoren)
C. Twee-polige stuurstroomkabel voor eBus-aansluiting (groene connectoren)
D. CO_2-sensor(en)

15.16 Aansluiten vraaggestuurde ventilatie

Met vraaggestuurd ventileren is het mogelijk de ventilatiebehoefte af te stemmen op de luchtkwaliteit. Het afstemmen van de ventilatiebehoefte met vraaggestuurd ventileren kan op twee verschillende manieren, namelijk op basis van CO_2-meting of op basis van tijdprogrammering. Hiervoor zijn twee verschillende sets leverbaar. Handmatige bediening met een extra meerstandenschakelaar blijft ook mogelijk.
Raadpleeg voor informatie omtrent instellen, bediening en aansluiten van vraaggestuurd ventileren 2.0 het bij de vraagsturing meegeleverde installatievoorschrift.

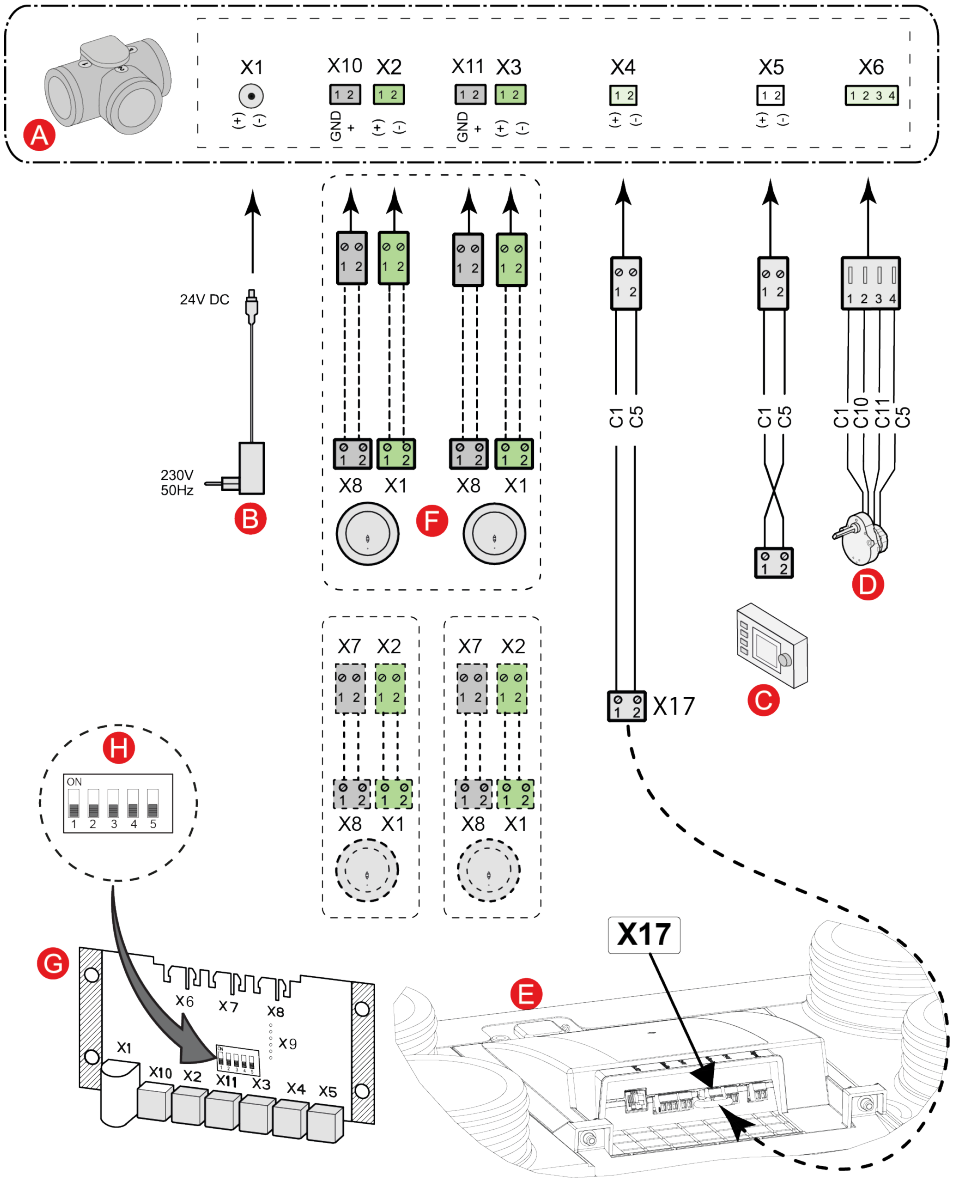

A. Zoneregelklep vraaggestuurd ventileren
B. Voeding 24 VDC
C. Brink Air Control
D. Klepmotor met zoneregelklep
E. eBus-aansluiting X17 op toestel
F. CO_2-sensoren (alleen van toepassing bij vraagsturing op basis van CO_2)
G. Printplaat vraagsturing
H. Dipswitch-instelling op de print van de zoneregelklep

15.17 Aansluiten externe kanaalvoorverwarmer

Sluit een externe kanaalvoorverwarmer aan zoals hieronder beschreven. Raadpleeg ook de handleiding van de externe kanaalvoorverwarmer.

- Installeer de externe kanaalvoorverwarmer in het buitenluchtkanaal vóór het toestel.
- Sluit de signaalkabel van de externe kanaalvoorverwarmer aan op connector X17 van het toestel.
- De externe kanaalvoorverwarmer moet worden geïnstalleerd met de pijl voor de luchtstroomrichting correct uitgelijnd. Installeer de externe kanaalvoorverwarmer niet ondersteboven of in een andere niet-goedgekeurde oriëntatie.
- Stel de DIP-switches (G) correct in.
- Stel parameter 5.1 correct in.
- Sluit de stekker van de externe kanaalvoorverwarmer aan op 230 V nadat installatie is voltooid.

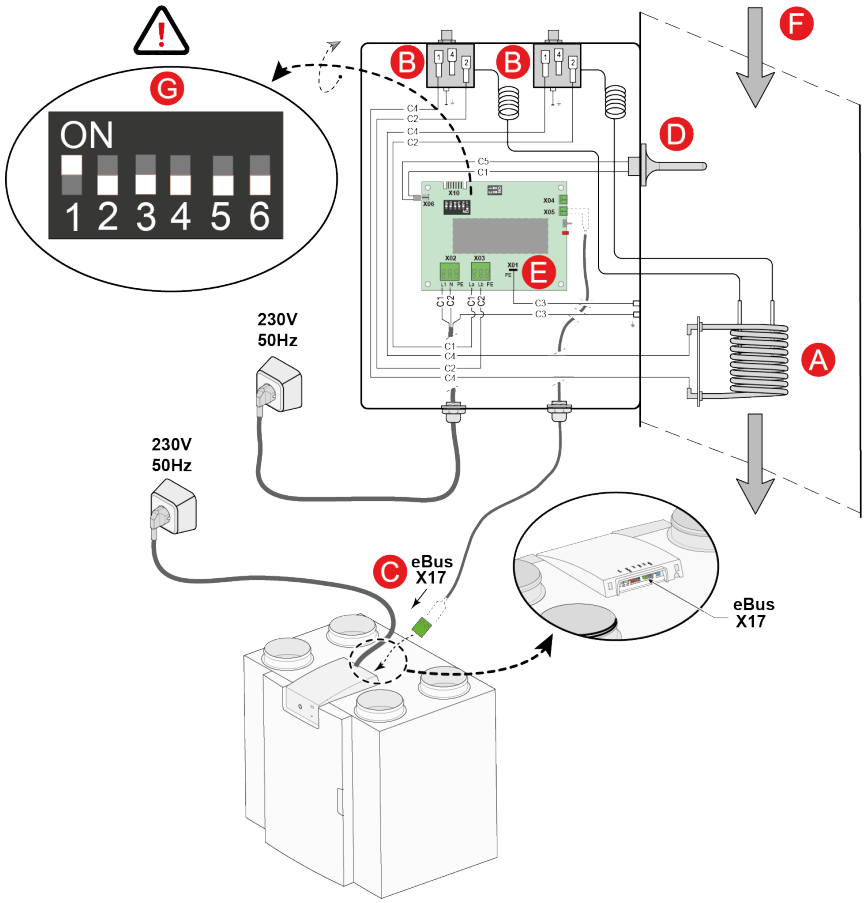

A. Elektrisch verwarmingselement
B. Oververhittingsbeveiliging met handmatige reset
C. 2-polige eBus-aansluiting X17 op het Flair-toestel
D. Luchttemperatuursensor
E. Besturingsprint (UVP1)
F. Luchtstroomrichting
G. DIPswitch-instelling op de print van de externe kanaalverwarmer

Draadkleuren
C1 = Bruin
C2 = Blauw
C3 = Groen- Geel
C4 = Zwart
C5 = Wit

15.18 Aansluiten externe kanaalnaverwarmer

Waarschuwing
Voorkom oververhitting:
Zorg voor voldoende luchtdebiet voordat u de externe kanaalnaverwarmer inschakelt.
Stel parameter 1.1 in op minimaal 50 m³/h om oververhitting te voorkomen.

Sluit een externe kanaalnaverwarmer aan zoals hieronder beschreven. Raadpleeg ook de handleiding van de externe kanaalnaverwarmer.

- Installeer de externe kanaalnaverwarmer in het toevoerluchtkanaal na het toestel.
- Sluit de signaalkabel van de externe kanaalnaverwarmer aan op connector X17 van het toestel.
- De externe naverwarmer in het luchtkanaal moet zo worden geïnstalleerd dat de pijl voor de luchtstroomrichting correct is uitgelijnd. Installeer de externe naverwarmer niet ondersteboven of in een andere, niet-goedgekeurde positie.
- Stel de DIP-switches (G) correct in.
- Stel Flair parameter 5.2 en 5.3 correct in.
- Sluit de stekker van de externe kanaalnaverwarmer aan op 230 V nadat installatie is voltooid.

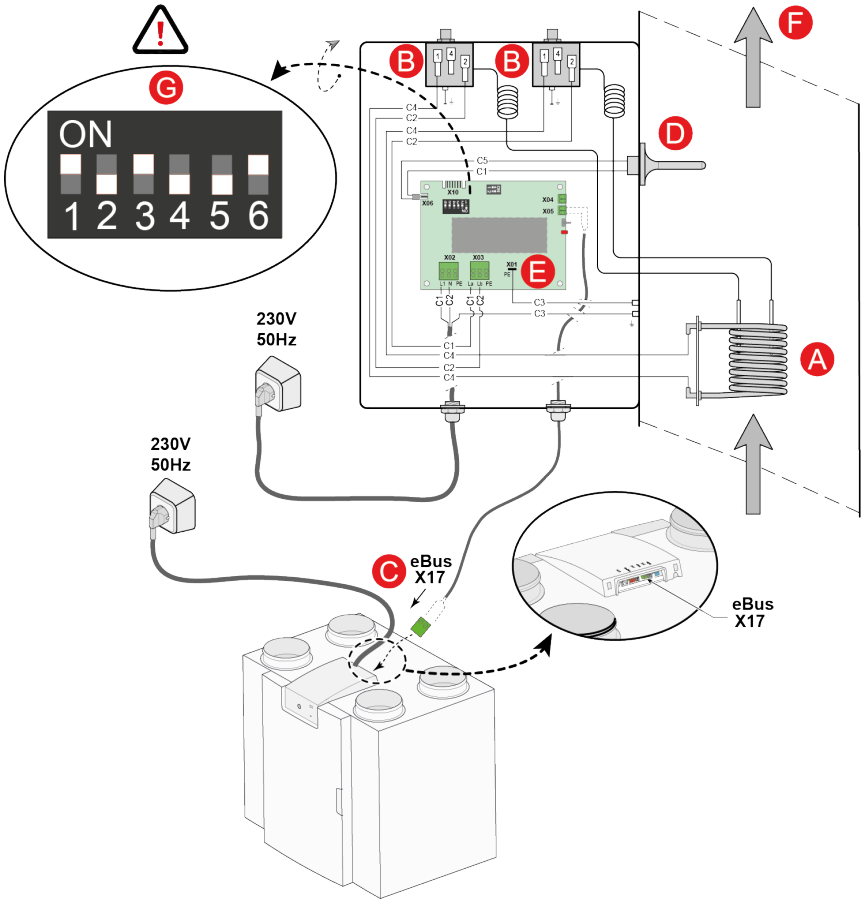

A. Elektrisch verwarmingselement
B. Oververhittingsbeveiliging met handmatige reset
C. 2-polige eBus-aansluiting X17 op het Flair-toestel
D. Luchttemperatuursensor
E. Besturingsprint (UVP1)
F. Luchtstroomrichting
G. DIPswitch-instelling op de print van de externe kanaalverwarmer

Draadkleuren
C1 = Bruin
C2 = Blauw
C3 = Groen- Geel
C4 = Zwart
C5 = Wit

15.19 Aansluitvoorbeeld aardwarmtewisselaar

Een aardwarmtewisselaar (GHE) conditioneert de inkomende buitenlucht met behulp van de stabiele bodemtemperatuur. Het activeren van deze optie maakt voorverwarmings- of voorkoellogica mogelijk.

Op het Flair toestel met een extensieprint (UWA2-E) kan een aardwarmtewisselaar worden aangesloten.

Afhankelijk van het toegepaste kleptype kan de aardwarmtewisselaar worden aangesloten op de extensieprint.
X10 no. 1 & 2 - Relais uitgang 1 (fabrieksinstelling)
X11 no. 1 & 2 - Relais uitgang 2
X14 no. 1 & 2 - Analoog uitgang 1 (0 - 10 V)
X15 no. 1 & 2 - Analoog uitgang 2 (0 - 10 V)

Sluit de buitentemperatuurvoeler aan op nr. 1 en nr.2 van de connector X-16.

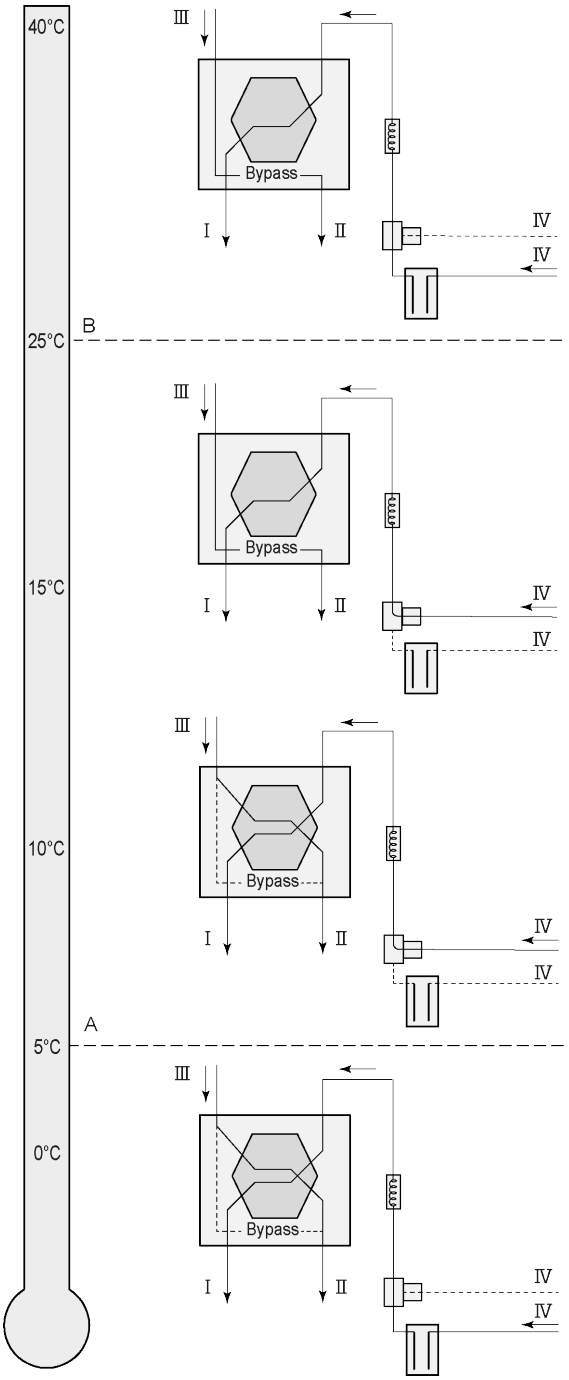

A. Minimale temperatuur
B. Maximale temperatuur

I Toevoerlucht (naar woning)

II Afvoerlucht (naar buiten)

III Extractielucht (uit woning)

IV Buitenlucht (van buiten)

Opmerking
Bij toepassing van een aardwarmtewisselaar moet parameter 11.1 worden gewijzigd van “UIT” naar “IN”.
Zie (→ Instelwaarden ► 61)

16 Service en reserveonderdelen

16.1 Opengewerkte tekening serviceonderdelen

In de opengewerkte tekening zijn alle serviceonderdelen van het toestel Flair 400 ZV weergegeven.
Elk component komt overeen met de onderdeelnummers die zijn vermeld in (→ Serviceonderdelen ► 60, ► 59)

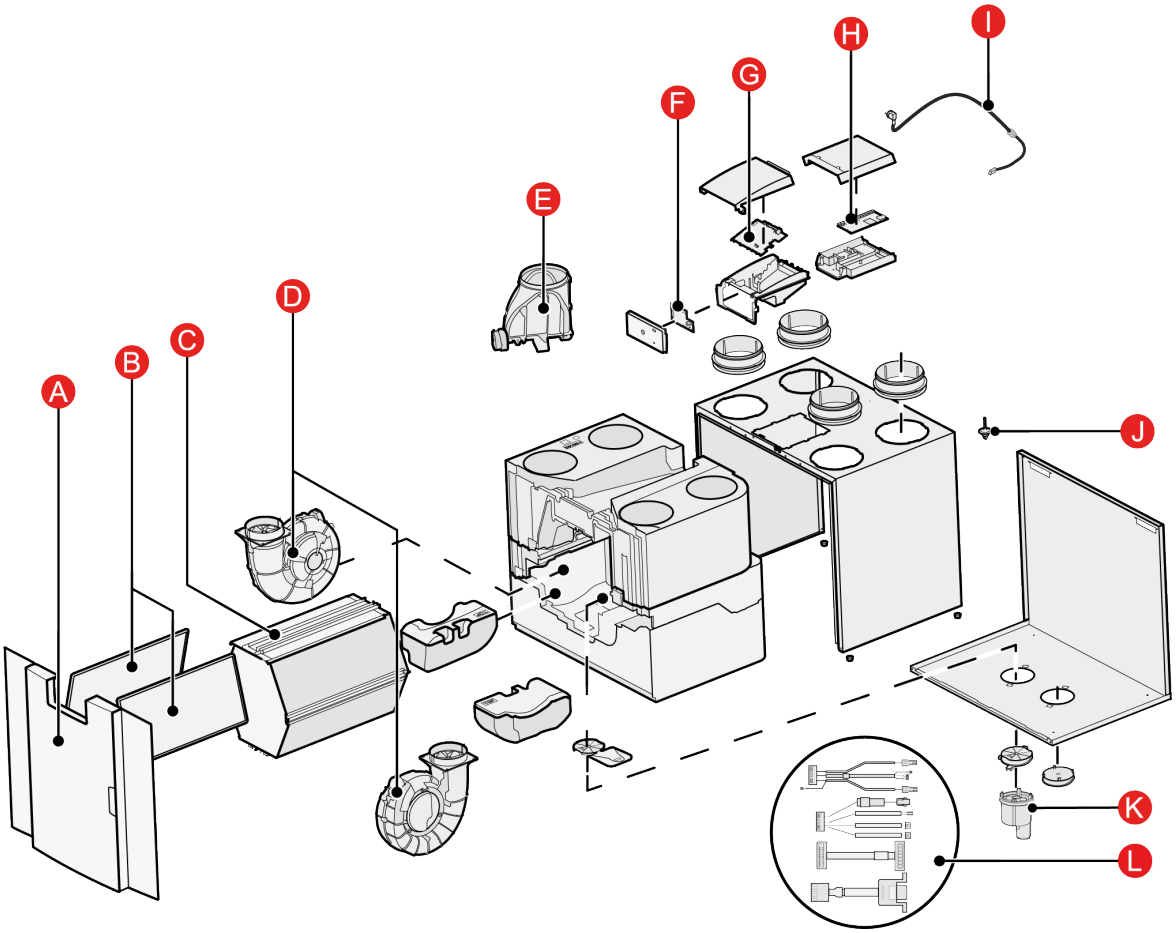

16.2 Serviceonderdelen

Nr.	Artikelomschrijving	Artikelcode
A	Kunststof voorpaneel	532805
B	Filters (2 stuks) ISO Coarce 60%	532716
C	Warmtewisselaar	532754
D	Ventilator (1 stuks)	532770
E	Bypassklep met motor compleet	532760
F	Wifiprintplaat	522753
G	Basisprint (UWA2-B)	532966
H	Uitbreidingsprint UWA2-E (optie)	532751
I	Snoer met netstekker 230 V	532756
J	Temperatuursensor NTC 10K	531775
K	Condensafvoer	532762
L	Kabelset	532816

16.3 Serviceartikelen bestellen

Bij het bestellen van onderdelen moet u naast de betreffende artikelcode (zie opengewerkte tekening) ook het type warmteterugwintoestel, serienummer, bouwjaar en naam van het onderdeel vermelden:

Opmerking
Het type, serienummer en bouwjaar van het toestel staan vermeld op het typeplaatje achter het kunststof voorpaneel van het toestel.

Voorbeeld	
Toesteltype	Flair 400 ZV
Serienummer	431066262801
Bouwjaar	2026
Onderdeel	Ventilator
Artikelcode	532770
Aantal	1

17 Instelwaarden

In de onderstaande tabellen staan alle instelbare parameters van het WTW-toestel Flair 400 ZV

Waarschuwing
Onjuiste instellingen kunnen de werking van het toestel nadelig beïnvloeden.
Stem wijzigingen aan parameters die niet in deze handleiding zijn beschreven altijd af met Brink Climate Systems B.V. voordat u deze doorvoert.

Luchtdebietinstellingen

Para-meter	Omschrijving	Fabrieks-instelling	Instelbereik
1.1	Luchtdebiet stand 0	50 m³/h	0 of instelbaar tussen 35 m³/h en 400 m³/h *
1.2	Luchtdebiet stand 1	100 m³/h	Instelbaar tussen 35 m³/h en 400 m³/h **
1.3	Luchtdebiet stand 2	200 m³/h	Instelbaar tussen 35 m³/h en 400 m³/h ***
1.4	Luchtdebiet stand 3	300 m³/h	Instelbaar tussen 35 m³/h en 400 m³/h ****
1.5	Onbalans toelaatbaar	Ja	Ja / Nee
1.6	Onbalans (ruimteafhankelijke haard)	0%	0% tot +20%
1.7	Offset toevoer	0%	-15% tot +15% ventilatiestand *****
1.8	Offset afvoer	0%	-15% tot +15% ventilatiestand *****
1.19	Standaard ventilatiestand	1	0 of 1

**(nooit hoger dan parameter 1.2)*
***(niet lager dan parameter 1.1 of hoger dan parameter 1.3)*
****(niet lager dan parameter 1.2 of hoger dan parameter 1.4)*
*****(nooit lager dan parameter 1.3)*
******(Waarde teruggerekend naar het ingestelde luchtdebiet; zie de weergegeven waarde in de user interface.)*

Bypass instellingen

Para-meter	Omschrijving	Fabrieks-instelling	Instelbereik
2.1	Bypassmodus	Automatisch	- Automatisch - Bypass gesloten - Bypass open
2.2	Bypasstemperatuur "uit woning"	24 °C	15 °C tot 35 °C
2.3	Bypasstemperatuur "van buiten"	10 °C	7 °C tot 15 °C
2.4	Bypasshysterese	2 °C	0 °C tot 5 °C
2.5	Bypassmodus boost	Uit	Aan / Uit *
2.6	Keuze ventilatiestand Bypassboost	3	0, 1, 2 of 3

** (Wanneer bypassboost is ingeschakeld, schakelt het toestel automatisch naar de toegewezen ventilatiestand (2.6) zodra de bypass opent.)*

Vorstbeveiliging instellingen

Para-meter	Omschrijving	Fabrieks-instelling	Instelbereik
3.1	Vorsttemperatuur	0 °C	-1,5 °C tot +1,5 °C
3.2	Minimale inblaastemperatuur	10 °C	7 °C tot 17 °C

Filterinstellingen

Para-meter	Omschrijving	Fabrieks-instelling	Instelbereik
4.1	Aantal dagen tot aan filtermelding	90	1 - 365 dagen
4.2	Start filterwizard	Nee	Ja / Nee
4.3	Filter reset	Nee	Ja* / Nee**

**(Ja: de filtertimer wordt onmiddellijk gereset.)*
***(Nee: de filtertimer blijft ongewijzigd.)*

Externe kanaalverwarmer instellingen

Para-meter	Omschrijving	Fabrieks-instelling	Instelbereik
5.1	Externe kanaalvoorverwarmer in- en uitschakelen	Uit	Aan / Uit
5.2	Externe kanaalnaverwarmer in- en uitschakelen	Uit	Aan / Uit
5.3	Temperatuur externe kanaalnaverwarmer	21 °C	15 °C tot 30 °C

CO_2 Sensor instellingen

Gebruik deze parameters om tot vier eBus CO_2-sensoren te configureren. Elke sensor moet een uniek adres hebben.

Para-meter	Omschrijving			Fabrieks-instelling	Instelbereik
6.1	eBus CO_2-sensor in- en uitschakelen			Uit	Aan / Uit / ECO
6.2	Sensor 1	ppm CO_2	Minimaal	400	400 - 2000 ppm = parts per million (CO_2-concentratie)*
6.3			Maximaal	1200	
6.4	Sensor 2	ppm CO_2	Minimaal	400	
6.5			Maximaal	1200	
6.6	Sensor 3	ppm CO_2	Minimaal	400	
6.7			Maximaal	1200	
6.8	Sensor 4	ppm CO_2	Minimaal	400	
6.9			Maximaal	1200	

**(eBus CO_2 sensor)*

Vochtsensor instellingen

Para-meter	Omschrijving	Fabrieks - instelling	Instelbereik
7.1	In- en uitschakelen vochtsensor	Uit	Aan / Uit
7.2	Gevoeligheid vochtsensor	0	+2 = meest gevoelig 0 = basis instelling -2 = minst gevoelig

Cascade

Para-meter	Omschrijving	Fabrieks-instelling	Instelbereik
8.1	Instelling toestel	Master	*Mastertoestel* *1 t/m 9 = Slave-toestel**

**(tot 9 secundaire toestellen)*

Schakelcontacten

- Onderstaande instelwaarden zijn alleen beschikbaar voor toestellen uitgerust met een extensieprint (UWA2-E).

Para-meter	Omschrijving	Fabrieks-instelling	Instelbereik
9.1	Maak- of verbreekcontact 1	Maak	Maak / Verbreek *
9.2	Regeling schakelcontact 1	Uit	Uit / Aan Voldoet aan de bypassvoorwaarden Bypassklep open sturen Externe klep open sturen
9.3	Schakelcontact 1 Actie toevoerventilator	Ventilator uit	Ventilator uit Ventilator draait op absoluut minimum Ventilator volgens stand 1, 2, 3 of 0 Ventilator draait op absoluut maximum Ventilator volgens meerstandenschakelaar Geen aansturing toevoerventilator
9.4	Schakelcontact 1 Actie afvoerventilator	Ventilator uit	Ventilator uit Ventilator draait op absoluut minimum Ventilator volgens stand 1, 2, 3 of 0 Ventilator draait op absoluut maximum Ventilator volgens meerstandenschakelaar Geen aansturing afvoerventilator
9.5	Maak- of verbreekcontact 2	Maak	Maak/ Verbreek*
9.6	Regeling schakelcontact 2	Uit	Uit / Aan Voldoet aan Bypass voorwaarden Bypassklep open sturen Externe klep open sturen
9.7	Schakelcontact 2 Actie toevoerventilator	Ventilator uit	Ventilator uit Ventilator draait op absoluut minimum Ventilator volgens stand 1, 2, 3 of 0 Ventilator volgens meerstandenschakelaar Ventilator draait op absoluut maximum Geen aansturing toevoerventilator
9.8	Schakelcontact 2 Actie afvoerventilator	Ventilator uit	Ventilator uit Ventilator draait op absoluut minimum Ventilator volgens stand 1, 2, 3 of 0 Ventilator volgens meerstandenschakelaar Ventilator draait op absoluut maximum Geen aansturing afvoerventilator

** Maakcontact = normaal geopend (NO)*
Verbreekcontact = normaal gesloten (NC)

Spanningsinstellingen connector X-12 en X-13 (0-10 V)

- Onderstaande instelwaarden zijn alleen beschikbaar voor toestellen uitgerust met een extensieprint (UWA2-E).

Connector X-12 en X-13 kunnen worden gebruikt voor externe regelsignalen, bijvoorbeeld van een CO_2-sensor of vochtsensor.

Para-meter	Omschrijving		Fabrieks-instelling	Instelbereik
10.1	Ingang 1*	Mode	Uit	Aan / Uit
10.2		Minimum spanning	0V	0V - 10V
10.3		Maximum spanning	10V	0V - 10V
10.4	Ingang 2**	Mode	Uit	Aan / Uit
10.5		Minimum spanning	0V	0V - 10V
10.6		Maximum spanning	10V	0V - 10V

**(Connector X-12)*
***(Connector X-13)*

Instellingen aardwarmtewisselaar

- Onderstaande instelwaarden zijn alleen beschikbaar voor toestellen uitgerust met een extensieprint (UWA2-E).

Een aardwarmtewisselaar gebruikt de stabiele bodemtemperatuur om de aangezogen buitenlucht voor te behandelen. Wanneer deze optie wordt ingeschakeld, wordt de regeling voor voorverwarmen of voorkoelen geactiveerd.

Para-meter	Omschrijving	Fabrieks-instelling	Instelbereik
11.1	In- of uitschakelen	Uit	In / Uit
11.2	Schakeltemperatuur 1	5 °C	0,0 °C tot 10,0 °C
11.3	Schakeltemperatuur 2	25 °C	15,0 °C tot 40,0 °C
11.4	Stand klep 24 volt aansturing	Dicht	Open / Dicht
11.5	Klep aansturing	Relais uitgang 1	Analoog uitgang 1 (0-10 V) Analoog uitgang 2 (0-10 V) Relais uitgang 1 Relais uitgang 2

Cv-systemen + WTW instelling

Maakt gezamenlijke werking met cv-systemen mogelijk met behulp van een gedeeld stuursignaal.

Para-meter	Omschrijving	Fabrieks - instelling	Instelbereik
12.1	Status	Uit	Aan / Uit

Netwerk instellingen

Para-meter	Omschrijving	Fabrieks-instelling	Instelbereik
13.1	Wifi netwerk instellen		
13.2	Aanmelden Brink Home		Wachtwoord invullen
13.3	IP-Adres Default gateway Subnet Mask Primary DNS Secundary DNS Naam Home Module Destination Server-IP Destination Server-port		
13.4	Geavanceerde netwerkinstellingen		Destination Server-IP Destination Server-port
13.5	Reset netwerk instellingen	Nee	Ja* / Nee

**("Ja": Wissen van alle instellingen en terug naar default instellingen)*

Communicatie-instellingen

Para-meter	Omschrijving	Fabrieks-instelling	Instelbereik
14.1	Type busverbinding	ModBus	Uit / interneBus / ModBus
14.2	Slave adres	20	1 - 247 *
14.3	Baudrate	19k2	1200 / 2400 / 4800 / 9600 / 19k2 / 38k4 / 56k / 115k2 *
14.4	Pariteit	Even	Geen / Even / Oneven *

**(Voor ModBus)*

User interface instellingen

Para-meter	Omschrijving	Fabrieks-instelling	Instelbereik
15.1	Taal	Nederlands	Nederlands
15.2	Datum & Tijd notatie		
15.3	Datum & Tijd configuratie	DD-MM-YYYY	Dag-Maand-Jaar (DD-MM-YYYY) / Maand-Dag- Jaar (MM-DD-YYYY)
		24h	12h / 24h
15.4	De user interface instellen als standenschakelaar	Nee	Ja* / Nee**
15.5	Terug naar fabrieksinstelling	Nee	Ja / Nee
15.6	Wizard ventilatorpositie	Nee	Ja / Nee
15.7	Laad configuratie vanuit bestand		

**("Ja" De user interface is permanent actief als meerstandenschakelaar)*
***("Nee" De user interface is 30 minuten actief als meerstandenschakelaar)*

Signaal uitgang instellingen

Para-meter	Omschrijving	Fabrieks-instelling	Instelbereik
16.1	Signaal uitgang	Extern contact 24 V	Uit / Alleen filtermelding / Alleen foutmelding / Filter- en foutmelding / Extern contact*

**("Extern contact": connector X19 levert permanent 24 VDC bij 60 mA)*

Standby instellingen

Para-meter	Omschrijving	Fabrieks-instelling	Instelbereik
17.1	Uitzetten toestel	Nee	Ja / Nee

18 Conformiteitsverklaring

Deze conformiteitsverklaring wordt verstrekt onder de volledige verantwoordelijkheid van de fabrikant.

Fabrikant:	**Brink Climate Systems B.V.**
Adres:	**Postbus 11** **7950 AA, Staphorst, Nederland**
Produkt:	**Flair 400 ZV**

Het hier beschreven product voldoet van de richtlijnen:

♦ 2014/35/EU	(OJEU L 96/357; 29-03-2014)
♦ 2014/30/EU	(OJEU L 96/79; 29-03-2014)
♦ 2009/125/EU	(OJEU L 285/10; 31-10-2009)
♦ 2017/1369/EU	(OJEU L 198/1; 28-07-2017)
♦ RoHS 2011/65/EU	(OJEU L 174/88; 01-07-2011)

Het hierboven beschreven product is getest volgens de normen:

♦ EN IEC 55014-1:	2021
♦ EN IEC 55014-2:	2021
♦ EN IEC 61000-3-2:	2019 + A1:2021
♦ EN 61000-3-3:	2013 + A1:2019 + A2:2021
♦ EN 60335-1:	2012 + AC:2014 + A11:2014 + A13:2017 + A1:2019 + A2:2019 + A14:2019 + A15:2021
♦ EN 60335-2-40:	2003 + A11:2004 + A12:2005 +AC:2006 + A1:2006 + A2:2009 + AC:2010 + A13:2012
♦ EN 62233:	2008 + AC:2008

Staphorst, 01-07-2026

Rob Maassen
Country Manager Verwarming & Ventilatie Nederland

19 Naleving van Ecodesign (ErP)

De ErP-waarden in het technische informatieblad zijn gedeclareerd overeenkomstig de Ecodesign (ErP)-verordening (EU) nr. 1254/2014 van de Commissie en EN 13141 en zijn van toepassing op gebalanceerde ventilatiesystemen voor woningen onder gestandaardiseerde test- en configuratieomstandigheden.

De waarde voor seizoensgebonden energie-efficiëntie (SEC), uitgedrukt in kWh/m²·a, geeft de jaarlijkse energie-impact van het ventilatietoestel op een referentiewoning onder gestandaardiseerde omstandigheden weer. Bij de berekening wordt rekening gehouden met parameters zoals het specifieke ventilatorvermogen, het luchtdebiet, het warmteterugwinrendement, het hulpenergieverbruik (AEC) en de toegepaste regelstrategie.

SEC-waarden en de bijbehorende energie-efficiëntieklassen (A+ tot en met E) worden voor verschillende klimaatzones (gemiddeld, koud en warm) en regeltypen weergegeven, zoals vereist binnen het Ecodesign-kader.
Een lagere (meer negatieve) SEC-waarde duidt op een hogere seizoensgebonden energie-efficiëntie en een grotere jaarlijkse energiebesparing.

Classificatie vanaf 1 januari 2016	
SEC-klasse ("Gemiddelde klimaatzone")	**SEC in kWh/m²/a**
A+ (meest efficiënt)	SEC < -42
A	-42 ≤ SEC < -34
B	-34 ≤ SEC < -26
C	-26 ≤ SEC < -23
D	-23 ≤ SEC < -20
E (Minst efficiënt)	-20 ≤ SEC < -10

In het technische informatieblad staan ook:

- AEC (Annual Electricity Consumption) in kWh
- AHS (Annual Heating Energy Saved) in kWh,
  waarbij AHS de berekende verwarmingsenergiebesparing door warmteterugwinning weergeeft ten opzichte van een referentiesysteem zonder warmteterugwinning.
  Een hogere AHS-waarde duidt op betere warmteterugwinning en een lagere warmtevraag voor ruimteverwarming op woningniveau.

Opmerking
De gedeclareerde ErP-waarden zijn gebaseerd op specifieke luchtdebieten en regelinstellingen. De daadwerkelijke systeemprestaties zijn in sterke mate afhankelijk van een correcte installatie en inbedrijfstelling.

19.1 Technische ErP-informatie

Technisch informatieblad Flair 400 ZV Overeenkomstig Ecodesign (ErP), nr. 1254/2014 (Bijlage IV)					
Fabrikant:		**Brink Climate Systems B.V.**			
Model:		**Flair 400 ZV**			
Klimaatzone	**Type regeling**	**SEC-waarde [kWh/m²/a]**	**SEC-klasse**	**AEC [kWh]**	**AHS [kWh]**
Gemiddeld	Handmatig	-40,68	A	258	4646
	Klokregeling	-41,33	A	237	4658
	Centrale vraagregeling (RH/CO_2/VOC)	-42,54	A+	199	4684
	Lokale vraagregeling (RH/CO_2/VOC)	-44,65	A+	135	4735
Koud	Handmatig	-79,74	A+	795	9088
	Klokregeling	-80,50	A+	774	9113
	Centrale vraagregeling (RH/CO_2/VOC)	-81,96	A+	736	9163
	Lokale vraagregeling (RH/CO_2/VOC)	-84,96	A+	672	9263
Warm	Handmatig	-15,68	E	213	2101
	Klokregeling	-16,26	E	192	2106
	Centrale vraagregeling (RH/CO_2/VOC)	-17,33	E	154	2118
	Lokale vraagregeling (RH/CO_2/VOC)	-19,16	E	90	2141
Type ventilatietoestel:		Gebalanceerd ventilatietoestel voor woningen met warmteterugwinning			
Ventilator:		EC-ventilator met traploze regeling			
Type warmtewisselaar:		Recuperatieve kunststof-tegenstroomwisselaar			
Thermisch rendement: (ηt) (%)		92			
Maximaal luchtdebiet: (m³/h)		400			
Maximaal nominaal vermogen: (W)		193			
Geluidsvermogenniveau: L_{WA} [dB(A)]		50			
Referentiedebiet: (m³/h)		280			
Referentiedruk: (Pa)		50			
Specifiek opgenomen vermogen (SEL): (Wh/m³)		0,17			
Regelfactor:	Handmatig	1,0			
	Klokregeling	0,95			
	Centrale vraagregeling (RH/CO_2/VOC)	0,85			
	Lokale vraagregeling (RH/CO_2/VOC)	0,65			
Lekkage (%)	Intern:	2,85			
	Extern:	2,85			
Bypass:		Ja, 100% bypass			
Positie filtermelding vervuild filter:		• *LED op het toestel* • *User interface* • *LED op de meerstandenschakelaar (indien geïnstalleerd)* • *Brink Air Control (indien geïnstalleerd)*			
Internetadres voor montage-instructies:		http://www.brinkclimatesystems.nl/nl-nl/professionals			

Opmerking
Metingen uitgevoerd door TZWL overeenkomstig norm EN 13141-7.

Opmerking
Regelmatige inspectie, reiniging en tijdige vervanging van de filters zijn essentieel voor een optimale energie-efficiëntie en een goede werking van het toestel.

20 Recycling en afvoer

Niet met het huisvuil weggooien!

Volgens de wetgeving inzake afvalverwerking moeten de volgende componenten voor een milieuvriendelijke verwerking of recycling naar een afvalinzamelpunt worden gebracht:

- Oud toestel
- Slijtdelen
- Defecte onderdelen
- Elektrisch of elektronisch afval
- Vloeistoffen en oliën die het milieu schaden

Milieuvriendelijke verwerking houdt in dat afval naar materiaalsoort wordt gescheiden, zodat zoveel mogelijk grondstoffen kunnen worden hergebruikt waardoor het milieu zo min mogelijk wordt belast.

1. Verpakkingen van karton, recyclebare kunststoffen en vulmaterialen van kunststof milieuvriendelijk via overeenkomstige recyclingsystemen of milieuparken afvoeren.
2. Landspecifieke of lokale voorschriften in acht nemen.

Brink Climate Systems B.V.
Wethouder Wassebaliestraat 8, NL-7951SN Staphorst
Tel.: +31 (0) 522 46 99 44
E: info@brinkclimatesystems.nl
www.brinkclimatesystems.nl

618432-B