BRINK

Air for life

Montavimo instrukcijos

Flair 400 2-2

Lietuvių

Montavimo instrukcija

Šilumos atgavimo įrenginio:

Flair 400 2-2

Šią instrukciją laikykite šalia prietaiso

Vaikai nuo 8 metų, ribotų fizinių ar protinių gebėjimų asmenys ir ribotų žinių bei mažai patirties turintys asmenys gali naudoti šį prietaisą tik tuo atveju, jei jie prižiūrimi arba yra išmokyti, kaip saugiai naudoti prietaisą, ir žino apie galimus pavojus.
Jaunesni nei 3 metų vaikai turi būti atokiau nuo prietaiso, nebent jie būtų nuolat stebimi. Vaikai nuo 3 iki 8 metų gali įjungti arba išjungti prietaisą, bet tik prižiūrimi arba aiškiai išmokyti, kaip saugiai naudotis prietaisu, ir supratę galimus pavojus, su sąlyga, kad prietaisas buvo pastatytas ir sumontuotas įprastoje naudojimo padėtyje. Vaikams nuo 3 iki 8 metų amžiaus draudžiama įjungti kištuką į lizdą bei valyti prietaisą arba keisti jo nuostatas ir atlikti kokius nors prietaiso techninės priežiūros darbus, kuriuos paprastai atlieka naudotojas. Vaikai negali žaisti su prietaisu.
Jei jums reikia naujo maitinimo kabelio, visada užsisakykite jį pakeisti Brink Climate Systems B.V., Kad išvengtumėte pavojingų situacijų; pažeistą maitinimo tinklo jungtį gali pakeisti tik kvalifikuotas specialistas!

Šalis: LT

Turinys

1 Apie šį dokumentą 6
1.1 Autorių teisės 6
1.2 Dokumento taikymo sritis 6
1.3 Šio dokumento saugojimas 6
1.4 Tikslinė grupė 6
1.5 Įspėjimai 7
2 Sauga 8
2.1 Reikalinga kvalifikacija 8
2.2 Naudojimo paskirtis 8
2.3 Naudojimas ne pagal paskirtį 8
2.4 Saugos priemonės 8
2.5 Bendroji saugos informacija 9
2.6 Perdavimas naudotojui 9
2.7 Standartai ir reikalavimai 9
3 Pristatymo apimtis 10
4 Bendroji informacija 11
5 Techninės specifikacijos 12
5.1 Techninė informacija 12
5.2 Jungtys ir matmenys 14
5.3 Prietaiso dalys 16
6 Naudojimas 17
6.1 Aprašymas 17
6.2 Apėjimo sklendė 17
6.3 Apsauga nuo užšalimo 18
6.4 Židinys 18
6.5 Priešgaisrinė automatika 18
6.6 Pasirinktinė „Plus“ valdymo plokštė 19
6.7 Plus modifikacija 20
7 Montavimas 21
7.1 Montavimas. Bendroji dalis. 21
7.2 Prietaiso pastatymas 21
7.3 Kondensato išleidimo kanalo prijungimas . . 23
7.4 Ortakių prijungimas 24
7.5 Elektros jungtys 26
7.5.1 Kelių padėčių jungiklio prijungimas 26
7.5.2 eBus priedo prijungimas 26
7.5.3 24 V jungtis 26
7.5.4 Drėgmės jutiklio prijungimas 27
7.5.5 „vidinis“ magistralės prijungimas 27
7.5.6 Signalo išvesties prijungimas 27
7.5.7 ModBus prijungimas 27
7.5.8 Prietaisų sujungimas, naudojant vidinis magistralę 28
8 Ekranas 29
8.1 Valdymo pulto bendrasis aprašymas 29
8.2 Ekrano išdėstymas 30
8.3 Informacija apie ekraną 32
9 Brink Home prisijungimo instrukcijos 33
9.1 Valdymo plokštės UWA-2E įdiegimas 33
9.2 Prietaiso prijungimas prie interneto 34
9.3 „Brink Home“ paskyros kūrimas 36
9.4 Prietaiso pridėjimas „Brink Home“ portale . . 37
10 Nustatymas veikti 38
10.1 Prietaiso įjungimas ir išjungimas 38
10.2 Oro srauto nustatymas 38
10.3 Kitos montuotojo nuostatos 39
10.4 Gamyklinės nuostatos 39
11 Sutrikimas 40
11.1 Trikčių analizė 40
11.2 Trikčių tipai 40
11.3 Trikčių kodai 41
12 Priežiūra 43
12.1 Bendroji priežiūra 43
12.2 Priežiūros intervalas 43
12.3 Naudotojo atliekama priežiūra 44
12.3.1 Filtrų valymas 44
12.3.2 Sifono priežiūra 45
12.4 Montuotojo atliekama priežiūra 47
12.4.1 Komponentų išėmimas ir sumontavimas 47
12.4.2 Kondensato išleidimo priežiūra 49
12.4.3 Prietaiso vidaus priežiūra 49
12.4.4 Ventiliatorių priežiūra 50
12.4.5 Šilumokaičio priežiūra 50
12.4.6 Apėjimo sklendės priežiūra 51
12.4.7 Pašildytuvo priežiūra 51
13 Elektros schema 52
14 Priedų elektros jungtys 54
14.1 Kelių padėčių jungiklio prijungimas 54
14.1.1 Kelių padėčių jungiklio su filtro indikatoriumi prijungimas 54
14.1.2 Belaidžio nuotolinio valdymo pulto (be filtro indikatoriaus) prijungimas 55
14.1.3 Papildomo kelių padėčių jungiklio su filtro indikatoriumi prijungimas 56
14.1.4 Papildomo kelių padėčių jungiklio su filtro indikatoriumi prijungimas 57
14.2 Belaidžių valdiklių ir jutiklių prijungimas . . . 58
14.3 „Nuotolinio valdymo pultas „Air Control““ prijungimas 59
14.4 „Jutiklinis valdiklis“ prijungimas 61
14.5 Drėgmės jutiklio prijungimas 62
14.6 CO_2 jutiklio(-ių) prijungimas 63
14.7 Vėdinimo pagal poreikį sistema 2.0 64
14.8 Lauko oro pašildytuvo prijungimas 65
14.9 Tiekiamo oro pašildytuvo prijungimas 66
14.10 Geoterminio šilumokaičio prijungimas . . . 67
15 Techninės priežiūros dalys 68
15.1 Išskleistas vaizdas 68
15.2 Techninės priežiūros prekės 69
15.3 Techninės priežiūros dalių užsakymas 69
16 Nuostatos 70
16.1 Standartinio prietaiso verčių nustatymas . . 70
16.2 Prietaiso su „Plus“ valdymo plokšte reikšmių nustatymas 74
17 Atitikties deklaracija 77

18 ERP vertės 78
19 Perdirbimas ir utilizavimas 80

1 Apie šį dokumentą

Dėkojame, kad pasirinkote vieną iš mūsų gaminių. Šioje montavimo ir eksploatavimo instrukcijoje pateikiama visa reikiama informacija, kad galėtumėte susipažinti su nauju gaminiu.

- Perskaitykite šį dokumentą prieš pradėdami dirbti su prietaisu.
- Vadovaukitės šiame dokumente pateiktomis instrukcijomis.

Nesilaikant šių instrukcijų bet kokia „Brink Climate Systems B.V." garantija netenka galios.

Norėdami gauti daugiau informacijos, pateikti atsiliepimų ar pasiūlymų: info@brinkclimatesystems.nl

Brink Climate Systems B.V.
P.O. Box 11
NL-7950 AA, Staphorst, The Netherlands (Nyderlandai)
Tel. +31 (0) 522 46 99 44
www.brinkclimatesystems.nl

1.1 Autorių teisės

Šis dokumentas, taip pat visos ataskaitos, iliustracijos, duomenys, informacija ir kita medžiaga yra „Brink Climate Systems B.V." nuosavybė, todėl ją „Brink Climate Systems B.V." atskleidžia tik konfidencialiai.

1.2 Dokumento taikymo sritis

Šis dokumentas taikomas: Flair 400 2-2.

1.3 Šio dokumento saugojimas

Naudotojas yra atsakingas už šio dokumento saugojimą.

1. Sumontavę sistemą, šį dokumentą perduokite naudotojui.
2. Dokumentas turi būti laikomas tinkamoje vietoje ir visada būti prieinamas.
3. Jei sistema perduodama trečiajai šaliai, reikia perduoti ir dokumentą.

1.4 Tikslinė grupė

Šis dokumentas skirtas santechnikos, elektros ir ŠVOK sistemų rangovams.

Rangovas apibrėžiamas kaip kvalifikuotas ir tinkamai išmokytas montuotojas, elektrikas ar panašios kvalifikacijos specialistas.

Rangovai, kuriuos išmokė ir (arba) įgaliojo „Brink Climate Systems B.V.", taip pat turi turėti šią kvalifikaciją:

- šiam prietaisui skirtas gaminių mokymas, kurį teikia „Brink Climate Systems B.V.".

Naudotojas apibrėžiamas kaip asmuo, kuris specialisto buvo išmokytas naudoti „ Flair 400 2-2".

1.5 Įspėjimai

Prieš pradedant vykdyti instrukciją, tekste pateikiamais įspėjimais esate įspėjami apie galimą riziką. Įspėjimuose pateikiama informacijos apie galimą rizikos dydį naudojant piktogramą ir raktinį žodį.

Pavojus
Nepaprastai pavojinga situacija, kuri, jei jos nebus išvengta, sukels mirtiną ar sunkų sužalojimą.

Pavojus
Nepaprastai pavojinga su elektra susijusi situacija, kuri, jei jos nebus išvengta, sukels mirtiną ar sunkų sužalojimą.

Įspėjimas
Nepaprastai pavojinga situacija, kuri, jei jos nebus išvengta, gali sukelti mirtiną ar sunkų sužalojimą.

Dėmesio
Potencialiai pavojinga situacija, kuri, jei jos nebus išvengta, gali sukelti nežymų ar vidutinio sunkumo sužalojimą.

Pastaba
Situacijos, kurioms susiklosčius gali įvykti nelaimingi atsitikimai su įrangos ar turto sugadinimu.

Įspėjimai išdėstomi taip:

Įspėjimas
Galimi variantai: pavojus / įspėjimas / perspėjimas / pastaba
Rizikos tipas ir šaltinis.
Rizikos paaiškinimas
1. Rizikos prevencijos veiksmas

2 Sauga

2.1 Reikalinga kvalifikacija

- Su elektros komponentais leidžiama dirbti tik kvalifikuotiems elektrikams.
- Prietaiso techninę priežiūrą arba remontą gali atlikti tik „Brink Climate Systems B.V.“ klientų aptarnavimo komanda arba „Brink Climate Systems B.V.“ įgaliotas specialistas.
- Patikrą ir techninę priežiūrą turi atlikti „Brink Climate Systems B.V.“ išmokytas specialistas.

2.2 Naudojimo paskirtis

Prietaisas skirtas naudoti tik namų aplinkoje.

Naudoti prietaisą kitais tikslais leidžiama tik pasikonsultavus su nacionaline „Brink Climate Systems B.V.“ atstovybe ir „Brink Climate Systems B.V.“ techninės priežiūros skyriui atlikus atidavimo eksploatuoti procedūrą. Šiuo tikslu kreipkitės į vietinį montuotoją ir nacionalinę „Brink Climate Systems B.V.“ atstovybę.

Bet kokie nukrypimai nuo šių pritaikymo sričių laikomi neatitinkančiais reikalavimų. Nenaudokite prietaiso šiomis aplinkos sąlygomis:

- sprogi aplinka arba sprogi atmosfera;
- labai ėsdinanti (pvz., chloras, amoniakas) arba užteršta atmosfera (pvz., dulkės, kurių sudėtyje yra metalų);
- vietovės, esančios daugiau kaip 2000 m virš jūros lygio.

Prietaisą galima naudoti tik šiomis aplinkos sąlygomis:

- jis turi būti naudojamas tik uždarose ir nuo šalčio apsaugotose vietose (> +2°C);
- aplinkos temperatūra ir santykinis drėgnis turi atitikti techninėse specifikacijose nustatytas ribas.

2.3 Naudojimas ne pagal paskirtį

Prietaisą galima naudoti tik pagal paskirtį. Gaminio naudojimas bet kokiu kitu tikslu ar bet kuriuo metu atlikti pakeitimai, įskaitant montavimo ir įrengimo metu, panaikina visas garantines pretenzijas. Už tokį naudojimą atsako tik naudotojas.

2.4 Saugos priemonės

1. Niekada neišimkite, neapeikite ar kitaip neišjunkite jokios saugos ar stebėjimo įrangos.
2. Prietaisą eksploatuokite tik tuo atveju, jei jis yra puikios techninės būklės.
3. Visus gedimus ar žalą, kurie turi įtakos saugai, turi nedelsiant ištaisyti kvalifikuotas rangovas.
4. Visus sugedusius komponentus būtina pakeisti originaliomis „Brink Climate Systems B.V.“ atsarginėmis dalimis.
5. Dėvėkite asmens apsaugos priemones.

2.5 Bendroji saugos informacija

Pavojus
Elektros įtampa. Žūties nuo elektros smūgio pavojus.
- Visus elektros darbus turi atlikti kvalifikuotas asmuo.

Pavojus
Besisukančios dalys įrenginyje.
- Naudokite prietaisą tik esant uždarytam korpusui.

2.6 Perdavimas naudotojui

1. Naudotojui pateikite šias instrukcijas ir kitus taikomus dokumentus.
2. Instruktuokite naudotoją, kaip valdyti prietaisą.
3. Informuokite naudotoją apie šiuos dalykus:
   - Patikras ir techninę priežiūrą turi atlikti „Brink Climate Systems B.V." išmokytas rangovas.
   - „Brink Climate Systems B.V." rekomenduoja sudaryti patikros ir techninės priežiūros sutartį su rangovu, kurį išmokė „Brink Climate Systems B.V.".
   - Prietaiso techninę priežiūrą arba remontą gali atlikti tik „Brink Climate Systems B.V." klientų aptarnavimo komanda arba „Brink Climate Systems B.V." įgaliotas specialistas.
   - Naudokite tik originalias „Brink Climate Systems B.V." atsargines dalis.
   - Neatlikite jokių techninių prietaiso, saugomų zonų ar valdymo komponentų pakeitimų.
   - „Montavimo taisyklių dokumentas" ir kiti taikomi dokumentai turi būti saugiai laikomi tinkamoje vietoje ir būti visada prieinami.

2.7 Standartai ir reikalavimai

Laikykitės visų standartų ir gairių, taikomų šios vėdinimo sistemos montavimui ir eksploatavimui jūsų šalyje.
Vadovaukitės informacija ant prietaiso tipo plokštelės.
Įrengiant ir eksploatuojant vėdinimo sistemą turi būti laikomasi šių vietinių taisyklių:

- įrengimo vietos sąlygos;
- elektros jungtis prie maitinimo šaltinio;
- regione taikomų statybos taisyklių nuostatos.

Įrengiant visų pirma turi būti laikomasi šių bendrųjų nuostatų, taisyklių ir gairių:

- Būstų vėdinimo sistemų kokybės reikalavimai pagal nacionalines normas ir taisykles (pvz., NL: ISSO 61 ir 62, DE: DIN 1946-6).
- Būstų ir gyvenamųjų pastatų vėdinimo taisyklės.
- Žemos įtampos įrenginių saugos taisyklės.
- Teisės aktus dėl vidaus nuotekų sistemų prijungimo butuose ir gyvenamuosiuose pastatuose.
- Visos papildomos vietos komunalinių paslaugų teikimo taisyklės.
- „ Flair 400 2-2" montavimo reikalavimai.
- Be anksčiau nurodytų projektavimo ir montavimo reikalavimų bei rekomendacijų, būtina laikytis ir nacionalinių statybos bei vėdinimo teisės aktų.

3 Pristatymo apimtis

Prieš pradėdami montuoti šilumos atgavimo įrenginį patikrinkite, ar gavote visus jo komponentus ir ar jie nėra sugadinti.

Tiekiamą „ Flair 400 2-2“ tipo šilumos atgavimo įrenginio komplektą sudaro toliau aprašyti komponentai:

1. Šilumos atgavimo įrenginys
2. Ant sienos tvirtinamas laikiklis, kurį sudaro:
   - 1x mounting bracket
   - 2x protective caps
   - 2x rubber strip
   - 2x rubber rings
3. Sifonas.
4. Dokumentų rinkinys, kurį sudaro:
   - montavimo instrukcija, 1 vnt.
   - 1x occupants instructions.

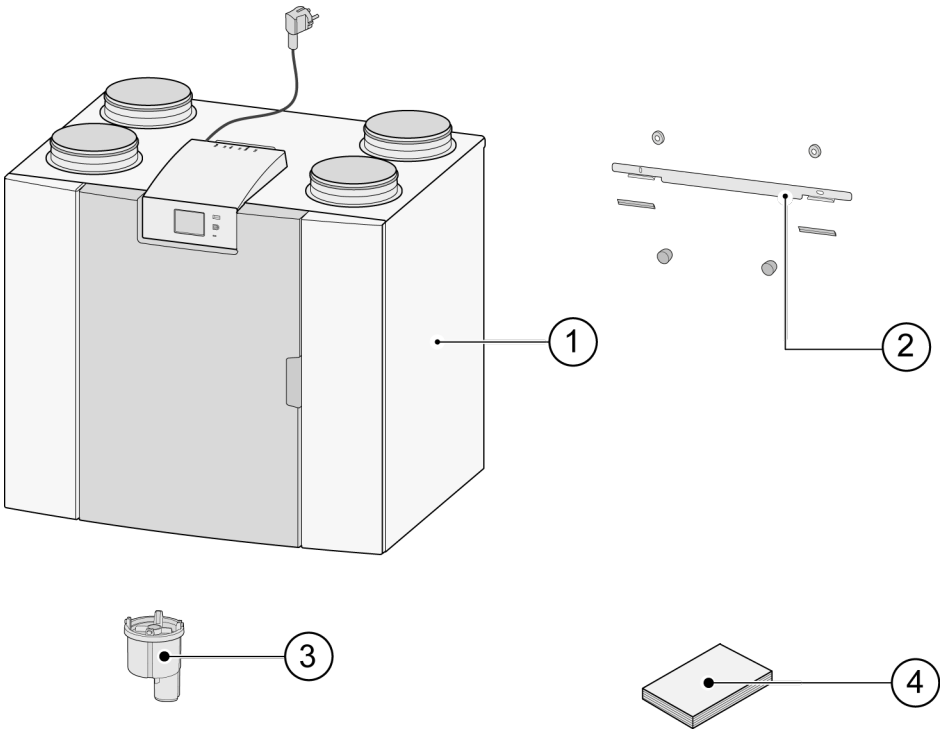

4 Bendroji informacija

„ Flair 400 2-2“ yra vėdinimo įrenginys su šilumos atgavimo funkcija, skirtas subalansuotam būstų vėdinimui užtikrinti.

Funkcijos

- Didžiausias pajėgumas 400 m³/val.
- Didelio efektyvumo šilumokaitis
- Filtrai ISO Coarse 60%
- Kintamos galios elektrinis pašildytuvas
- Automatinė Apėjimo sklendė
- Jutiklinis ekranas
- Reguliuojami oro kiekiai
- Filtro indikacija ant prietaiso ir filtro indikacijos galimybė ant kelių padėčių perjungiklio
- Išmani apsaugos nuo šalčio valdymo sistema su vidiniu kintamos galios lauko oro pašildytuvu.
- Žemas triukšmo lygis
- Pastovaus oro srauto kontrolė

Prietaisas yra pateikiamas **kairinės** ir **dešininės** modifikacijų; neįmanoma pakeisti kairinių modelių į dešininius, ir atvirkščiai.
Tinkami sujungimo kanalai ir matmenys (→).

Jei norite ir toliau subalansuotai vėdinti žemesnėje nei -15 °C temperatūroje, rekomenduojama naudoti papildomą lauko oro pašildytuvą.
Kai prietaisas įrengiamas vietoje, kurioje ilgą laiką tikimasi labai šalto lauko oro (< -25 °C), visada turi būti įrengtas papildomas lauko oro pašildytuvas (→ Lauko oro pašildytuvo prijungimas -> psl. 65)!

Prietaisas pristatomas paruoštas prijungti 230 V tinklo kištuku.

5 Techninės specifikacijos

5.1 Techninė informacija

Flair 400 2-2										
Maitinimo įtampa [V/Hz]	230V/50Hz									
Matmenys (p x a x g) [mm]	750 x 650 x 560									
Kanalo skersmuo [mm]	ø 180									
Kondensato išleidimo angos išorinis skersmuo [mm]	ø 32									
Svoris [kg]	38,5									
Filtrų klasė	ISO Coarse 60% (ISO ePM1.0 50 % orui tiekti pasirinktinai)									
Ventiliatoriaus nuostatos (gamyklinės nuostatos)	0		1		2		3		max	
Gamyklinės nuostatos [m³/val.]	50		100		200		300		400	
Leidžiamas ortakių sistemos pasipriešinimas [Pa]	2	4	6	16	25	63	56	141	100	250
Vardinė galia [W]	7,6	7,8	10,3	11,5	23,0	31,4	62,5	87,0	126,6	177,9
Vardinė srovė [A]	0,12	0,12	0,15	0,16	0,25	0,33	0,58	0,77	1,01	1,38
Didžiausia vardinė srovė [A]	6,0									
Vardinė vidinio lauko oro pašildytuvo galia [W]	1000									
Cos φ	0,270	0,272	0,300	0,310	0,369	0,410	0,470	0,493	0,545	0,560
„Wi-Fi“ dažnių diapazonas (OFR)	2400 MHz - 2483,5 MHz									
„Wi-Fi“ maks. galia (EIRP)	<20 dBm (100 mW)									
Leistinos aplinkos sąlygos	Nuo +2 °C iki +40 °C. SD <90 % nesikondensuojantis									
Laikymo ir gabenimo sąlygos	Nuo –20 °C iki +45 °C. SD <90 % nesikondensuojantis									
Leistina per prietaisą cirkuliuojančio oro temperatūra	Nuo -15 °C iki +45°C su standartiniu vidiniu lauko oro pašildytuvu.									

Garso galia					
Vėdinimo pajėgumas [m³/val.]		150	250	350	400
Garso galios lygis Lw(A)	Statinis slėgis [Pa]	25	50	100	100
	Korpuso spinduliuotė [dB(A)]	37,0	43,5	52,0	55,0
	Ortakis „iš būsto“ [db(A)]	43,5	46,5	51,0	61,0
	Ortakis „į būstą“ [db(A)]	50,0	58,0	69,5	71,0

*) Ortakio triukšmo lygis, įskaitant galutinę pataisą
Praktiškai vertė gali skirtis 1dB(A) dėl matavimo paklaidų.

Ortakių sistemos pasipriešinimas [Pa]

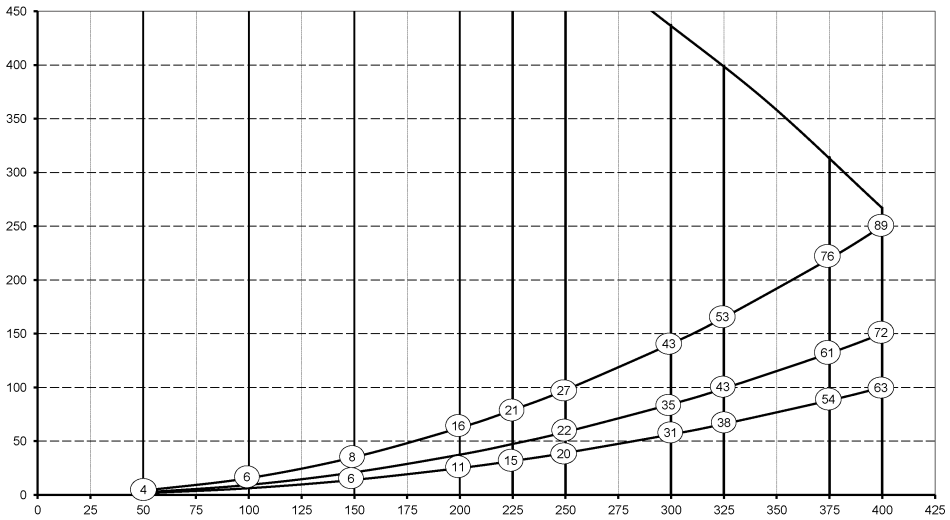

Pastaba: apskritime nurodyta vertė yra vieno ventiliatoriaus galia (vatais).

Srautas [m³/val.]

5.2 Jungtys ir matmenys

Flair prietaisas tiekiamas kairinės ir dešininės modifikacijos. Kairinės modifikacijos atveju „šiltosios" jungtys (iš 3 būsto į 1būstą) yra prietaiso kairiojoje pusėje, o kondensato išleidimo anga – dešiniojoje pusėje po prietaisu. Dešininės modifikacijos atveju „šiltosios" jungtys (1 ir 3) yra dešiniojoje prietaiso pusėje.

Kairinė modifikacija

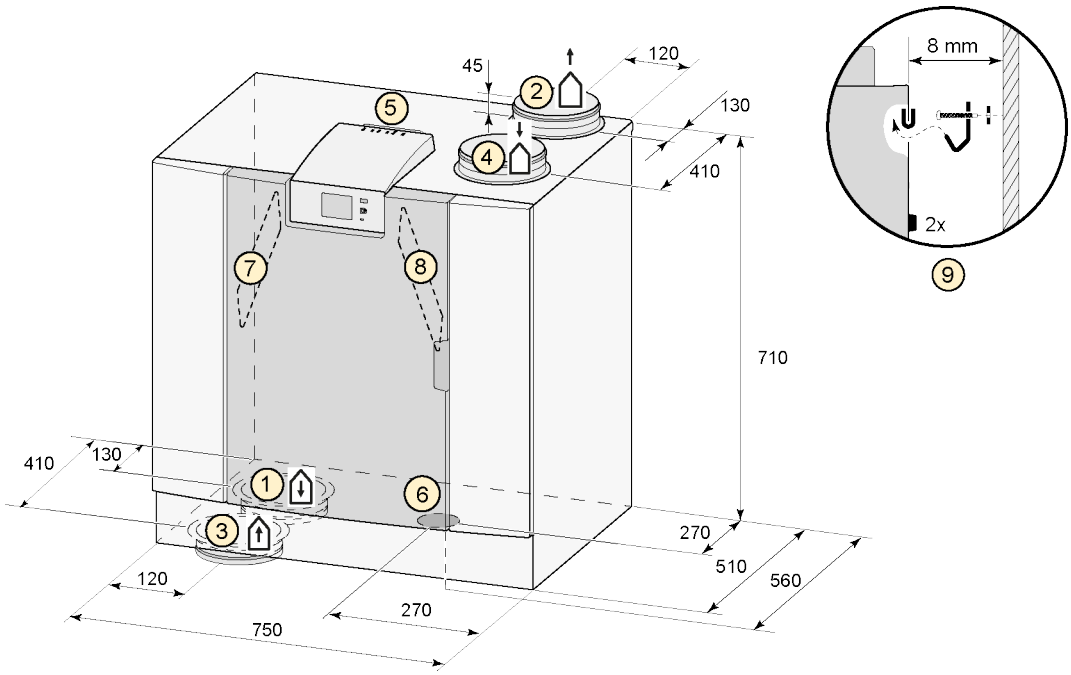

Visi matmenys nurodyti milimetrais. Visų žiedų skersmuo yra 180 mm.

1	Į būstą	
2	Į išorę	
3	Iš būsto	
4	Iš išorės	
5	Elektros jungtys	
6	Sifono jungtis	
7	Šalinamo oro filtras	
8	Tiekiamo oro filtras	

Dešininė modifikacija

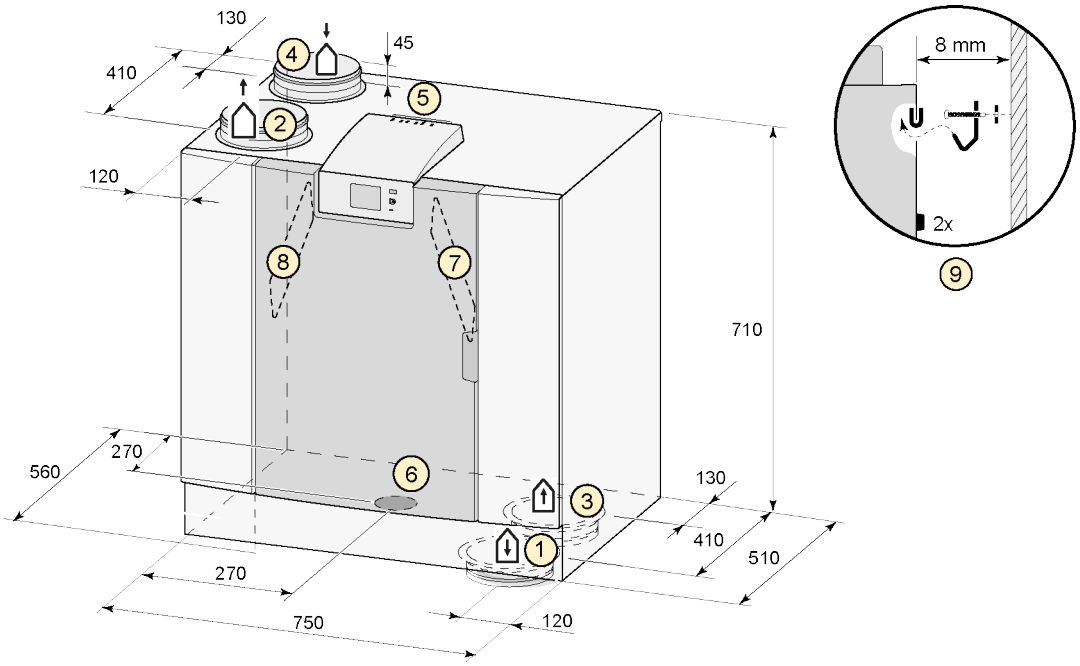

Visi matmenys nurodyti milimetrais. Visų žiedų skersmuo yra 180 mm.

1	Į būstą	
2	Į išorę	
3	Iš būsto	
4	Iš išorės	
5	Elektros jungtys	
6	Sifono jungtis	
7	Šalinamo oro filtras	
8	Tiekiamo oro filtras	

5.3 Prietaiso dalys

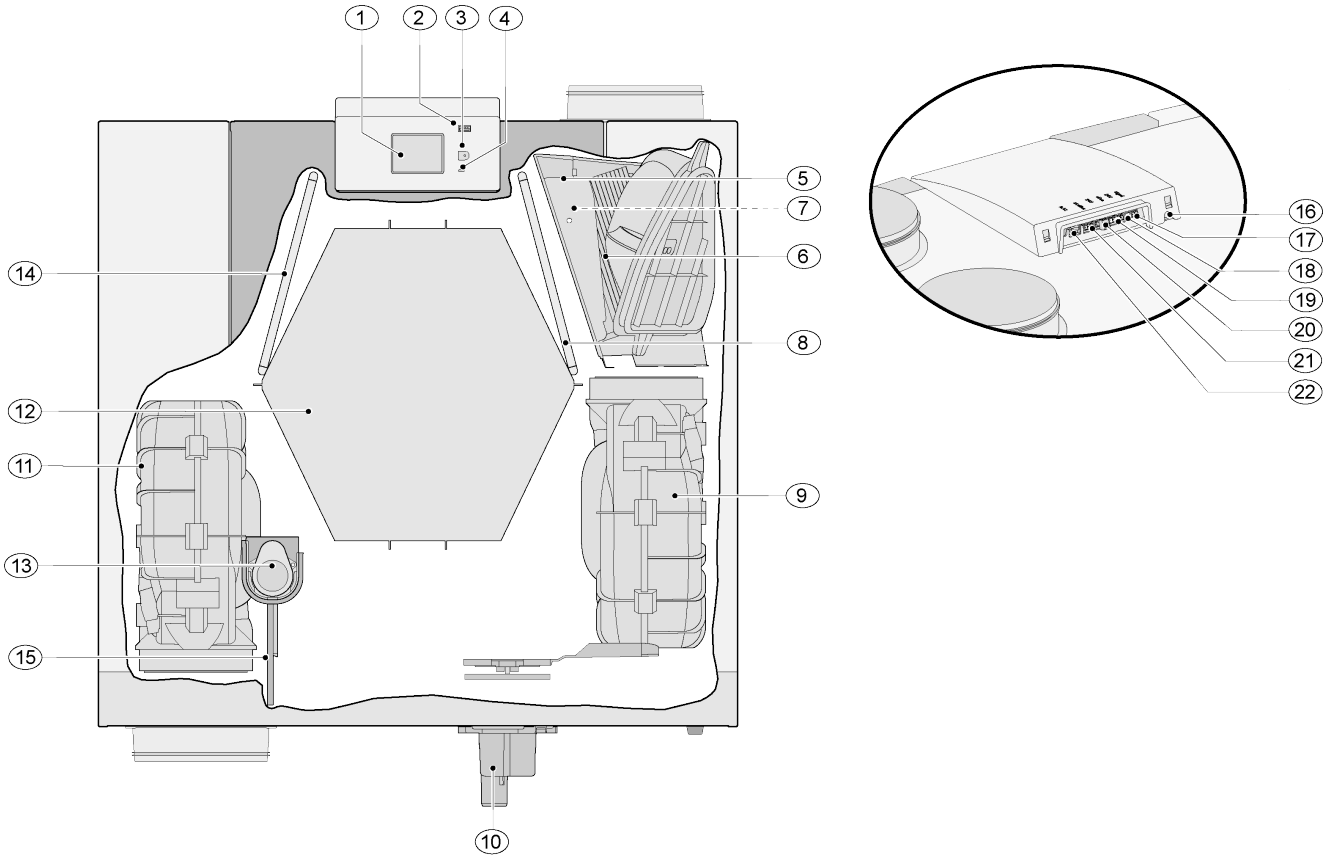

Paveikslėlyje viršuje pavaizduotas prietaisas yra kairinės modifikacijos: dešininės modifikacijos atveju pašildytuvo, apėjimo sklendės ir sifono jungtys yra išdėstytos atvirkščiai!				
1	Jutiklinis ekranas		12	Šilumokaitis
2	USB jungtis (X13)		13	Apėjimo sklendės variklis
3	Techninės priežiūros jungtis		14	Šalinamo oro filtras
4	LED indikatorius		15	Apėjimo vožtuvas
5	Maksimalios apsaugos lauko oro pašildytuvas		16	230 V maitinimo kabelis
6	Pašildytuvas		17	Relės išėjimo gnybtai (X19)
7	Temperatūros jutiklis		18	24 V jungtis (X18)
8	Tiekimo filtras		19	„eBus“ jungtis (X17)
9	Šalinamo oro ventiliatorius		20	24 V jungtis (X16)
10	Sifonas		21	„Modbus“ / vidinis magistralės jungtis (X15)
11	Tiekiamo oro ventiliatorius		22	Režimų perjungiklio jungtis (X14)

6 Naudojimas

6.1 Aprašymas

Tiekiamas prietaisas yra pritaikytas naudoti, o prijungtas prie tinklo automatiškai veikia pagal standartines nuostatas. Šalinamas nešvarus vidaus oras šildo šviežią ir švarų iš lauko tiekiamą orą. Taip taupoma energija, tiekiant šviežią orą į pageidaujamas patalpas. Prietaisas turi keturis vėdinimo režimus. Oro srautas kiekvienu vėdinimo lygiu gali būti reguliuojamas. Pastovaus tūrio reguliavimo sistema užtikrina subalansuotą oro srautą tarp tiekiamo oro ir šalinamo oro ventiliatoriaus, nepriklausomai nuo ortakio slėgio. Jei prie prietaiso neprijungtas joks išorinis valdiklis, ekrane galima pasirinkti tinkamą vėdinimo lygį.
Yra keletas išorinio valdymo variantų:

- Keturių padėčių jungiklis (→ Kelių padėčių jungiklio su filtro indikatoriumi prijungimas -> psl. 54),
- „Brink Nuotolinio valdymo pultas „Air Control““ (→ „Nuotolinio valdymo pultas „Air Control““ prijungimas -> psl. 59)
- „Brink Jutiklinis valdiklis“ (→ „Jutiklinis valdiklis“ prijungimas -> psl. 61)
- CO_2 jutiklis (-iai) (→ CO_2 jutiklio(-ių) prijungimas -> psl. 63)
- Drėgmės jutiklis (→ Drėgmės jutiklio prijungimas -> psl. 62)
- „Brink“ programėlė (→ Brink Home prisijungimo instrukcijos -> psl. 33)

6.2 Apėjimo sklendė

100 % apėjimo funkcija užtikrina, jog užterštas išleidžiamas oras cirkuliuotų atgal, o ne per šilumokaitį, kad vėsesnis tiekiamas oras nebūtų šildomas.
Vėsesnio išorės oro tiekimo poreikis iškyla, pvz., šiltomis vasaros naktimis.
Apėjimo sklendė atsidaro ir užsidaro automatiškai, kai įvykdomos tam tikros sąlygos, žr. toliau pateiktą lentelę.

Automatinė apėjimo valdymo strategija

Apėjimo sklendė atidaryta	▪ Lauko temperatūra aukštesnė nei 10 °C (temperatūros nustatymas reguliuojamas pagal 2.3 parametrą) **ir** ▪ lauko temperatūra žemesnė už patalpos temperatūrą būste, **ir** ▪ būsto temperatūra aukštesnė nei 24 °C (temperatūros nustatymas reguliuojamas pagal 2.2 parametrą).
Apėjimo sklendė uždaryta	▪ Lauko temperatūra žemesnė nei 10 °C (temperatūros nustatymas reguliuojamas pagal 2.3 parametrą) **arba** ▪ lauko temperatūra aukštesnė už vidaus temperatūrą būste, **arba** ▪ būsto temperatūra žemesnė nei 24 °C (temperatūros nustatymas reguliuojamas pagal 2.2 parametrą), atėmus nustatytą histerezę pagal 2.4 parametrą.

Prietaisas turi „Bypass boost“ (apėjimo pastiprinimo) funkciją. Suaktyvinus šią funkciją naudojant 2.5 parametrą, vos tik atsidaro apėjimo sklendė prietaisas nustatomas į 2.6 parametre parinktą vėdinimo lygį.

Visų apėjimo nuostatų ieškokite 2.1–2.6 parametruose → Standartinio prietaiso verčių nustatymas -> psl. 70 .

6.3 Apsauga nuo užšalimo

Siekiant išvengti šilumokaičio užšalimo, kai lauko temperatūra yra žema, prietaise įrengta išmanioji užšalimo kontrolės funkcija. Ši funkcija užtikrina, kad į prietaisą patektų mažiau šalto lauko oro, jei šilumokaityje aptinkama susidariusio ledo. Naudojant pasirinktinį išorinį lauko oro pašildytuvą, kai lauko temperatūra krenta, galima vėdinti ilgiau, išlaikant pusiausvyrą.
Jei būstas sandarus, primygtinai rekomenduojama naudoti papildomą išorinį lauko oro pašildytuvą.

Pastaba
Siekiant išvengti disbalanso esant žemesnei lauko temperatūrai, tokiu atveju būtina naudoti papildomą išorinį lauko oro pašildytuvą.

6.4 Židinys

Įspėjimas
Kai veikia nuo patalpos oro priklausomas židinys, 1.5 parametro „Disbalansas leistinas“ vertė turi būti „NE“.
Eksploatuojant vėdinimo sistemą su židiniu, visada būtina pasitarti su atsakingu rajono kaminkrėčiu ir laikytis atskirų šalių reikalavimų dėl židinių. Sistemą visada turi patvirtinti atsakingas rajono kaminkrėtys.

6.5 Priešgaisrinė automatika

Gamykloje įrengta priešgaisrinės automatikos funkcija.
Suaktyvinus priešgaisrinės automatikos funkciją, prietaiso ventiliatoriai sustos.
Priešgaisrinės automatikos funkcija gali būti įjungta naudojant specialų RJ12 jungties X14 perjungimo modelį (prietaiso valdymo plokštėje).
Be to, 16.1 parametras „išeinamasis signalas“ gali būti nustatytas į „išorinis kontaktas“, tai perjungs jungties X19 išvestį iš 24 V nuol. sr. į 0 V, kai suaktyvina funkcija „priešgaisrinė automatika“. Jungtis X19 (mėlyna) yra prietaiso valdymo plokštėje.

Pastaba
Jungties X19 filtro ir įspėjimo funkcija bus panaikinta, kai 16.1 parametras bus nustatytas kaip „išorinis kontaktas“. X19 teiks tik 24 V arba 0 V, priklausomai nuo X14 įvesčių.

Funkcija „priešgaisrinė automatika“ bus aktyvinta,
kai jungties X14 kaiščiai Nr. 3, Nr. 4 ir Nr. 5 bus prijungti prie kaiščio Nr. 2 (įžeminimas).

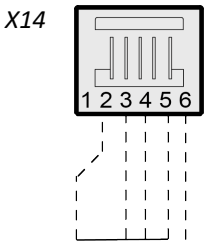

Pastaba
Jungikliai (relės arba elektroniniai), naudojami bet kokiai įvesčiai su įžeminimu sujungti, turi užtikrinti ne mažesnę kaip 5 mA perjungimo srovę tarp bet kurių įvesčių (kaiščio Nr. 3–5) ir kaiščio Nr. 2 (įžeminimas).

Svarbu:
Kai X14 nenaudojamas (nėra prijungtas kelių padėčių jungiklis), X14 kaiščius Nr. 3, Nr. 4 ir Nr. 5 galima prijungti vieną prie kito, tada prijungti prie kaiščio Nr. 2 (įžeminimas) galima tik vienu jungikliu.
Kai X14 naudoja kelių padėčių jungiklis, „priešgaisrinės automatikos“ funkciją galima įjungti naudojant RJ12 skirstytuvą.
Kad būtų galima toliau naudoti kelių padėčių jungiklį, tarp prietaiso X14 ir kelių padėčių jungiklio sumontuokite skirstytuvą.

Nenaudojamą jungtį ant skirstytuvo galima panaudoti funkcijai „priešgaisrinė automatika“.
Kai naudojamas skirstytuvas, kaiščiai Nr. 3–5 turi būti atskirai prijungiami prie įžeminimo ir neturi būti prijungti visi kartu – jei kaiščiai Nr. 3–5 bus prijungti vienu metu, kelių padėčių jungiklis neveiks.

Proceso veikimo schema „Priešgaisrinė automatika“

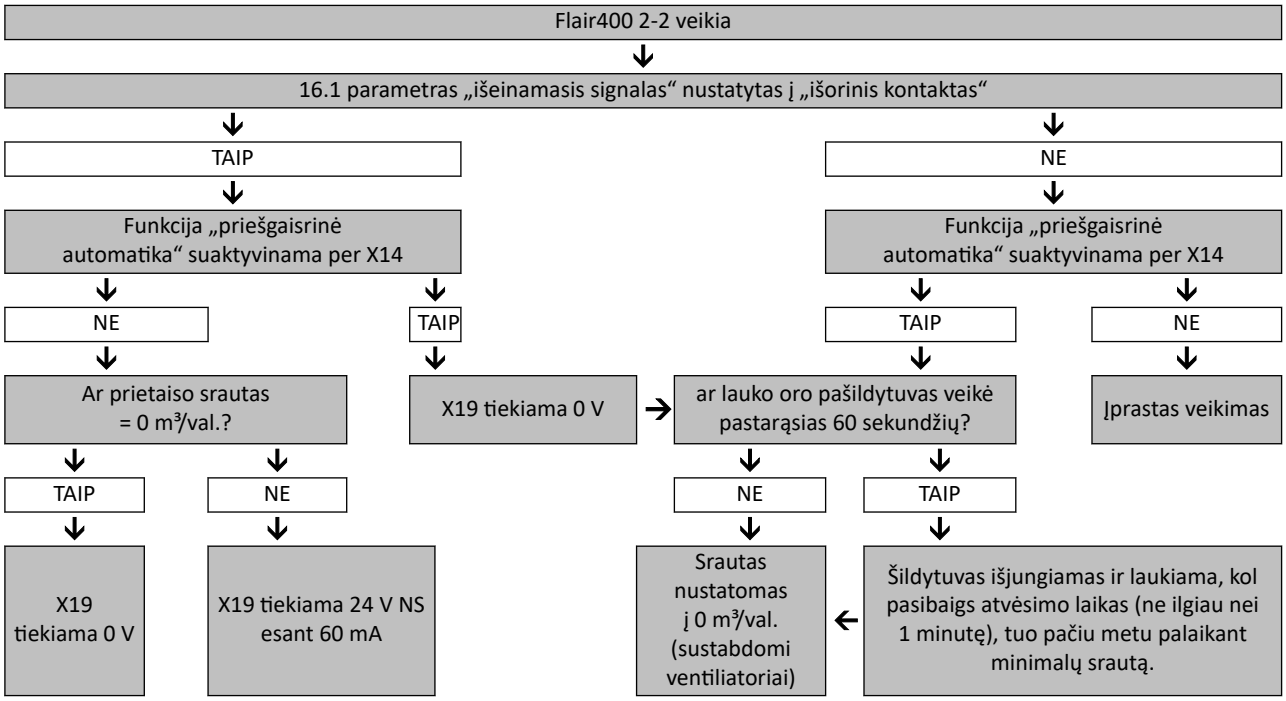

6.6 Pasirinktinė „Plus“ valdymo plokštė

Visus standartinius prietaisus galima modifikuoti į „Plus“ versiją, naudojant „Plus“ valdymo plokštės atnaujinimo rinkinį.
Prietaisas su šia papildoma valdymo plokšte („Plus“ valdymo plokšte) turi papildomų jungčių įvairioms reikmėms, žr. → Elektros schema -> psl. 52

Šią papildomą valdymo plokštę galima sumontuoti už esamos valdymo plokštės prietaiso viršuje.

Taip pat galima montuoti „Plus“ plokštę su korpusu ant sienos netoli prietaiso; tai gali būti naudinga esant tokioms aplinkybėms, kaip prastas „WiFi“ signalas.

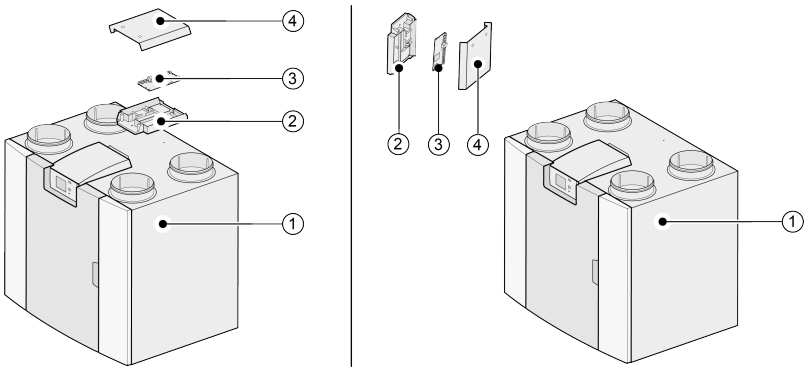

1 = pavyzdžiui, „Flair 325“ prietaisas su sumontuota bazine valdymo plokšte
2 = pasirinktinė „Plus“ valdymo plokštės montavimo plokštė
3 = pasirinktinė „Plus“ valdymo plokštė
4 = pasirinktinės „Plus“ valdymo plokštės dangtelis

6.7 Plus modifikacija

Visus standartinius prietaisus galima modifikuoti į „Plus“ modifikaciją, naudojant „Plus“ valdymo plokštės atnaujinimo rinkinį.

Prietaisas su šia papildoma valdymo plokšte („Plus“ valdymo plokšte) turi daugiau jungčių įvairioms reikmėms.

Šią papildomą valdymo plokštę galima sumontuoti už esamos valdymo plokštės prietaiso viršuje.

Taip pat galima montuoti „Plus“ plokštę su korpusu ant sienos netoli prietaiso; tai gali būti naudinga esant tokioms aplinkybėms, kaip prastas „WiFi“ signalas.

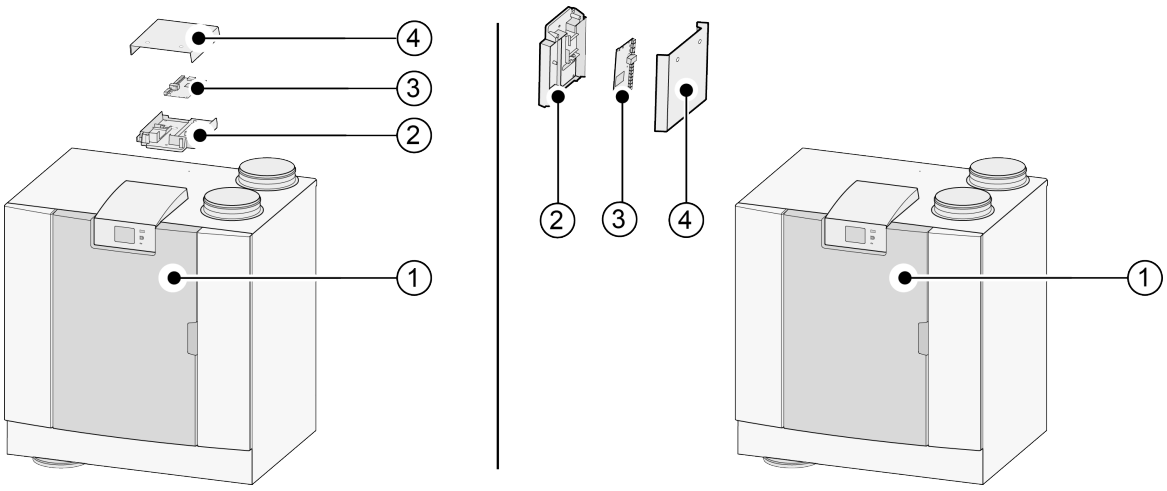

1 = pavyzdžiui, „Flair 400 2-2“ prietaisas su sumontuota bazine valdymo plokšte
2 = pasirinktinė „Plus“ valdymo plokštės montavimo plokštė
3 = „Plus“ valdymo plokštė
4 = „Plus“ valdymo plokštės apsauginis dangtelis

7 Montavimas

7.1 Montavimas. Bendroji dalis.

1. Prietaiso pastatymas (→ Prietaiso pastatymas -> psl. 21).
2. Sifono ir kondensato išleidimo kanalo prijungimas (→ Kondensato išleidimo kanalo prijungimas -> psl. 23).
3. Ortakių prijungimas (→ Ortakių prijungimas -> psl. 24).
4. Elektros komponentų prijungimas (→ Elektros jungtys -> psl. 26).

Įrengimui taikomi šie reikalavimai:

- Vėdinimo sistemų gyvenamosiose patalpose kokybės reikalavimai.
- Subalansuoto vėdinimo būstuose kokybės reikalavimai.
- Nacionalinės būstų ir gyvenamųjų pastatų vėdinimo taisyklės.
- Nacionalinės vidaus nuotekų sistemų prijungimo būstuose ir gyvenamuosiuose pastatuose taisyklės.
- Žemos įtampos įrenginių saugos taisyklės.
- Visos papildomos vietos komunalinių paslaugų teikimo taisyklės.
- Prietaiso „ Flair 400 2-2" montavimo reikalavimai.
- Be anksčiau nurodytų projektavimo ir montavimo reikalavimų bei rekomendacijų, būtina laikytis ir nacionalinių statybos bei vėdinimo teisės aktų.

7.2 Prietaiso pastatymas

Prietaisas gali būti montuojamas ant sienos, naudojant pateiktą montavimo laikiklį. Jei įrenginys nevibruoja, jis turi būti pritvirtintas prie tvirtos sienos, kurios mažiausia masė 170 kg/m ^{2}. Gipsas ar gipskartonio siena nėra pakankamai tvirti! Tokiu atveju reikia imtis papildomų priemonių, pavyzdžiui, standinti sieną naudojant papildomus gipso kartono sluoksnius arba naudoti papildomas standžias atramas. Taip pat galima įsigyti montavimo rėmą, skirtą prietaisui pastatyti ant grindų (tokios pačios mažiausios masės).

Be to, reikia atsižvelgti į šiuos aspektus:

- Prietaisas turi būti sumontuotas izoliuotoje vietoje be užšalimo (> 10 °C), kad, pavyzdžiui, neužšaltų kondensato išleidimas.
- Prietaisas turi būti montuojamas prieš tai jį išlygiavus horizontaliai (naudoti gulsčiuką).
- Prietaiso negalima laikyti vietoje, kurioje yra daug kondensato (pvz., vonios kambaryje).
- Siekiant užkirsti kelią kondensacijai ant prietaiso išorės, vieta, kurioje jis montuojamas, turi būti vėdinama.
- Vietoje, kurioje montuojamas prietaisas, turi būti galimybė įrengti pakankamai sandarų, turintį pakankamą nuolydį, kondensato išleidimo kanalą.
- Naujos statybos namai, kuriuose dėl statybos darbų yra susikaupę daug drėgmės, turi būti išvėdinami natūraliu būdu, prieš pradedant eksploatuoti prietaisą.
- Pasirūpinkite, kad priešais prietaisą būtų ne mažiau kaip 70 cm laisvos erdvės, o patalpos aukštis – ne mažesnis nei 1,8 m.
- Pasirūpinkite, kad virš prietaiso būtų ne mažiau kaip 25 cm laisvos erdvės jam prijungti ir valdymo plokštės techninės priežiūros darbams atlikti. Aplinkos temperatūra turi būti nuo +10 °C iki +40 °C.

Prietaiso montavimas

1. Pritvirtinkite sieninį laikiklį (A) **horizontaliai** ant sienos per 2 (12 x 7 mm) angas.

2. Įdėkite **2** guminius žiedus (B) tarp sienos ir montavimo laikiklio.

3. Priklausomai nuo sienos konstrukcijos, naudokite tinkamus varžtus ir kaiščius.

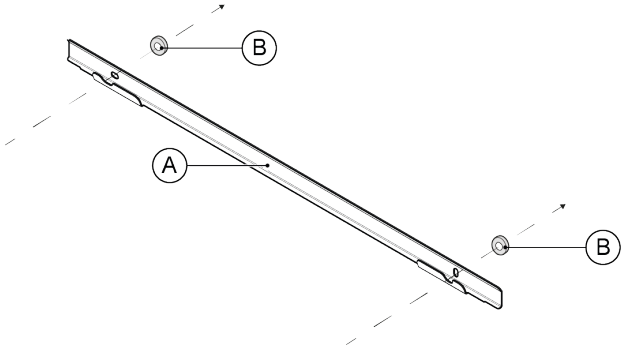

4. Priklijuokite **2** lipnius apsauginius dangtelius (C) prietaiso **galinėje pusėje** – maždaug 50 mm atstumu nuo krašto ir dugno.

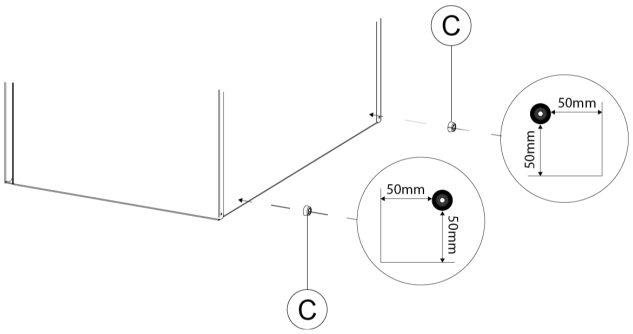

5. Įdėkite **2** gumines juosteles (D) į galines prietaiso angas.

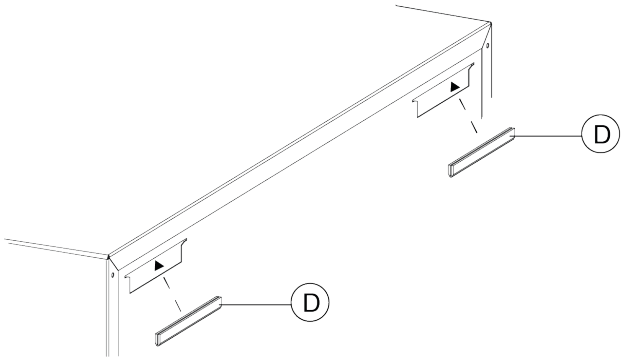

6. Pakabinkite prietaisą ant montavimo laikiklio (1) – pageidautina, kad tai atliktų 2 žmonės.

7. Leiskite prietaiso dugnui atsiremti į sieną (2).

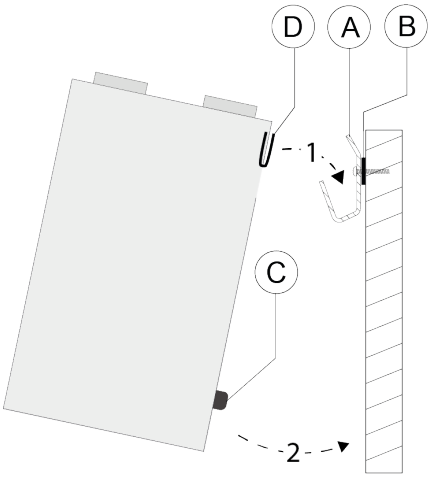

7.3 Kondensato išleidimo kanalo prijungimas

„ Flair 400 2-2“ kondensato išleidimo jungtis yra apatinėje korpuso plokštėje. Kondensatas nuvedamas į namo buitinių nuotekų nutekamąjį vamzdį. Sifoną (su integruota oro išleidimo anga), kuris tiekiamas atskirai su prietaisu, montuotojas turi prijungti prie prietaiso apačioje esančios jungties (bajonetinė jungtis). Išorinis sifono išorinės jungties skersmuo yra 32 mm. Sifonas jungiamas prie vidaus kanalizacijos sistemos. Tarp kanalizacijos sistemos ir sifono patariama sumontuoti kvapų uždorį, kad būtų išvengta nemalonaus kvapo.

Pastaba

Kairinės „ Flair 400 2-2“ modifikacijos atveju kondensato išleidimo jungtis yra apatinės plokštės dešinėje pusėje, o dešininės „ Flair 400 2-2“ modifikacijos atveju – apatinės plokštės kairėje pusėje (→).
Jokiu būdu nesukeiskite vietomis po prietaisu esančių dviejų kondensato išleidimo jungčių!
Niekada nenuimkite nenaudojamos kondensato išleidimo jungties sandarinimo dangtelio!

Rekomenduojama naudoti 32 mm movą su tarpikliu (HT DN32) (su prietaisu nepateikiama), kad ateityje sifoną būtų lengva valyti.

Pastaba

Prieš surinkdami būtinai patepkite tarpiklio guminį sandarinamąjį žiedą tepalu, pavyzdžiui, berūgščiu vazelinu. Atliekant prietaiso techninės priežiūros darbus, šią movą reikia atjungti! Sifonas prie kondensato išleidimo kanalo negali būti prijungtas klijuojamąja jungtimi!

Kondensato išleidimo kanalas gali būti jungiamas, pavyzdžiui, tiesia arba kampine mova su tarpikliu. Pakankamai giliai įstumkite kondensato kanalo movą su tarpikliu ant sifono jungties.

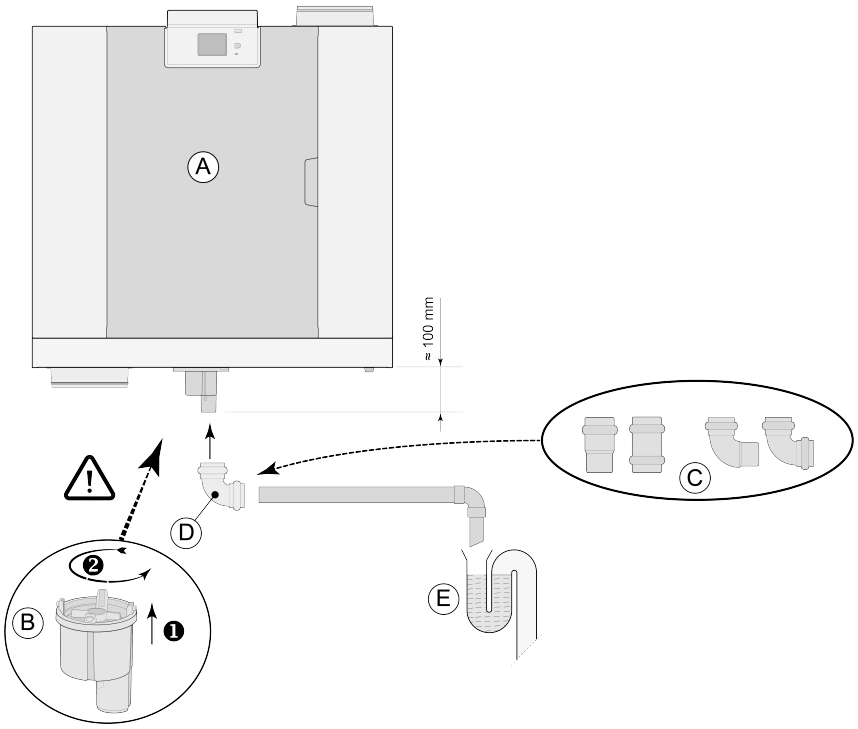

A = „Flair“ dešininės modifikacijos pavyzdys
B = sifono tvirtinimas prie „Flair“ prietaiso iš apačios
C = kondensato išleidimo kanalo movų HT DN32 su tarpikliais pavyzdžiai
D = atjungiama mova
E = nemalonius kvapus sulaikančio uždorio pavyzdys

7.4 Ortakių prijungimas

Įspėjimas

Montuodami ir prižiūrėdami prietaisą patikrinkite, ar ant lauko oro pašildytuvo neprisikaupė dulkių ir nešvarumų! Techninės priežiūros metu gerai nuvalykite lauko oro pašildytuvą.

- Visi ortakiai turi būti montuojami taip, kad būtų sandarūs orui. Prietaisas „Flair" tiekiamas su sandarinimo žiedais.
- Siekiant išvengti kondensacijos ant prietaiso išorinio tiekimo ortakio ir šalinimo ortakio išorinės pusės, išorinio tiekimo ortakis ir šalinimo ortakis iš išorės turi būti izoliuoti uždarų porų garams atsparia izoliacija. Jei naudojami termiškai izoliuoti ortakiai, papildoma izoliacija nereikalinga.
- Siekiant įvykdyti reikalavimą dėl didžiausio leistino 30 dB(A) garso lygio, kiekvieno įrenginio atveju turi būti nustatyta, kokių priemonių reikia imtis garso lygiui sumažinti. Siekiant optimaliai sumažinti ventiliatorių garso lygį, išeinantį iš būsto ir sklindantį į būstą, tiekimo ir ištraukimo ortakiuose reikia įrengti bent 1 m lanksčius slopintuvus, gali prireikti ir papildomų priemonių.
- Užkirskite kelią tarp patalpų sklindančiam triukšmui (telefonijos efektui), įrengdami atskiras atšakas į difuzorius nuo oro tiekimo ir oro šalinimo ortakių . Jei tiekiamo oro ortakiai montuojami už izoliuoto apvalkalo ribų, juos būtina izoliuoti.
- Lauko oras turi būti tiekiamas iš tos būsto pusės, kuri yra šešėlyje, pageidautina – per sieną arba stogo atbrailą.
- Šalinimo ortakis turi būti išvestas per stogo apkalą taip, kad ant stogo apkalos nesusidarytų kondensatas.
- Šalinimo ortakis tarp prietaiso ir stogo kaminėlio turi būti izoliuotas, kad ant jo paviršiaus nesusidarytų kondensato.
- Naudokite izoliuotą stogo galinį mazgą, kuris neleidžia įsiurbti (slystančio) sniego. Niekada nenaudokite mazgo, kuris atsidaro tiesiai virš stogo čerpių.
- Garso lygiui sumažinti išoriniuose ortakiuose reikia neviršyti 100 Pa slėgio. Jei ortakių sistemos pasipriešinimas yra didesnis už maksimalią ventiliatoriaus kreivę, didžiausias vėdinimo oro srautas bus mažesnis.
- Pasirinkite šalinamo oro angos ir kanalizacijos alsuoklio vietą taip, kad būtų išvengta erzinančio triukšmo.
- Oro vožtuvų vieta turi būti parinkta taip, kad būtų užkirstas kelias užteršimui ir skersvėjams. Rekomenduojame naudoti Brink Climate Systems B.V. tiekimo vožtuvus.
- Turi būti galimybė pasiekti sumontuotus lanksčius slopintuvus.
- Įrenkite pakankamo dydžio oro pratekėjimo angas (tarpas po durų apačia – 2 cm).

Didžiausias leidžiamas oro greitis:

Ortakių tipas	Didžiausias oro greitis [m/s]
Kolektorius	5
Pagrindinis ortakis	4
Ortakio atšaka: tiekimas	3
Ortakio atšaka: ištraukimas	3,5

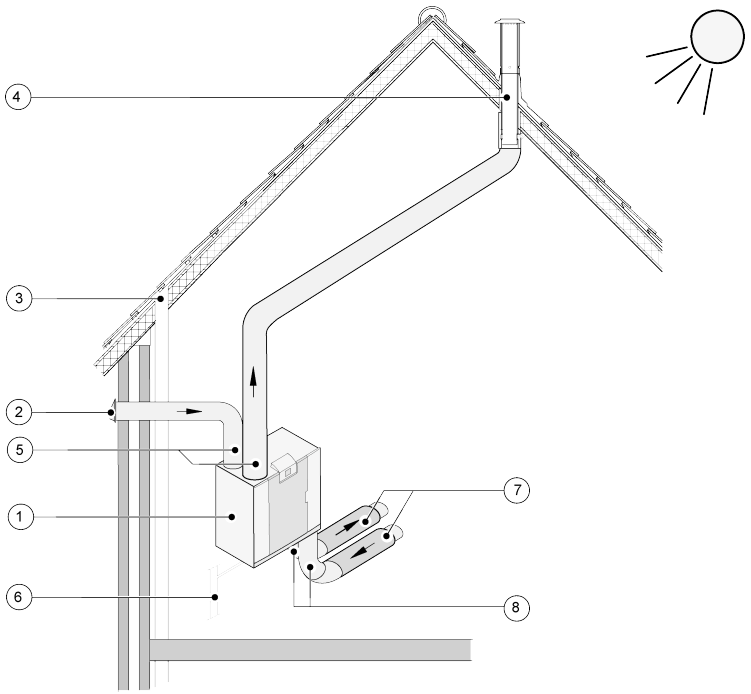

1 = „Flair 400 2-2“ dešininė modifikacija (sulygiuoti horizontaliai, naudojant gulsčiuką)
2 = rekomenduojama šviežio oro siurbimo vieta
3 = kanalizacijos alsuoklio anga
4 = rekomenduojama oro šalinimo vieta; naudokite „Brink Climate Systems B.V.“ izoliuotą stogo kaminėlį
5 = termiškai izoliuoti vamzdžiai
6 = kondensato išleidimo kanalas
7 = triukšmo slopintuvas (-ai)
8 = ortakiai į patalpas ir iš jų

7.5 Elektros jungtys

Įspėjimas
Prijunkite maitinimo kištuką tik tada, kai montuoti bus baigta.
Prietaisas pradės veikti, kai maitinimo kištukas bus prijungtas prie sieninio elektros lizdo.

Prijunkite prietaiso maitinimo kištuką prie lengvai prieinamo įžeminto sieninio lizdo. Elektros instaliacija turi atitikti energijos tiekimo bendrovės reikalavimus.

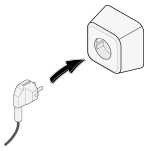

7.5.1 Kelių padėčių jungiklio prijungimas

Juoda RJ12 jungtis X14 naudojama kelių padėčių jungikliui prijungti (jis yra pasirinktinis ir nepridedamas prie prietaiso). Ši jungtis yra valdymo plokštės gale, prietaiso viršuje.

Elektros instaliacijos schemos:

- Kelių padėčių jungiklis (→ Kelių padėčių jungiklio su filtro indikatoriumi prijungimas -> psl. 54)
- Kelių padėčių jungiklių derinys (→ Papildomo kelių padėčių jungiklio su filtro indikatoriumi prijungimas -> psl. 56)

Su kelių padėčių jungikliu galima aktyvinti 30 minučių padidinto vėdinimo režimą – palaikykite jungiklį trumpiau nei 2 sekundes „3“ režimo padėtyje, po to perjunkite jį į „1“ arba „2“ režimą. Padidinto vėdinimo režimą galima nustatyti iš naujo, palaikius jungiklį „3“ režimo padėtyje ilgiau nei 2 sekundes arba nustačius juo minimalųjį režimą.

7.5.2 eBus priedo prijungimas

Įspėjimas
Jungiant šią jungtį, reikia atsižvelgti į poliškumą. Jungtis neveiks, jei laidai bus prijungti prie netinkamų varžtinių gnybtų!

„eBus“ priedui prijungti naudokite 2-ų polių atjungiamąją (žalią) X17 jungtį, esančią valdymo plokštės nugarinėje pusėje.
„eBus“ protokolą galima naudoti norint prijungti:

- „Brink Nuotolinio valdymo pultas „Air Control““ (→ „Nuotolinio valdymo pultas „Air Control““ prijungimas -> psl. 59).
- „Brink Jutiklinis valdiklis“ (→ „Jutiklinis valdiklis“ prijungimas -> psl. 61)
- CO_2 jutiklis (-iai) (→ CO_2 jutiklio(-ių) prijungimas -> psl. 63)
- Papildomas „eBus“ lauko oro pašildytuvas (→ Lauko oro pašildytuvo prijungimas -> psl. 65)
- Papildomas tiekiamo oro pašildytuvas (→ Tiekiamo oro pašildytuvo prijungimas -> psl. 66)
- Vėdinimo pagal poreikį sistema 2.0 (→ Vėdinimo pagal poreikį sistema 2.0 -> psl. 64)

7.5.3 24 V jungtis

Įspėjimas
Didžiausia vienos išvesties iš X16 ir X18 galia yra 5 VA.

Dvi (2) juodos jungtys X16 ir X18 naudojamos 24 V priedams maitinti.
Šios jungtys yra valdymo plokštės nugarinėje pusėje, prietaiso viršuje.

7.5.4 Drėgmės jutiklio prijungimas

Pasirenkamą drėgmės jutiklį reikia prijungti prie X07 jungties prietaiso pagrindinėje valdymo plokštėje.
Norint prijungti drėgmės jutiklį prie prietaiso, reikia nuimti valdymo plokštės dangtelį, kad galėtumėte pasiekti X07 jungtį valdymo plokštėje.
Naudokite kabelį, pateiktą su drėgmės jutikliu.
Kaip prijungti drėgmės jutiklį, žr. → Drėgmės jutiklio prijungimas -> psl. 62 .

7.5.5 „vidinis“ magistralės prijungimas

„Modbus“ / „vidinis“ magistralės jungtis X15 (raudona) gali būti naudojama prietaisams sujungti (→ Prietaisų sujungimas, naudojant vidinis magistralę -> psl. 28).
Šios jungties funkciją galima reguliuoti atliekant 14.1–14.4 veiksmus nuostatų meniu.
Jei prietaise yra „Plus“ valdymo plokštė, ši raudona jungtis X15 taip pat naudojama „Plus“ valdymo plokštei prijungti; tada prie jungties X15 reikia prijungti kelis kabelius.

7.5.6 Signalo išvesties prijungimas

Mėlyna X19 jungtis naudojama filtro, trikties arba priešgaisrinės automatikos pranešimui parodyti.
Ši jungtis yra valdymo plokštės gale, prietaiso viršuje.
Šios funkcijos veikimas nustatomas 16.1 parametru, žr. → Nuostatos -> psl. 70 .
Priklausomai nuo nuostatos, X19 jungtis veiks kaip kontaktas be potencialo.

7.5.7 ModBus prijungimas

Pastaba
Kai „ModBus“ variantas prijungtas ir veikia, vėdinimo nuostatos negalima pakeisti, nei ekrane, nei kelių padėčių jungikliu, jei jis yra. Be to, neveiks ir prijungtas (-i) drėgmės jutiklis (-iai).

Prietaisą galima prijungti prie sistemos „ModBus“, pvz., pastato valdymo sistemos.
Naudojant (raudoną) 3 kaiščių jungtį X15 (arba su „Plus“ versija raudoną jungtį X06, esančią UWA2-E valdymo plokštėje), sujungti galima tarp prietaiso ir sistemos „ModBus“.
Žr. → Elektros schema -> psl. 52 , kur rasite teisingas jungtis ir teisingų trumpiklių valdymo plokštėje nuostatas.
Daugiau informacijos ir teisingas „modBus“ nuostatas rasite „Modbus“ vadove interneto svetainėje.

7.5.8 Prietaisų sujungimas, naudojant vidinis magistralę

Pastaba

Dėl būtinybės laikytis poliškumo visada sujunkite vidinius magistralės kontaktus X15-1 tarpusavyje, o kontaktus X15-2 ir kontaktus X15-3 – vieną su kitu. Niekada nejunkite X15-1, X15-2 arba X15-3 vieno su kitu!
Jei sumontuota „Plus“ valdymo plokštė, prie X-15 jungties reikia prijungti kelis kabelius.
Prijungdami X15-2 ir X15-3 naudokite susuktosios poros kabelį.

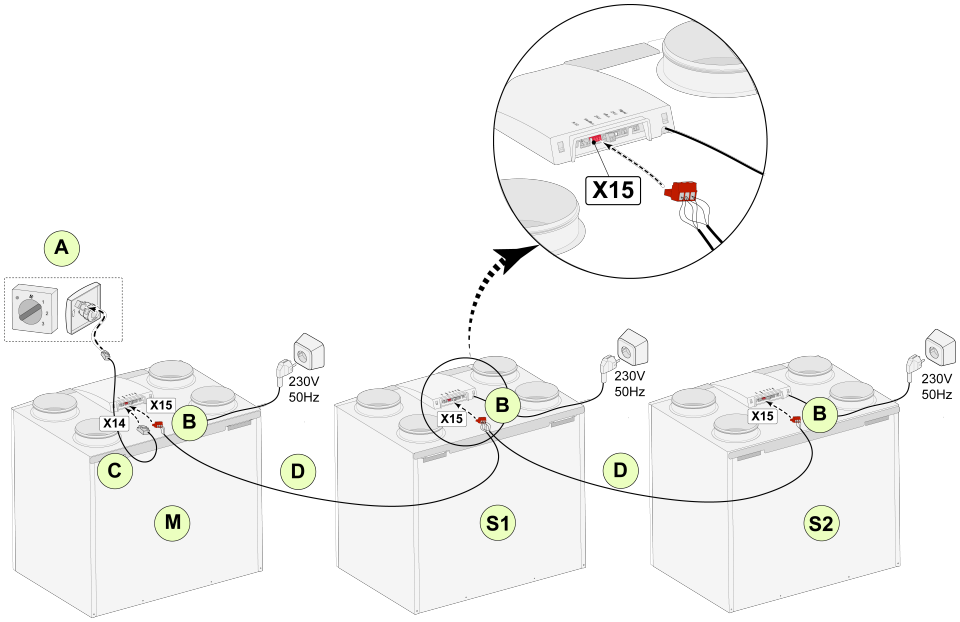

Skirta M (pagrindiniam):
Veiksmas Nr. 8.1 – pagrindinis
Veiksmas Nr. 14.1 – vidinis magistralė

Skirta S1 (1 pavaldžiajam):
Veiksmas Nr. 8.1 – pavaldusis
Veiksmas Nr. 14.1 – vidinis magistralė

Skirta S2 (2 pavaldžiajam):
Veiksmas Nr. 8.1 – pavaldusis
Veiksmas Nr. 14.1 – vidinis magistralė

A = kelių padėčių jungiklis
B = 3 polių jungtis, raudona
C = modulinis (telefoninis) kabelis
D = 3 gyslų žemos įtampos kabelis
M = pagrindinis prietaisas (pavyzdžiui, 4-0 tipo prietaisas)
S1/S2 = pavaldieji prietaisai (pavyzdžiui, 4-0 tipo prietaisas); prijunkite ne daugiau kaip 10 prietaisų, naudodami vidinis magistralę.

Jungiant kelis įrenginius vidine magistrale, visi prietaisai turės tokį patį oro srautą kaip ir prietaisas, nustatytas kaip „Pagrindinis“. Pranešimai apie visų prietaisų gedimus bus rodomi pagrindinio prietaiso ekrane ir atitinkamo prietaiso ekrane. Kai naudojate „Brink Nuotolinio valdymo pultas „Air Control“ arba „BrinkHome““, visada prijunkite prie „Pagrindinio“.
Prijungę kabelius, sukonfigūruokite kiekvieną „ Flair 400 2-2“ prietaisą:

- Meniu 14.1 „Magistralės jungties tipas“ įjunkite parinktį „vidinisBus“, kuri netrukus parodoma po tinklo simbolio.
- sukonfigūruokite kiekvieną pavaldųjį prietaisą meniu 8.1 „Prietaiso nuostata, skirta pavaldžiajam prietaisui 1, pavaldžiajam prietaisui 2 ir pan.“, netrukus pagrindiniame prietaise parodomas M simbolis, o pavaldžiuosiuose prietaisuose – S1, S2 simboliai.
- Išjunkite ir įjunkite visus prietaisus.

Pastaba

Bet koks priedas, pvz., drėgmės jutiklis, padėties jungiklis, išplėtimo plokštė arba bet koks „eBus“ prietaisas, turi būti prijungtas tik prie pagrindinio prietaiso.

8 Ekranas

8.1 Valdymo pulto bendrasis aprašymas

Ekranas su jutiklinio ekrano funkcija yra prietaiso priekinėje pusėje. Šis ekranas naudojamas prietaisui valdyti ir informacijai apie prietaiso būseną pateikti. Kai prietaisas yra įjungtas, paleisties metu ekrane trumpai rodoma programinės įrangos versija; po to rodomas „Pagrindinis ekranas" (žr. toliau).

Gamykloje nustatyta meniu kalba yra anglų kalba.
Norimą kalbą / datą ir laiką galima pakeisti nuostatų meniu, žr. 15.1–15.10 veiksmus nuostatų lentelėje (→ Nuostatos -> psl. 70).

Pagrindinis ekranas

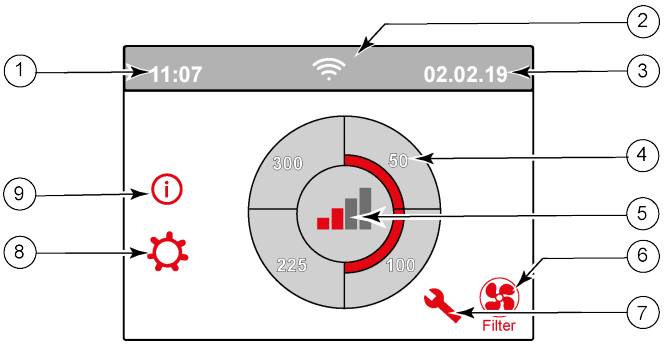

1 = esamas laikas
2 = jungiamumas (rodoma tik tada, jei taikoma)
3 = esama data
4 = nustatyti vėdinimo srauto greitį; raudoni stulpeliai rodo vėdinimo srauto greitį.
Šiame pavyzdyje aktyvus vėdinimo srauto greitis yra 100 m ^{3}/val., 59CFM.
5 = režimas
6 = filtro pranešimas (rodomas tik tada, jei taikoma)
7 = triktis (rodoma tik tada, jei taikoma)
8 = prieiga prie nuostatų meniu
9 = prieiga prie informacijos meniu

Pastaba
Filtro pranešimai ir trikties pranešimai pateikiami toje pačioje ekrano vietoje; trikties rodymui teikiama pirmenybė, tad jis rodomas pirmiausiai net ir tada, kai yra aktyvus filtro pranešimas!

Pastaba
Gamykloje nustatoma anglų kalba.
Pageidaujamą kalbą / datą ir laiką galima keisti nuostatų meniu; tai darydami remkitės nuostatų verčių lentele (→ Nuostatos -> psl. 70), žr. 15.1–15.10 veiksmus.

8.2 Ekrano išdėstymas

Ekranas yra padalytas į 6 sritis, kuriose gali būti rodomi įvairūs simboliai/rodiniai.

Pagrindinio ekrano sritys

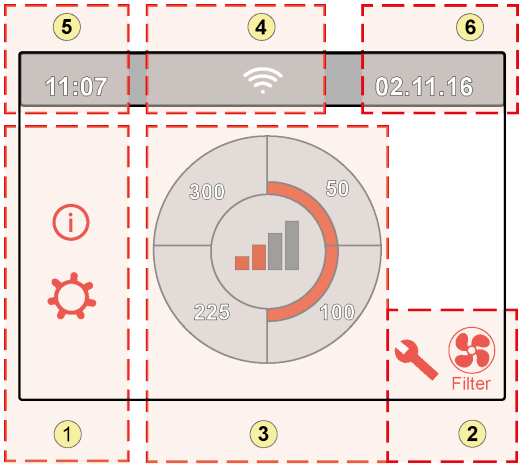

1 = naršymas

2 = pranešimai

3 = pagrindinės funkcijos

4 = ryšio informacija

5 = laikas

6 = data

Ekrane gali būti rodomi įvairūs simboliai, tai priklauso nuo lango, kuris yra rodomas, prietaiso versijos ir prijungtų priedų.

Zonos Nr.	Simbolis ekrane	Aprašymas
1		Spustelėjus čia, suteikiama prieiga prie informacijos meniu; čia rodomas vertes galima tik peržiūrėti. Šiame meniu verčių pakeisti negalima.
		Spustelėję čia, jūs gausite prieigą prie nuostatų meniu. Šiame meniu galite pakeisti įvairias vertes. Šiame meniu galima pakeisti visų (gamyklinių) nuostatų parinktis: - standartinis prietaisas (→ Standartinio prietaiso verčių nustatymas -> psl. 70); - „Plus“ modifikacijos nuostatų vertės (→ Prietaiso su „Plus“ valdymo plokšte reikšmių nustatymas -> psl. 74). Perspėjimas: neteisingos nuostatos gali trikdyti prietaiso veikimą!
	^ v	Naudokite šias rodykles, norėdami naršyti meniu arba didinti ar mažinti atitinkamų nuostatų vertes.
	<<	Naudojant šią rodyklę, pereinama vienu meniu veiksmu atgal.
		Grįžimas į pagrindinį ekraną.
2	Filter	Filtro pranešimo simbolis; jis rodomas tik tada, kai filtrą reikia išvalyti arba pakeisti. Daugiau informacijos žr. skyriuje „Filtro valymas“ (→ Filtrų valymas -> psl. 44).
		Šis simbolis rodomas tuo atveju, jei prietaise įvyko gedimas; daugiau informacijos žr. skyriuje „Gedimai“ (→ -> Trikčių analizė -> psl. 40).

Zonos Nr.	Simbolis ekrane	Aprašymas
3		Valdymas naudojant kelių padėčių jungiklį.
		Valdymas naudojantis „Brink pradžia“.
		Valdymas naudojant prietaiso jutiklinį ekraną; ši nuostata veikia pusvalandį.
		Valdymas naudojant prietaiso jutiklinį ekraną; jutiklinis ekranas visam laikui nustatomas kaip kelių padėčių jungiklis, 15.8 Standartinio prietaiso verčių nustatymas -> psl. 70 veiksme pasirinkus „taip“.
		Valdymas naudojant drėgmės jutiklį.
	CO_2	Valdymas naudojant CO_2 jutiklį.
	ZONE	Valdymas naudojant vėdinimo pagal poreikį sistemą.
		Atjunkite aktyvų kontaktą arba suaktyvinkite jungtį.
	M	Šis prietaisas nustatytas kaip pagrindinis, jei yra sujungti keli prietaisai (kaskadinis sujungimas)
	S1 S9	Prietaisas yra nustatytas kaip papildomas prietaisas; prie pagrindinio prietaiso galima prijungti iki 9 prietaisų.
	eBus	Valdymas naudojant „eBus“, pavyzdžiui, „Brink Jutiklinis valdiklis“.
		Valdymas per „ModBus“ arba vidinis magistralę.
		„Bypass boost“ (apėjimo stiprintuvo) funkcija suaktyvinta.

Zonos Nr.	Simbolis ekrane	Aprašymas
4		Interneto ryšys / tinklo ryšys
		Signalo stiprumas
		USB ryšys suaktyvintas.
5	11:07	Dabartinis nustatytas prietaiso laikas.
6	02.01.2020	Esama data.

8.3 Informacija apie ekraną

Įspėjimas
Neteisingos nuostatos gali stipriai sutrikdyti prietaiso veikimą!

- Kai klavišai nenaudojami arba kai nesusidaro nukrypimo situacija (pvz., nėra pranešimo apie gedimą arba filtro pranešimo), ekranas išsijungia praėjus dviem minutėms po paskutinio klavišo spustelėjimo.
- Kai prietaise yra filtro pranešimas arba gedimas, ekranas ima šviesti ir neišsijungia tol, kol gedimas nebus pašalintas arba filtrai nebus išvalyti ar pakeisti, o filtro pranešimas bus nustatytas iš naujo.
- Paspaudę mygtuką „Pradžia“, grįšite į pagrindinį ekraną iš bet kurio konkretaus meniu.
- Paspaudus grįžties mygtuką, pereinama 1 žingsniu į ankstesnį meniu.
- Trumpai (trumpiau nei 5 sekundes) palieskite ekraną, kad jis imtų šviesti, nedarydami jokių pakeitimų meniu; ekranas nušvinta 2 minutėms.
- Ekranas gali būti nustatytas kaip „rankinis“ jungiklis, nustatant 15.8 veiksmo parinktį kaip „taip“.

Vėdinimo režimą galima reguliuoti paspaudus atitinkamus ketvirčius ekrane.

- Jei ekranas nenustatytas kaip „rankinis“ 4 padėčių jungiklis; vėdinimas padidės (2 arba 3 srautas) tik 30 minučių – po to bus sugrįžta prie ankstesnio srauto (1 arba 0 srauto).
- Jei monitorius nustatytas kaip „rankinis“ 4 padėčių jungiklis; prietaisas veiks pasirinktu režimu tol, kol bus pasirinktas kitas režimas.

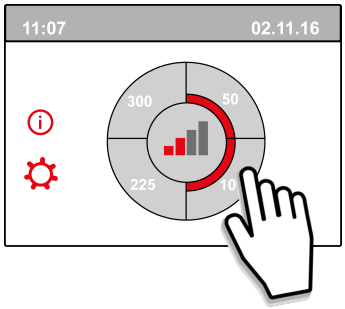

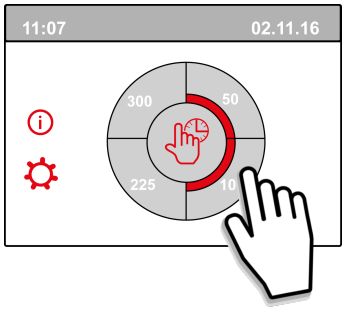

9 Brink Home prisijungimo instrukcijos

Sekite žemiau pateiktas instrukcijas nurodytu tvarkos eiliškumu, kad prijungtumėte „Flair“ įrenginį prie „Brink Home“:

1. Įdiekite PCB UWA-2E → Valdymo plokštės UWA-2E įdiegimas -> psl. 33 .
2. Prijunkite įrenginį prie interneto → Prietaiso prijungimas prie interneto -> psl. 34 .
3. Registracija Brink Home → „Brink Home“ paskyros kūrimas -> psl. 36 .
4. Pridėkite įrenginį Brink Home portale → Prietaiso pridėjimas „Brink Home“ portale -> psl. 37 .

Taip pat peržiūrėkite visą „Brink Home“ vadovą, kurį rasite atsisiuntimo skyriuje „Brink Climate Systems“ interneto svetainėje.

Pastaba
Prietaisą prie „Brink Home“ galima prijungti tik įdiegus ir prijungus UWA-2E.

Pastaba
Norėdami prisijungti prie „Brink Home“ portalo ir „Brink Home“ programėlės, turite užregistruoti paskyrą.

Pastaba
Rodomi ekranai gali skirtis priklausomai nuo naudotojo ryšio prietaiso prekės ženklo ir tipo (telefonas / planšetinis kompiuteris / nešiojamasis kompiuteris).

Pastaba
Šis vadovas taikomas ryšio įrenginiams su „Android“, „Windows“ ir „Apple“ operacinėmis sistemomis.

Pastaba
Įsitikinkite, kad įdiegta valdymo plokštė UWA-2E yra „Wi-Fi“ diapazone, kai interneto ryšys turi būti užmegztas per „Wi-Fi“ tinklą.

Pastaba
Esant aktyviam filtro pranešimui arba pranešimui apie gedimą, vis tiek galima užmegzti ryšį su internetu.

Pastaba
Jei prietaiso maitinimas buvo išjungtas ir vėl įjungtas, „Wi-Fi“ ryšys su internetu ir „Brink Home“ portalu bus automatiškai atkurtas.

Pastaba
Įtraukti sistemas į savo naudotojo paskyrą galima tik portale, o ne programėlėje.

Pastaba
Pasižymėkite sukurtus prisijungimo duomenis ir slaptažodžius.

9.1 Valdymo plokštės UWA-2E įdiegimas

Norėdami įdiegti ir prijungti „Plus“ valdymo plokštę UWA-2E prie „Flair“ prietaiso, skaitykite UWA-2E vadovą, kurį rasite „Brink“ interneto svetainės atsisiuntimų skyriuje.

9.2 Prietaiso prijungimas prie interneto

Kai prietaiso montavimas ir UWA-2E diegimas bus visiškai baigti, įjunkite maitinimą ir sureguliuokite nuostatas, kaip aprašyta toliau, kad prijungtumėte prietaisą prie interneto.
Nuostatas galima pakeisti prietaiso ekrane, paspaudus krumpliaračio piktogramą ir įjungus nuostatų meniu.

1 Įjunkite 14.1 meniu ir nustatykite magistralės jungties su vidine magistrale tipą.

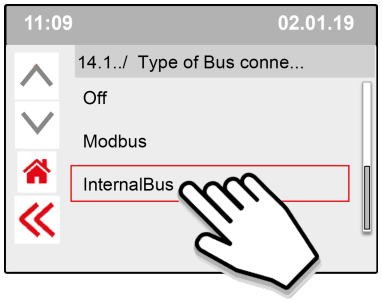

Pastaba
Paspauskite << ir patvirtinkite.

2 Įjunkite 13.1 meniu ir nustatykite jungties tipą WLAN („Wi-Fi“) arba LAN.

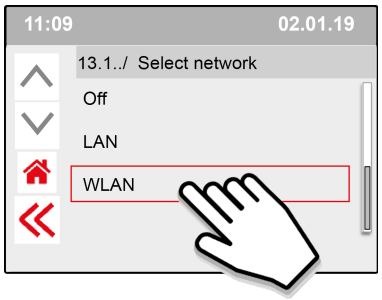

Pastaba
Paspauskite << ir patvirtinkite.

WLAN („Wi-Fi“)

Įjunkite 13.2 meniu ir įveskite SSID („Wi-Fi“ tinklas) (čia kaip pavyzdys naudojama „Brink-Guests“).

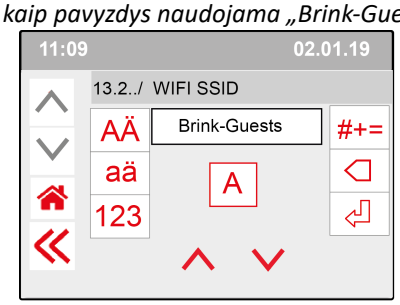

Pastaba
Paspauskite << ir patvirtinkite.

Vietinis kompiuterių tinklas

Pereikite tiesiai prie 3 veiksmo:
„Įveskite „Brink Home“ slaptažodį ir patvirtinkite..“.

Įjunkite 13.3 meniu ir įveskite „Wi-Fi“ slaptažodį.

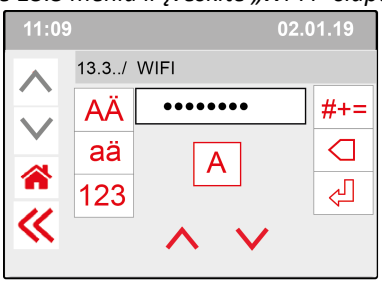

Pastaba
Paspauskite << ir patvirtinkite.

Wi-Fi specifikacijos

- 802.11 b/g/n/e/i
- 802.11 n (2,4 GHz)
- Wi-Fi apsaugota prieiga (WPA)/WPA2/WPA2 bendrovėms/Wi-Fi apsaugota sąranka (WPS)

3 Įjunkite 13.4 meniu ir sukurkite bei įveskite „Brink Home“ slaptažodį.

Reikalavimai slaptažodžiui:
mažiausiai 8 simboliai, su mažiausiai viena mažąja raide ir viena didžiąja raide, o taip pat vienu skaičiumi ir specialiuoju simboliu.

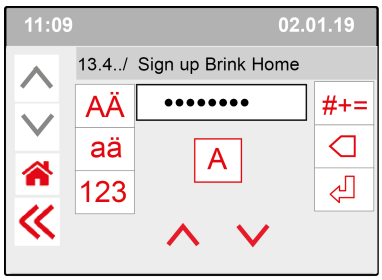

Pastaba
Paspauskite << ir patvirtinkite.

4 Patikrinkite ryšį pagrindiniame meniu (tai gali užtrukti porą minučių).

Sėkmingai užmegztas WLAN („Wi-Fi“) ryšys

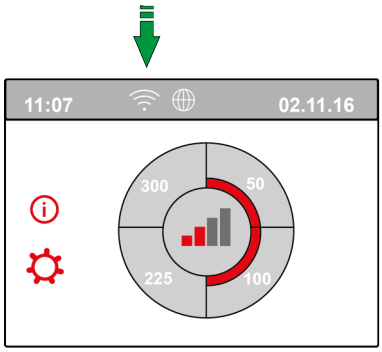

Sėkmingai užmegztas LAN ryšys

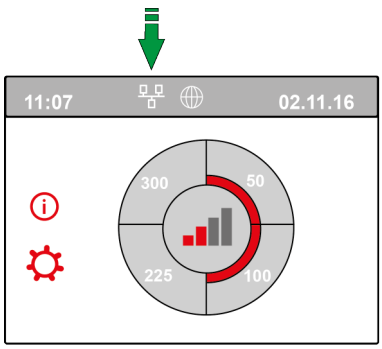

5 Sukurkite „Brink Home“ paskyrą adresu www.Brink-Home.com, žr. → „Brink Home“ paskyros kūrimas -> psl. 36 .

9.3 „Brink Home“ paskyros kūrimas

Pastaba
„Brink Home“ naudotojo paskyros slaptažodis nesutampa su prietaiso slaptažodžiu.

Pastaba
Užsirašykite sukurtus slaptažodžius.

Atlikite toliau pateiktus veiksmus ir sukurkite „Brink Home“ paskyrą.

1. Įjunkite svetainę **www.brink-home.com**
2. Pasirinkite: „register now“ (registruotis dabar).
3. Įveskite savo el. pašto adresą du kartus.
4. Pasirinkite pageidaujamą kalbą.
5. Pasirinkite slaptažodį, kurį norite naudoti „Brink Home“, ir įveskite jį du kartus. Užsirašykite slaptažodį, jei jį pamirštumėte.
6. Sutikite su Taisyklėmis ir sąlygomis bei Privatumo pareiškimu.
7. Patvirtinkite įvestą informaciją spustelėdami „Siųsti registraciją“.
8. Patvirtinimo el. laiškas bus atsiųstas jūsų užregistruotu el. pašto adresu.
9. Vadovaukitės šiame patvirtinimo el. laiške pateiktomis instrukcijomis.
10. Dabar galite prisijungti naudodami savo el. pašto adresą ir sukurtą slaptažodį.

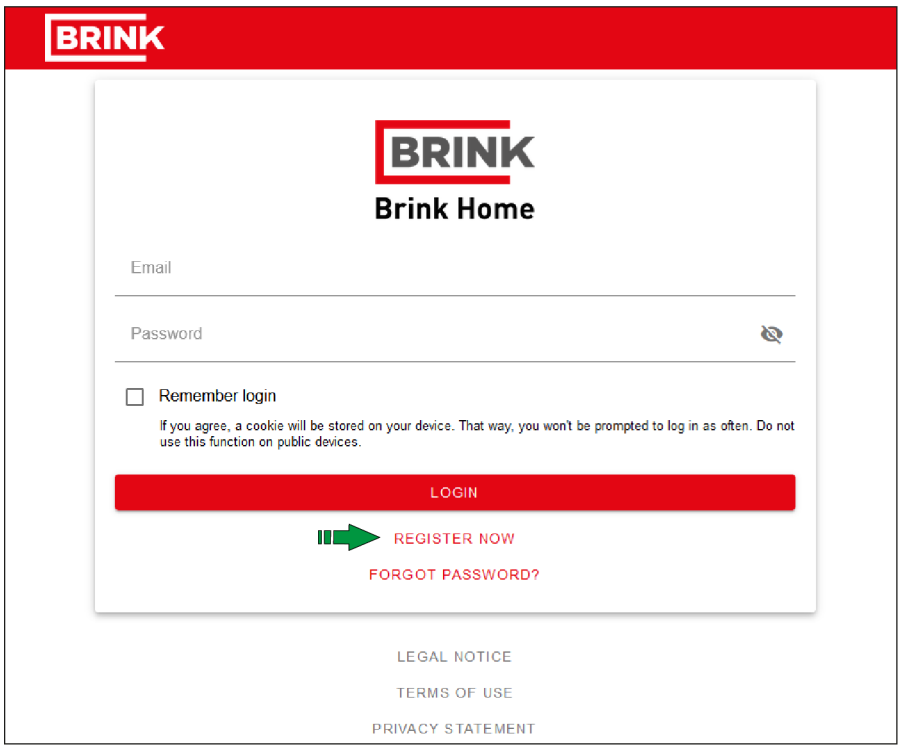

9.4 Prietaiso pridėjimas „Brink Home“ portale

Įsitikinkite, kad prietaisas yra prijungtas prie interneto, užregistruotas „Brink Home“ → Prietaiso prijungimas prie interneto -> psl. 34 , o naudotojo paskyra sukurta „Brink Home“ portale → „Brink Home“ paskyros kūrimas -> psl. 36 .

1. Prisijunkite prie „Brink Home“ portalo (www.brink-home.com).
2. Pasirinkite „Pridėti sistemą“.

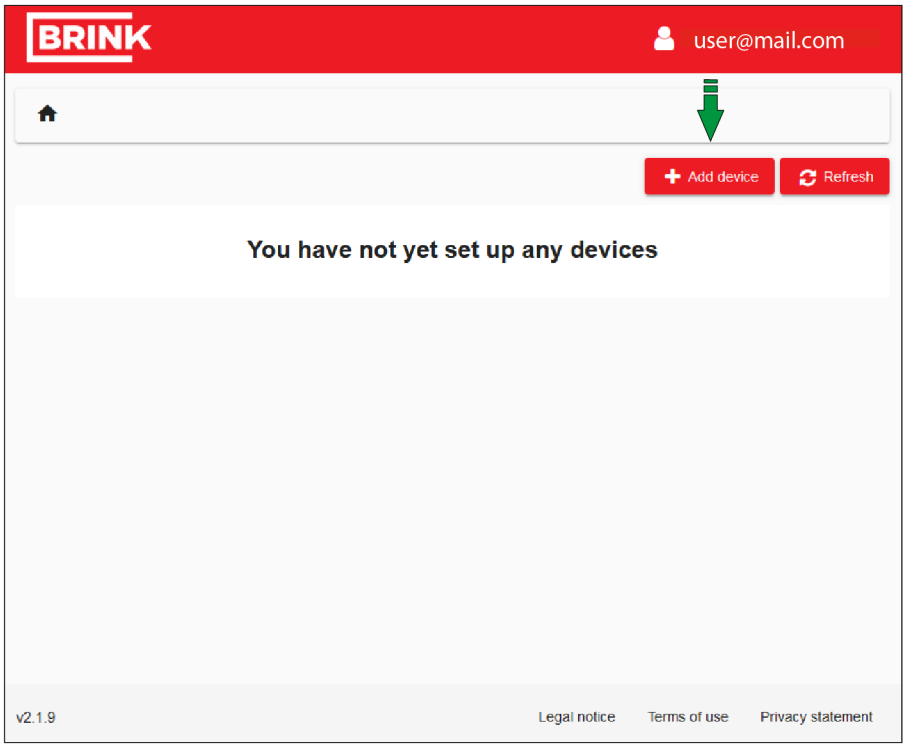

3. Įveskite prietaiso serijos numerį (įveskite tik 12 skaitmenų).
4. Įveskite slaptažodį, kuris buvo sukurtas atliekant 3 veiksmą dalyje „UWA-2E nustatymas“ → -> psl. 34 .
5. Spustelėkite „Pridėti sistemą“ (įvedus serijos numerį ir slaptažodį, plytelė taps raudona).

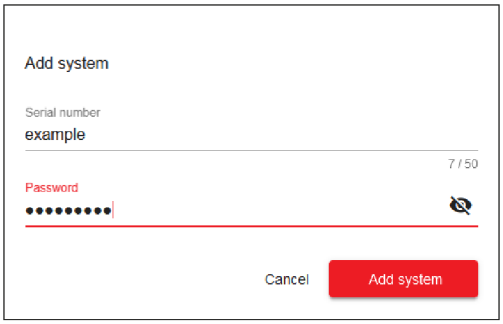

6. Prietaisas rodomas sistemų sąraše.
7. Prietaisą galima valdyti „Brink Home“ portale ir „Brink Home“ programėlėje.

10 Nustatymas veikti

10.1 Prietaiso įjungimas ir išjungimas

Pavojus
Dirbdami su prietaisu, atjunkite maitinimo šaltinį.

Pastaba
Jei prietaisui maitinimas nebuvo tiekiamas ilgiau nei maždaug 1 savaitę, nuostatų meniu reikia iš naujo nustatyti kalbą, laiką ir datą.

Įjungimas:

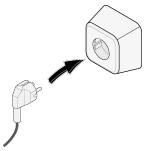

1. Prijunkite 230 V maitinimo kištuką prie (maitinamo) sieninio lizdo.
2. Ekranas ima šviesti, ekrane parodoma programinės įrangos versija.
3. Po to prietaisas iš karto pradeda veikti pagal kelių padėčių jungikliu parinktą nuostatą. Jei kelių padėčių jungiklis neprijungtas, prietaisas visą laiką veikia 1 režimu.

Išjungimas:

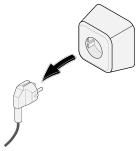

1. Atjunkite prietaiso 230 V maitinimo kištuką nuo sieninio lizdo; įrenginyje nebėra įtampos.
2. Ekranas yra išjungtas, jame nerodoma jokia informacija.

10.2 Oro srauto nustatymas

Tinkamas vėdinimas ir tinkamas įrenginio veikimas prisideda prie sveikos patalpų aplinkos ir optimalaus komforto.
Oro srauto nuostatos (4 galimos) nustatytos gamykloje, kaip nurodyta toliau: 50, 100, 200 ir 300 m ^{3}/val.
Prietaiso našumas ir energijos sąnaudos priklauso nuo slėgio nuostolio ortakių sistemoje ir filtro pasipriešinimo.
Jei sąlygos neįvykdomos, oro srautas sureguliuojamas automatiškai, perjungiant aukštesnį režimą.

Pakeitimus galima daryti, naudojant nuostatų meniu.
Oro srautas reguliuojamas nuostatų meniu 1.2–1.4 punktuose.

Pastaba
Pirmenybė teikiama aukštesniam reikalaujamam vėdinimo režimui. Jei išoriniu kelių padėčių jungikliu nustatytas 3 režimas, pagrindiniame ekrane negalima nustatyti žemesnio vėdinimo režimo.

Išimtis – 0 vėdinimo režimas. Jei ekrane pasirenkamas 0 režimas, valdymas kitais jungikliais, jutikliais ir t. t. negalimas.

Jei prijungti CO_2 jutikliai, oro srautas reguliuojamas tolydžiai, nuo 1 iki 3 režimo, priklausomai nuo išmatuotų PPM verčių; jei prijungtas drėgmės jutiklis, jį įjungus, nustatomas 3 oro srauto režimas.

10.3 Kitos montuotojo nuostatos

Be oro srauto, galima keisti ir kitas prietaiso nuostatas; standartinio prietaiso nuostatų apžvalga – žr. (→ Standartinio prietaiso verčių nustatymas -> psl. 70, Nuostatos -> psl. 70) prietaiso su „Plus“ valdymo plokšte atveju – žr. (→ Prietaiso su „Plus“ valdymo plokšte reikšmių nustatymas -> psl. 74).
Pakeitimus galima atlikti nuostatų meniu.

Įspėjimas
Neteisingos nuostatos daro poveikį prietaiso našumui.
Norint atlikti šiame vadove neapibūdintų nuostatų pakeitimų, būtina pasikonsultuoti su „Brink Climate Systems B.V.“.

10.4 Gamyklinės nuostatos

Įspėjimas
Nustačius iš naujo į gamyklinę nuostatą, nuostatų meniu 14.1 Standartinio prietaiso verčių nustatymas -> psl. 70 punktą reikia iš naujo nustatyti į vidinės magistralės parinktį!

Įspėjimas
Prietaiso gamyklinių nuostatų atstatymas reiškia, kad papildomą spausdintinę plokštę reikia iš naujo prijungti prie pagrindinio įrenginio.

Pastaba
Gamykliniu atstatymu filtro pranešimas iš naujo nenustatomas.

Galima iš naujo nustatyti prietaiso gamyklines nuostatas. Atliekant šį veiksmą visi veiksmų numeriai bus iš naujo nustatyti į gamyklines nuostatas, o visi pranešimai ir gedimų kodai bus ištrinti iš techninės priežiūros meniu.

Grįžimas į gamyklines nuostatas:

1. Atidarykite nuostatų meniu.
2. Slinkite žemyn ir pasirinkite prietaiso nuostatas → 15 meniu
3. Slinkite žemyn ir pasirinkite gamyklinių nuostatų atkūrimą → 9 meniu
4. Pasirinkite „taip“ ir patvirtinkite paspausdami grįžties mygtuką.

11 Sutrikimas

11.1 Trikčių analizė

Pavojus
Dirbdami su prietaisu, atjunkite maitinimo šaltinį.

Pastaba
Užblokuotos klaidos negalima pašalinti iš naujo nustačius prietaiso maitinimo šaltinį; klaidą pirmiausia būtina išspręsti.

Prietaisui aptikus triktį, tai rodoma ekrane veržliarakčio simboliu, prie jo gali būti nurodomas trikties kodas.

11.2 Trikčių tipai

- Neblokuojamoji triktis: prietaiso ekrano apačioje matomas rakto simbolis.
- Blokuojamoji triktis: trikties kodas nuolat rodomas ekrane, meniu užblokuotas.

Neblokuojamoji triktis
Prietaisui aptikus neblokuojamąją triktį jis toliau veikia (su tam tikrais apribojimais). Ekrane bus rodomas (visą laiką švies) trikties simbolis (raktas). Palieskite trikties simbolį, kad būtų parodytas jo paaiškinimas / sprendimas.

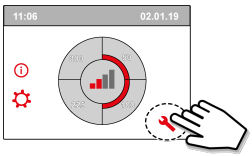

Ekraną galima palikti paspaudus mygtuką „Pradžia".
Jei trikties pašalinti nepavyksta, kreipkitės į montuotoją.

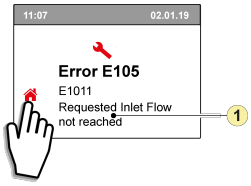

1. Nepasiekiamas reikiamas tiekiamo oro srautas.

Blokuojamoji triktis
Aptikus blokuojamąją triktį, prietaisas išsijungs. Taip pat išsijungs nuostatų ir informacijos meniu.

Visą laiką šviečiančiame ekrane rodomas trikties simbolis (veržliaraktis) su aktualiu trikties kodu. Ant kelių padėčių jungiklio (jei jis yra) pradeda mirksėti raudonas šviesos diodas. Prietaisas lieka trikties būsenos tol, kol trikties priežastis nepašalinama. Pašalinus triktį, prietaisas nustatomas iš naujo (automatiškai) ir paleidžiamas veikti; ekrane vėl bus rodoma faktinė veikimo būsena. Atsiradus blokuojamajai trikčiai, susisiekite su montuotoju.

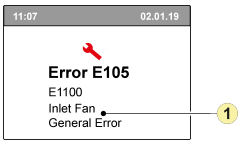

1. Tiekiamo oro ventiliatorius sugedęs.

11.3 Trikčių kodai

Toliau pateiktoje lentelėje blokuojamosios triktys pažymėtos * po trikties numerio.
Ekrane rodomas trumpas šio trikties kodo paaiškinimas.
Jei yra nuoroda į prietaiso budėjimo režimą, abu ventiliatoriai išjungiami, bet prietaiso ekranas vis tiek veikia.

Trikties kodas	Subkodas	Priežastis	Prietaiso reakcija	Naudotojo veiksmai
E190	E1000	Neigiamas automatinio testavimo rezultatas	Jokio veiksmo	
E152 *	E1001 *	Atminties kortelės triktis	Jei įmanoma, prietaisas išsijungia	Pakeiskite pagrindinę valdymo plokštę UWA2-B
E153	E1002	EEPROM atminties gedimas	Atkuriamos prietaiso gamyklinės nuostatos, vėdinimo režimas 2	Pakeiskite pagrindinę valdymo plokštę UWA2-B
E105	E1011	Nepasiekiamas užduotas tiekiamo oro srautas	Nėra	Išvalykite arba pakeiskite filtrus . Patikrinkite, ar neužsikimšę kanalai.
E104	E1012	Nepasiekiamas užduotas šalinamo oro srautas	Nėra	Išvalykite arba pakeiskite filtrus . Patikrinkite, ar neužsikimšę kanalai.
E000 *	E1013 *	Per aukšta lauko oro temperatūra	Prietaisas persijungia į „Standby“ (parengties) režimą	Priklausomai nuo situacijos: Esant šiltam orui ir maitinimui tiesiai po čerpėmis, palaukite, kol oras atvės, arba sumontuokite stogo movą, o ne ortakį po čerpėmis Šalto oro atveju arba kai po čerpėmis nėra oro, prijunkite įtampą prie prietaiso ir pakeiskite oro temperatūros jutiklį (NTC)
E105 *	E1100 *	Tiekiamo oro ventiliatoriaus gedimas; bendrasis pranešimas	Prietaisas persijungia į „Standby“ (parengties) režimą	Maitinimo ventiliatoriaus keitimo triktis automatiškai nustatoma iš naujo, kai prietaise vėl įjungiama įtampa.
E104 *	E1120 *	Šalinamo oro ventiliatoriaus gedimas; bendrasis trikties pranešimas	Prietaisas persijungia į „Standby“ (parengties) režimą	Pakeiskite ištraukiamojo ventiliatoriaus triktis automatiškai nustatoma iš naujo, kai prietaise vėl įjungiama įtampa.
E103	E1200	Apėjimo sklendės gedimas; bendrasis trikties pranešimas	Nėra	Patikrinkite laidus Pakeiskite šuntavimo arba laidų pynę
E106 *	E1300 *	Jutiklio NTC1 gedimas; bendroji triktis	Prietaisas persijungia į „Standby“ (parengties) režimą	Patikrinkite laidus Pakeiskite NTC jutiklį arba pakeiskite laidus
E111	E1400	RHT jutiklio 1 gedimas; bendrasis pranešimas / USB siųstuvas-imtuvas atjungtas	Neveikia valdymas priklausomai nuo drėgmės	Patikrinkite laidus Pakeiskite RHT jutiklį arba pakeiskite laidus / įkiškite USB siųstuvą-imtuvą
E113	E1600	Lauko oro pašildytuvo gedimas; bendrasis trikties pranešimas	Apsaugos nuo užšalimo sistema persijungia į disbalanso režimą	Patikrinkite saugiklius Patikrinkite laidus; pakeiskite, jei jie pažeisti, ir pakeiskite, kitaip vidinio šildytuvo triktis bus automatiškai nustatyta iš naujo, kai į prietaisą vėl bus tiekiama įtampa.
E114	E1500	Kelių padėčių jungiklio gedimas; bendroji triktis	Prietaisas persijungia į 1 režimą	Pakeiskite kelių padėčių jungiklį

Trikties kodas	Subkodas	Priežastis	Prietaiso reakcija	Naudotojo veiksmai
E130	E1800	Relinio išėjimo 1 gedimas; bendroji triktis	Nėra išeinamojo signalo	Atjunkite maitinimo kištuką. Pakeiskite UWA2-B valdymo plokštę. Triktis automatiškai nustatoma iš naujo, kai įtampa vėl įjungiama prietaise.
E155	E2000	Jutiklinio ekrano gedimas; bendrosios trikties pranešimas	Trikčių kodai matomi tik naudojant techninės priežiūros priemonę	Patikrinkite laidus į jutiklinį ekraną; pakeiskite laidus, jei jie pažeisti; pakeiskite jutiklinį ekraną, jei triktis vis dar atsiranda, pakeiskite UWA2-B. Pašalinus triktį, ji automatiškai nustatoma iš naujo, prietaise vėl įjungiama įtampa.
E120	E2100	„eBus“ gedimas; bendrasis trikties pranešimas	Neveikia Brink Nuotolinio valdymo pultas „Air Control“ ir kiti prie „eBus“ prijungti priedai. Prietaisas veikia teisingai	Patikrinkite priedų laidus / Brink Nuotolinio valdymo pultas „Air Control“ Patikrinkite priedus / Brink Nuotolinio valdymo pultas „Air Control“ ir pakeiskite, jei jie sugedę Jei po to vis dar yra gedimas: atjunkite įtampą nuo prietaiso ir pakeiskite pagrindinę valdymo plokštę UWA2-B
E121	E2200	Bendrasis vidinis magistralės gedimo pranešimas	Neveikia Brink Nuotolinio valdymo pultas „Air Control“ ir kiti priedai. Prietaisas veikia teisingai	Patikrinkite priedų laidus / Brink Nuotolinio valdymo pultas „Air Control“ Patikrinkite priedus / Brink Air Control ir pakeiskite, jei jie sugedę Jei po to vis dar yra gedimas: atjunkite įtampą nuo prietaiso ir pakeiskite pagrindinę valdymo plokštę UWA2-B
E122	E2300	Vidinis ModBus gedimas; bendrasis trikties pranešimas	Prietaisas persijungia į „Standby“ (parengties) režimą	Patikrinkite laidus ir jungtis su UWA2-B ir ventiliatoriais. Jei kabelių pynė pažeista, pakeiskite ją. Tada pakeiskite UWA2B, ištraukiamąjį ventiliatorių ir tiekimo ventiliatorių.
E123	E2400	Išorinis ModBus gedimas; bendrasis trikties pranešimas	Valdymas per ModBus neveikia	Patikrinkite priedų kabelius; pakeiskite, jei jie pažeisti. Patikrinkite priedus; pakeiskite, jei jie pažeisti. Jei gedimas vis tiek išlieka: Atjunkite įtampą nuo prietaiso ir pakeiskite UWA2-B
E124	E2500	USB prievado bendrasis trikties pranešimas	USB sąsaja neveikia	Pakeiskite USB priedą Jei po to triktis nepašalinama: atjunkite įtampą nuo prietaiso ir pakeiskite UWA2-B
E170	E2600	Sugedęs vienas ar daugiau CO_2 jutiklių; bendras klaidos pranešimas / USB siųstuvas-imtuvas atjungtas	Prietaisas veikia; CO_2 reguliavimo nėra	Patikrinkite kabelius ir CO_2 jutiklį (-ius); jei yra pažeidimų, pakeiskite Patikrinkite CO_2 jutiklį (-ius); jei yra pažeidimų, pakeiskite / įkiškite USB siųstuvą-imtuvą
E171	E2700	Išorinio lauko oro pašildytuvo arba saugiklio gedimas; bendrasis trikties pranešimas	Išorinis oras nešildomas / komforto valdiklis reaguoja netinkamai	Atjunkite lauko oro pašildytuvą ir patikrinkite jo saugiklį; pakeiskite saugiklį, jei jis sugedęs. Jei triktis nepašalinta: - pakeiskite lauko oro pašildytuvą; - vėl įjunkite prietaiso įtampą; - triktis automatiškai nustatoma iš naujo.
E172	E2800	Išorinio tiekiamo oro pašildytuvo arba saugiklio gedimas; bendrasis trikties pranešimas	Tiekiamas oras nešildomas / komforto valdiklis reaguoja netinkamai	Atjunkite tiekiamo oro pašildytuvą ir patikrinkite jo saugiklį; pakeiskite saugiklį, jei jis sugedęs. Jei triktis nepašalinta: - pakeiskite tiekiamo oro pašildytuvą; - vėl įjunkite prietaiso įtampą; - triktis automatiškai nustatoma iš naujo.

12 Priežiūra

12.1 Bendroji priežiūra

Siekiant užtikrinti tinkamą prietaiso veikimą, svarbu reguliariai atlikti priežiūrą.
Tinkamai prižiūrimas prietaisas turi teigiamą poveikį oro kokybei, efektyvumui, triukšmo lygiui ir eksploatavimo trukmei.
„Brink Climate Systems B.V." rekomenduoja sudaryti prietaiso priežiūros sutartį su montuotoju.

12.2 Priežiūros intervalas

Būtini prietaiso priežiūros elementai nurodyti toliau.
Kreipkitės į kvalifikuotą bendrovę, kad atliktų montuotojo priežiūrą.
Sutrumpinkite intervalus, kai atliekant priežiūrą nustatoma, kad prietaisas yra labai užterštas.

NAUDOTOJO ATLIEKAMA PRIEŽIŪRA		
ELEMENTAS	**VEIKSMAS**	**INTERVALAS**
Filtrai*	Valymas	3 mėn.
	Pakeitimas	6 mėn.
Sifonas	Valymas	12 mėn.

* Filtro pranešimas prietaise (šviečia raudonas šviesos diodas) nurodo, ar filtrus reikia išvalyti, ar pakeisti. Filtrus valykite tik vieną kartą, prireikus juos valyti dar kartą, juos pakeiskite.

MONTUOTOJO ATLIEKAMA PRIEŽIŪRA		
ELEMENTAS	**VEIKSMAS**	**INTERVALAS**
Oro įleidimo angos / grotelės**	Valymas	12 mėn.
Prietaisas	Patikra, ar nėra neįprastos būsenos ir triukšmo	12 mėn.
kondensato išleidimas	Sifono ir kondensato išleidimo vamzdyno patikra ir valymas	12 mėn.
Filtrai***	Filtrų pakeitimas	12 mėn.
Oro įleidimo angos / grotelės	Patikra, ar nėra taršos, ir valymas (jei reikia)	12 mėn.
Prietaiso vidus	Prietaiso vidaus patikra ir valymas	36 mėn.
Ventiliatoriai	Ventiliatorių patikra ir valymas	36 mėn.
Šilumokaitis	Šilumokaičio patikra ir valymas	36 mėn.
Apėjimo sklendė ir variklis	Apėjimo sklendės veikimo patikra ir valymas	36 mėn.
Pašildytuvas	Pašildytuvo veikimo patikra ir valymas	36 mėn.
Prietaiso korpusas	Patikra, ar nėra neįprastos būsenos, ir korpuso vidaus valymas	48 mėn.
Ortakiai**	Tiekimo ortakių patikra ir valymas	72 mėn.
	Ištraukimo ortakių patikra ir valymas	96 mėn.

** Dėl reikiamų valymo procedūrų pasitarkite su oro įleidimo angų / grotelių ir ortakių tiekėju.
*** Sužinokite iš galutinio naudotojo, kada filtrai buvo pakeisti pastarąjį kartą.

12.3 Naudotojo atliekama priežiūra

Pavojus
Dirbdami su prietaisu, atjunkite maitinimo šaltinį.

Įspėjimas
Būkite atsargūs, kai naudojate suslėgtąjį orą.

Įspėjimas
Niekada nenaudokite prietaiso be filtrų.

Įspėjimas
Valydami dalis ir komponentus naudokite neutralaus pH ploviklį.

Pastaba
Atkreipkite dėmesį ir pažymėkite komponentų vietą ir padėtį prieš juos išimdami, sumontuokite juos lygiai toje pačioje vietoje ir padėtyje.

12.3.1 Filtrų valymas

Reikalinga prietaiso priežiūra, kurią atlieka naudotojas, apsiriboja periodinio valymo ir filtrų pakeitimo darbais.
Filtrai turi būti valomi, kai filtro simbolis pasirodo prietaiso ekrane arba kai įsižiebia raudonas šviesos diodas ant kelių padėčių jungiklio (jei įrengtas).
Filtrai turi būti keičiami kas 6 mėnesius.
Filtrus galima išsiurbti vieną kartą – filtro lemputei įsižiebus antrą kartą, filtrus reikia pakeisti.

Įspėjimas
Niekada neįjunkite prietaiso be filtrų!

Pastaba
Filtro vedlio procedūros pertraukti negalima.

Filtrų valymas ir keitimas, kai filtro pranešimas yra aktyvus:

1. Prietaiso ekrane palaikykite nuspaudę filtro simbolį ilgiau nei 3 sekundes, kad atidarytumėte filtro vedlį.
2. Vykdykite ekrane pateikiamus nurodymus, kad išvalytumėte / pakeistumėte filtrus.
3. Uždarykite filtro vedlį paspausdami mygtuką „Pradžia“, kai įvykdysite visas meniu instrukcijas ir tai patvirtinsite.
4. Vėl rodomas pagrindinis ekranas; filtro pranešimas nustatomas iš naujo ir pranyksta.

Filtrų valymas ir keitimas, kai filtro pranešimas nėra aktyvus:

- Eikite į 4.2 veiksmą nuostatų meniu, kad neautomatiškai paleistumėte filtro vedlį, ir vykdykite instrukcijas.

Tiesioginis filtro pranešimo laikmačio nustatymas iš naujo:

- Eikite į 4.3 veiksmą nuostatų meniu, kad tiesiogiai, neatidarę filtro vedlio, iš naujo nustatytumėte filtro laikmatį.

12.3.2 Sifono priežiūra

Pastaba

Prieš atjungdami, atkreipkite dėmesį į sifono vietą apačioje (kairėje arba dešinėje pusėje, priklausomai nuo tipo), jį vėl sumontuokite toje pačioje vietoje.

Nuvalykite sifoną minkštu šepečiu, šiltu vandeniu (ne daugiau kaip 45 °C) ir įprastu neutralaus pH plovikliu. Sumontavę iš naujo, patikrinkite, ar nėra nuotėkio.

1

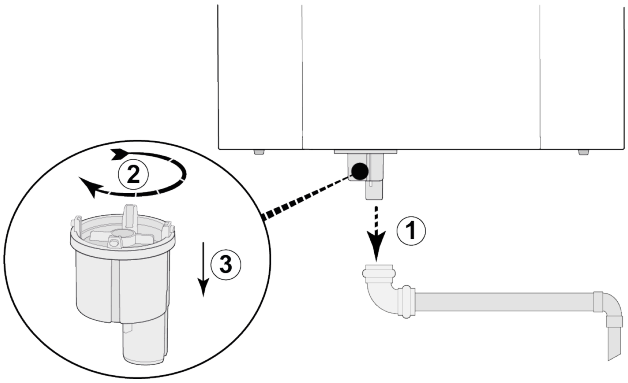

2

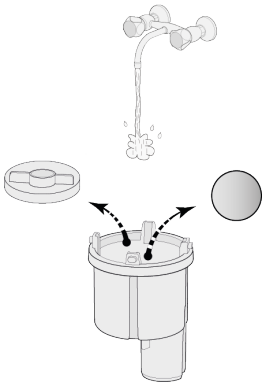

3

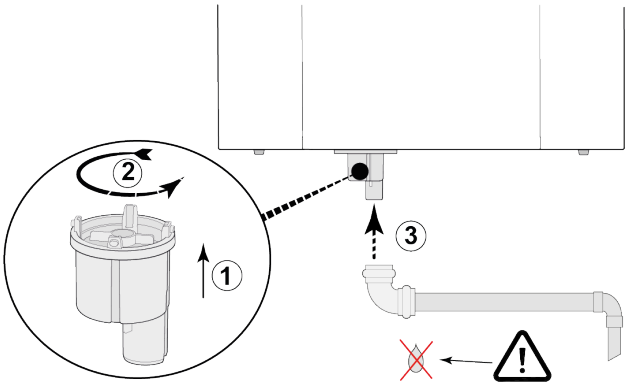

1

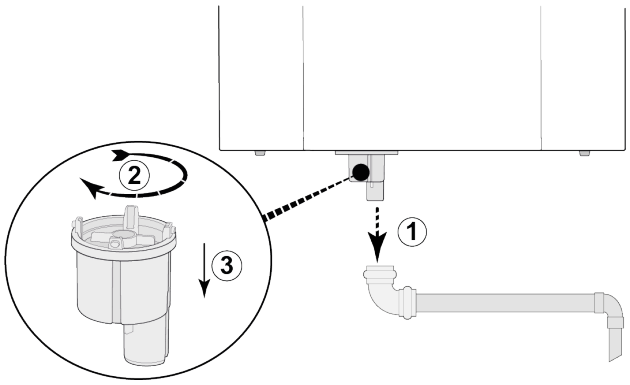

2

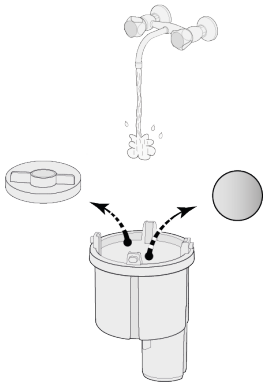

3

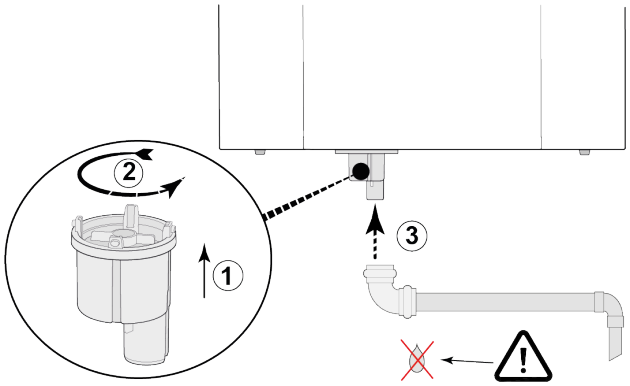

12.4 Montuotojo atliekama priežiūra

Pavojus
Dirbdami su prietaisu, atjunkite maitinimo šaltinį.

Įspėjimas
Būkite atsargūs, kai naudojate suslėgtąjį orą.

Įspėjimas
Niekada nenaudokite prietaiso be filtrų.

Įspėjimas
Valydami dalis ir komponentus naudokite neutralaus pH ploviklį.

Pastaba
Būkite atsargūs nuimdami šilumokaitį. Šilumokaičio viduje gali būti vandens.

12.4.1 Komponentų išėmimas ir sumontavimas

Prieš išimdami dalis iš prietaiso:

- Paleiskite prietaisą veikti visu greičiu 5 minutes, kad patikrintumėte, ar nėra triukšmo ir (arba) vibracijos.
- Patikrinkite, kaip veikia apėjimo sklendė.
- Patikrinkite, kaip veikia pašildytuvas.

1

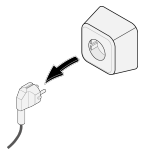

2

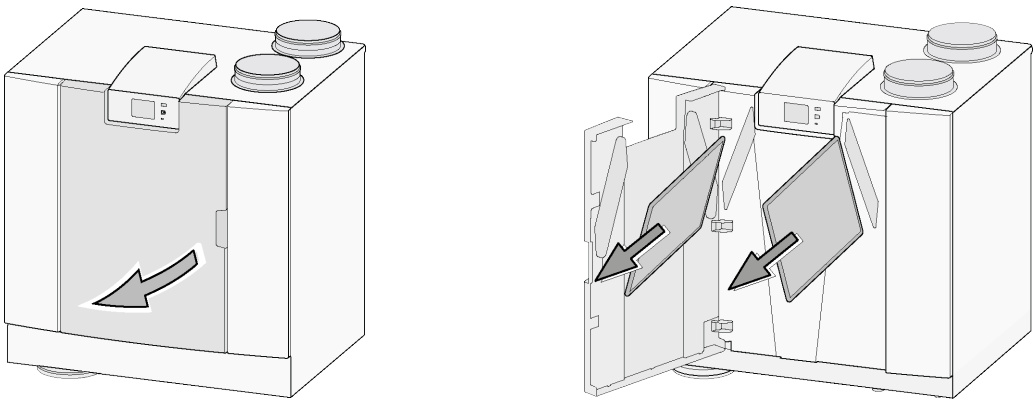

3

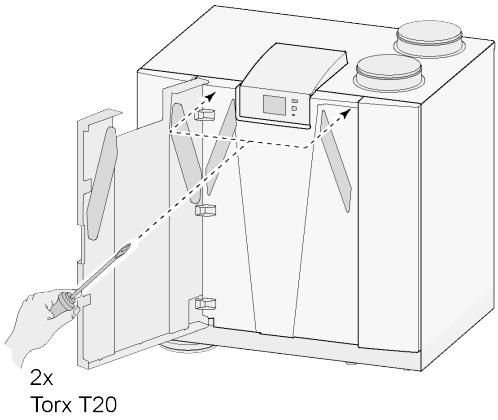

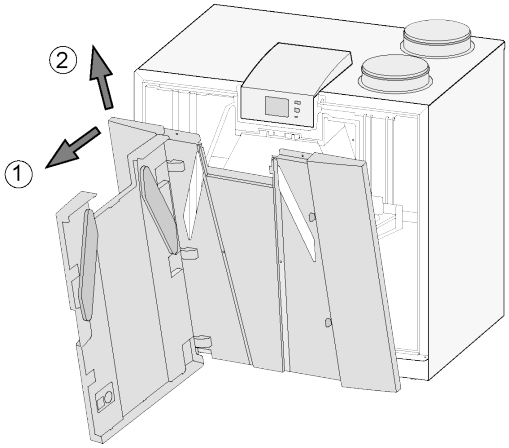

4

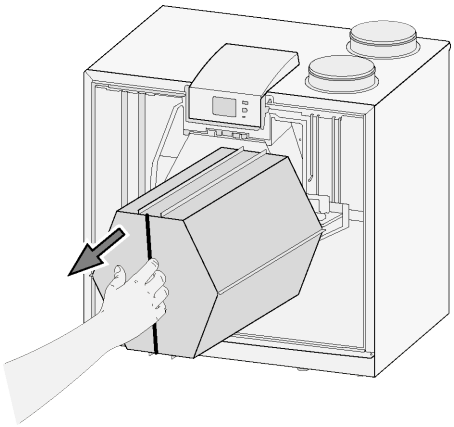

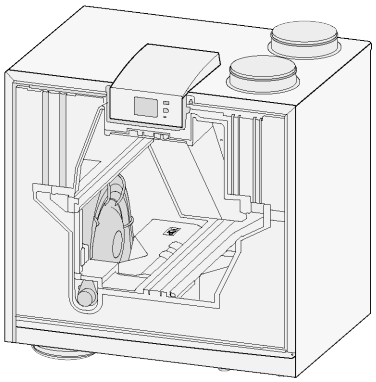

5

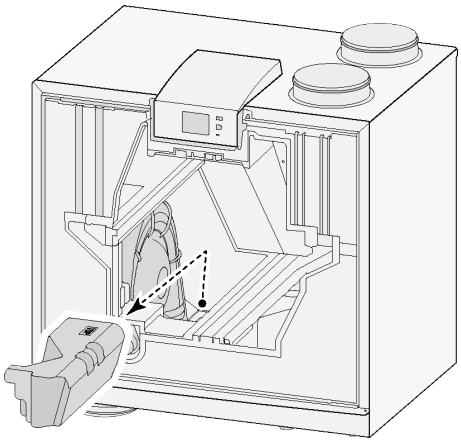

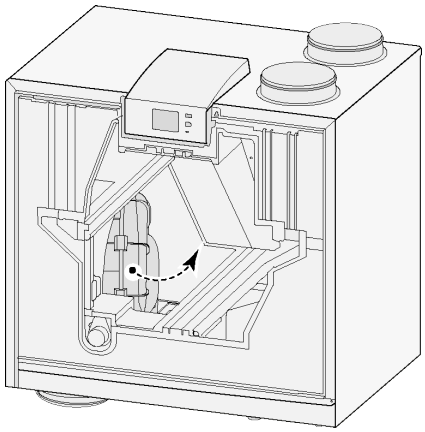

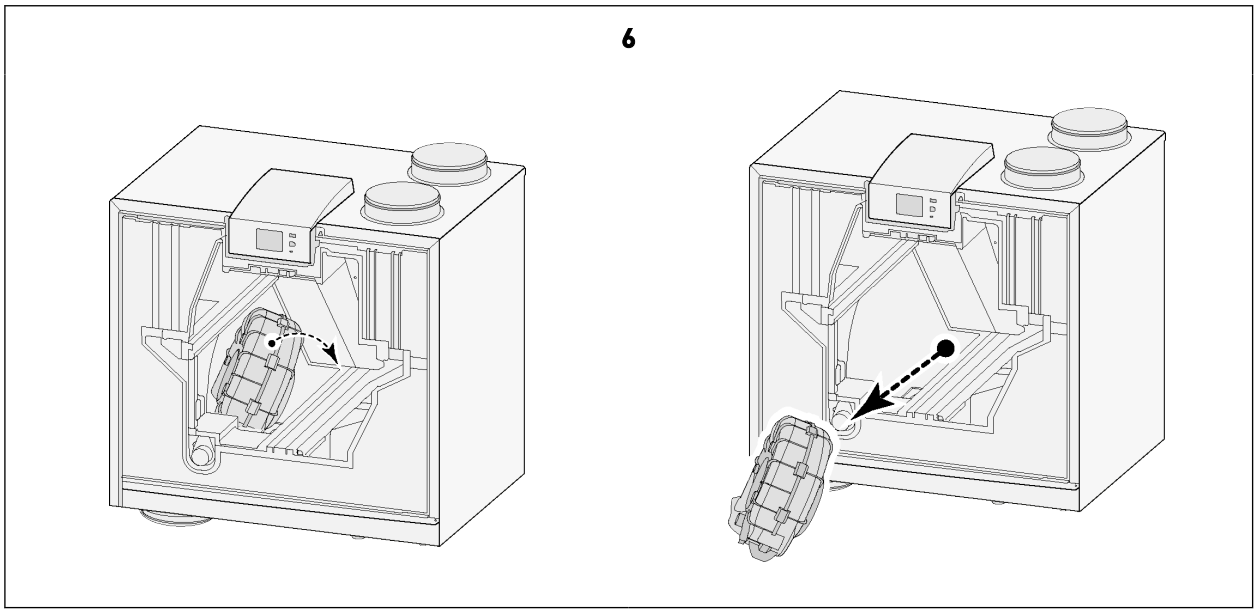

Užbaigę visus vidinių dalių priežiūros darbus:

1. Atsargiai sumontuokite dalis atgal į prietaisą.
   - Komponentų nuėmimo instrukcijas vykdykite atvirkštine tvarka.
2. Prijunkite maitinimo šaltinį.
3. Patikrinkite, ar prietaisas tinkamai veikia esant įvairioms nuostatoms.

12.4.2 Kondensato išleidimo priežiūra

Sifono ir kondensato išleidimo vamzdynas (už sifono) gali užsiteršti ir užsikimšti.

1. Atjunkite kondensato išleidimo vamzdyną.
2. Kondensato išleidimo vamzdynas turi būti išvalomas suslėgtuoju oru ir (arba) šiltu vandeniu (ne daugiau kaip 45 °C temperatūros) ir įprastu neutralaus pH plovikliu.
3. Nuimkite ir išvalykite sifoną, (→ Sifono priežiūra -> psl. 45).
4. Pakartotinai sumontavę patikrinkite kondensato išleidimo sistemą naudodami vandenį, kad nustatytumėte, ar kondensatas tinkamai išteka ir nėra nuotėkių.

12.4.3 Prietaiso vidaus priežiūra

1. Išimkite visas vidines prietaiso dalis → Komponentų išėmimas ir sumontavimas -> psl. 47 .
2. Išvalykite vidinį prietaiso korpusą minkštu šepečiu ir dulkių siurbliu, kad pašalintumėte visas dulkes ir teršalus.
3. Patikrinkite, ar prietaiso viduje nėra pažeidimų ar kitų neįprastų būklių.

12.4.4 Ventiliatorių priežiūra

Pavojus
Ant ventiliatoriaus variklio korpuso susikaupęs purvas gali sukelti ventiliatoriaus variklio perkaitimą.

Pastaba
Teršalai ant sparnuotės gali sukelti vibraciją, kuri sutrumpins ventiliatorių tarnavimo laiką.

1. Išimkite ventiliatorius iš prietaiso → Komponentų išėmimas ir sumontavimas -> psl. 47 .
2. Kruopščiai nuvalykite abu ventiliatorius minkštu šepečiu ir dulkių siurbliu ir (arba) suslėgtuoju oru.
3. Patikrinkite ventiliatorius, ar nėra:
   - teršalų;
   - pažeidimų (menčių / korpuso / anemometro);
   - triukšmo;
   - vibracijos;
   - korozijos.

12.4.5 Šilumokaičio priežiūra

Įspėjimas
Valydami dalis ir komponentus naudokite neutralaus pH ploviklį.

Įspėjimas
Nenaudokite aukšto slėgio vandenį ar orą naudojančio valymo įtaiso – jis gali pažeisti šilumokaičio membranas.

Dėmesio
Valykite šilumokaitį prieš oro srauto kryptį, kad teršalai nepatektų į šilumokaitį.

1. Išimkite šilumokaitį (→ Komponentų išėmimas ir sumontavimas -> psl. 47).
2. Išvalykite prietaiso viduje esančią šilumokaičio zoną.
3. Nuvalykite šilumokaičio išorę minkštu šepečiu ir dulkių siurbliu, kad pašalintumėte visas dulkes ir teršalus.
4. Šilumokaičio vidų išplaukite šiltu vandeniu (ne daugiau kaip 45 °C temperatūros) ir įprastu neutralaus pH plovikliu.
5. Baigę valyti, kruopščiai nuplaukite šilumokaitį vandeniu.
6. Prieš montuodami iš naujo palikite šilumokaitį kuo ilgiau išdžiūti.

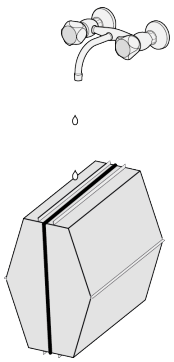

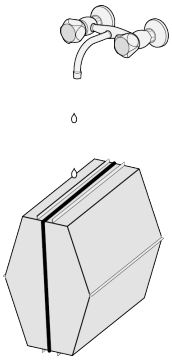

12.4.6 Apėjimo sklendės priežiūra

1. Išimkite visas vidines prietaiso dalis → Komponentų išėmimas ir sumontavimas -> psl. 47 .
2. Nuvalykite apėjimo sklendę minkštu šepečiu ir dulkių siurbliu, kad pašalintumėte visas dulkes ir teršalus.
3. Patikrinkite, ar nėra pažeidimų ar kitų neįprastų būklių.

12.4.7 Pašildytuvo priežiūra

1. Išimkite visas vidines prietaiso dalis → Komponentų išėmimas ir sumontavimas -> psl. 47 .
2. Nuvalykite pašildytuvą minkštu šepečiu ir dulkių siurbliu, kad pašalintumėte visas dulkes ir teršalus.
3. Patikrinkite, ar nėra pažeidimų ar kitų neįprastų būklių.

13 Elektros schema

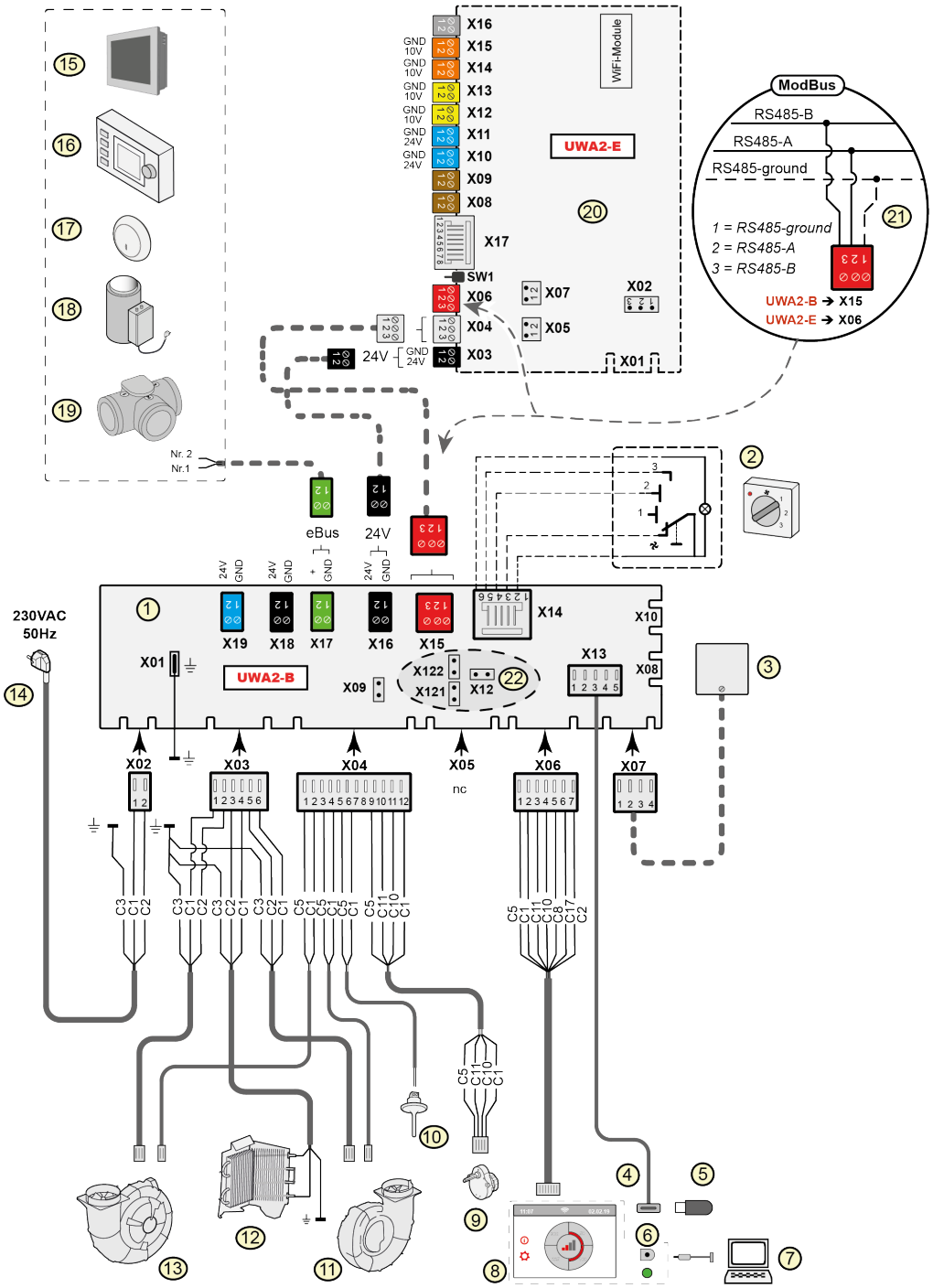

Laidų spalvos

C1 = rudas	C2 = mėlynas	C3 = žalias / geltonas	C5 = baltas
C8 = pilkas	C10 = geltonas	C11 = žalias	C17 = violetinis

1	=	Bazinis pcb
2	=	kelių padėčių jungiklis (papildomai įsigyjamas priedas)
3	=	drėgmės jutiklis (papildomai įsigyjamas priedas)
4	=	USB jungtis
5	=	USB atmintinė programinei įrangai atnaujinti (nepateikiama kartu su prietaisu) arba USB siųstuvas-imtuvas belaidžiui valdikliui / jutikliui (parinktis)
6	=	Techninės priežiūros jungtis
7	=	nešiojamasis kompiuteris su įdiegta Brink techninės priežiūros programa (nepateikiamas)
8	=	prietaiso jutiklinis ekranas
9	=	apėjimo sklendės variklis
10	=	oro temperatūros jutiklis
11	=	Šalinamo oro ventiliatorius*
12	=	Vidinis lauko oro pašildytuvas su didžiausio saugumo sistema
13	=	tiekiamo oro ventiliatorius*
14	=	maitinimo šaltinis 230 V, 50 Hz
15	=	„Brink Jutiklinis valdiklis“ (papildomai įsigyjamas priedas)
16	=	Brink Nuotolinio valdymo pultas „Air Control“ (papildomai įsigyjamas priedas)
17	=	CO_2 jutiklio „eBus“ (pasirinktis)
18	=	eBus šildytuvas (papildomai įsigyjamas priedas)
19	=	vėdinimo pagal poreikį 2.0 sistemos perjungiamoji sklendė (papildomai įsigyjamas priedas)
20	=	Plus pcb (pasirinktis)
21	=	prijun **Laidų spalvos**gimas „ModBus“ sistemoje (papildomai įsigyjamas priedas)
22	=	X12 yra trumpiklio baigiamoji varža (120 Ω) „ModBus“ (pašalinkite, jei baigiamoji varža jau buvo įdėta į „ModBus“ sistemą). Naudojant Modbus, nuimkite trumpiklius X121 & X122; kai naudojate vidinismagistralę, padėkite trumpiklius X12, X121 & X122;, pašalinkite trumpiklį X07 iš Plus pcb, kai Plus naudojamas pcb.
	*	Ventiliatorių valdymo kabelius galima perjungti be jokių problemų; įjungus maitinimą prietaisas nustato, kuris yra tiekimo ir ištraukimo ventiliatorius! Kai prietaisas aptinka kitą ventiliatorių (pvz., kai ventiliatorius pakeičiamas atliekant techninės priežiūros darbus), automatiškai paleidžiamas vedlys; vykdykite ekrane pateikiamus nurodymus, kaip tinkamai prijungti ventiliatoriaus kabelius.

Bazinis pcb

X15	=	vidinis magistralė / „ModBus“
X16	=	24V
x17	=	„eBus“
X18	=	24 V (maks. 5 VA)
X19	=	Išeinamasis signalas

Plus pcb (pasirinktis)

X03	=	24V
X04	=	vidinis magistralė
X06	=	ModBus
X08	=	Įėjimo 1 kontaktas
X09	=	Įėjimo 2 kontaktas
X10	=	relės išėjimas 1
X11	=	relės išėjimas 2
X12	=	Analoginė įvestis (nuo 0 iki 10 V)
X13	=	Analoginė įvestis (nuo 0 iki 10 V)
X14	=	Analoginė išvestis (0 arba 10 V)
X15	=	2 analoginė išvestis (0 arba 10 V)
X16	=	NTC 10K
X17	=	Vietinis kompiuterių tinklas

Laidų spalvos

	=	ruda
C1	=	mėlyna
C2	=	žalia / geltona
C3	=	balta
C5	=	pilka
C8	=	geltona
C10	=	žalia
C11	=	violetinė
C17		

14 Priedų elektros jungtys

14.1 Kelių padėčių jungiklio prijungimas

Kelių padėčių jungiklis turi būti jungiamas prie pagrindinės valdymo plokštės X14 tipo modulinės jungties. Šią modulinę jungtį X14 galima rasti valdymo plokštės gale, prietaiso viršuje.
Priklausomai nuo prijungto kelių padėčių jungiklio tipo, reikia naudoti RJ11 arba RJ12 kištuką.

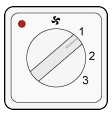

(Geriausia parinktis)
Keturių padėčių jungiklis su filtro indikacija.
RJ12 kištuką būtinai montuokite kartu su 6 gyslų moduliniu (telefoniniu) kabeliu.

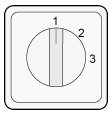

Trijų padėčių jungiklis be filtro indikatoriaus: RJ11 jungtį būtinai montuokite kartu su 4 gyslų moduliniu (telefoniniu) kabeliu.

14.1.1 Kelių padėčių jungiklio su filtro indikatoriumi prijungimas

Prijunkite 4 padėčių jungiklį su filtro indikatoriumi, kaip aprašyta toliau.
Prijungtas jungiklis pradės veikti iš karto po prijungimo, jokių parametrų keisti nereikia.

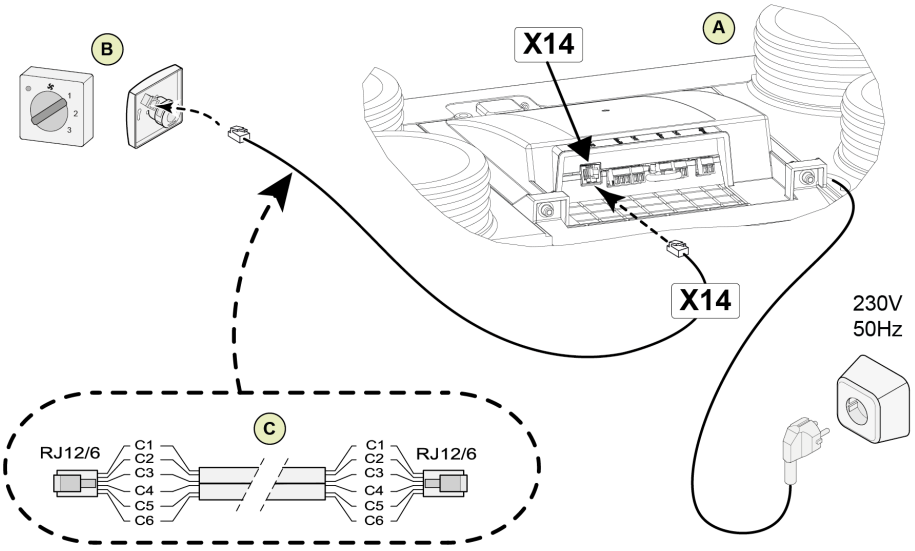

A = prietaisas.
B = 4 padėčių jungiklis su filtro indikatoriumi.
C = modulinis (telefoninis) kabelis.

Pastaba
Naudojamo modulinio (telefoninio) kabelio abiejų modulinių kištukų fiksavimo iškyšos turi būti nukreiptos į ta pačią pusę, kaip ir žymėjimai ant modulinio C1–C6 laidų spalvos gali skirtis priklausomai nuo naudojamo modulinio kabelio tipo.

14.1.2 Belaidžio nuotolinio valdymo pulto (be filtro indikatoriaus) prijungimas

Prijunkite belaidį nuotolinį valdiklį be filtro indikatoriaus, kaip aprašyta toliau.
Prijungtas jungiklis veiks iš karto, nereikia atlikti jokių „Flair" parametrų pakeitimų.

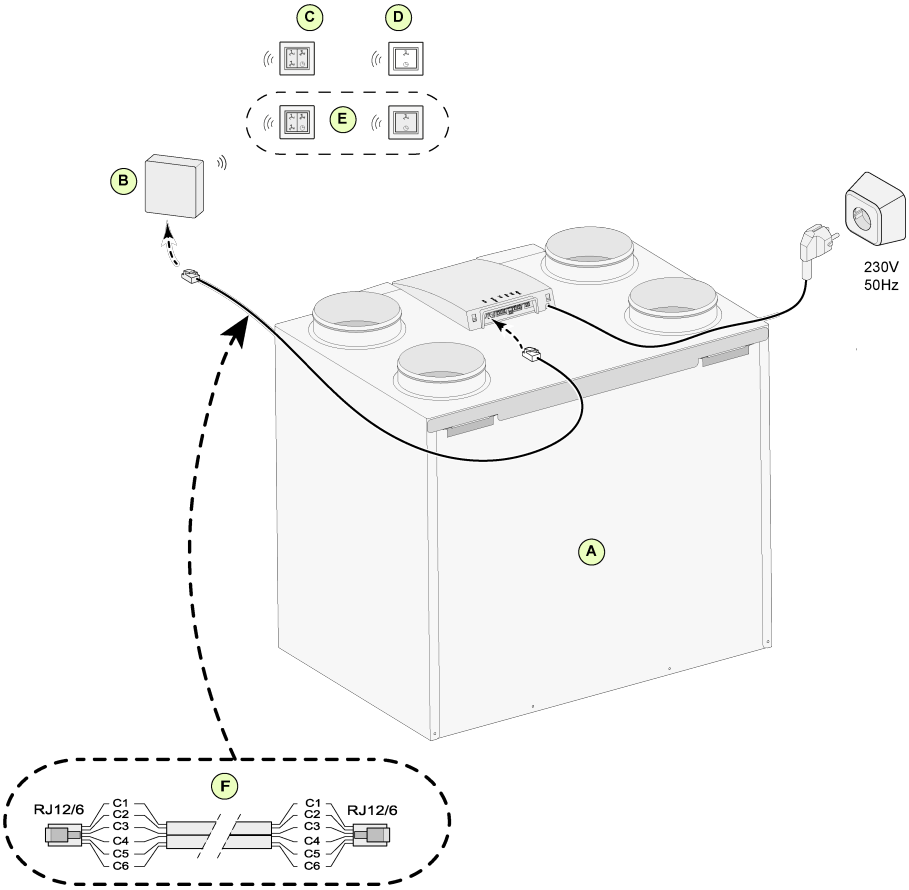

A = „Flair 4-0" prietaisas (pavyzdys)
B = belaidžio nuotolinio valdiklio imtuvas
C = siųstuvas su 4 nuostatomis (pvz., virtuvės)
D = siųstuvas su 2 nuostatomis (pvz., vonios kambario)
E = bet kokie papildomi 2 ar 4 nuostatų siųstuvai (1 imtuvui galima priskirti ne daugiau kaip 6 siųstuvus)
F = modulinis (telefoninis) kabelis

Pastaba

Naudojamo modulinio (telefoninio) kabelio abiejų modulinių kištukų fiksavimo iškyšos turi būti nukreiptos į ta pačią pusę, kaip ir žymėjimai ant modulinio C1–C6 laidų spalvos gali skirtis priklausomai nuo naudojamo modulinio kabelio tipo.

14.1.3 Papildomo kelių padėčių jungiklio su filtro indikatoriumi prijungimas

Prijunkite kelis 4 padėčių jungiklius su filtro indikatoriumi, kaip aprašyta toliau.
Prijungti jungikliai veiks iš karto, nereikia atlikti jokių „Flair" parametrų pakeitimų.

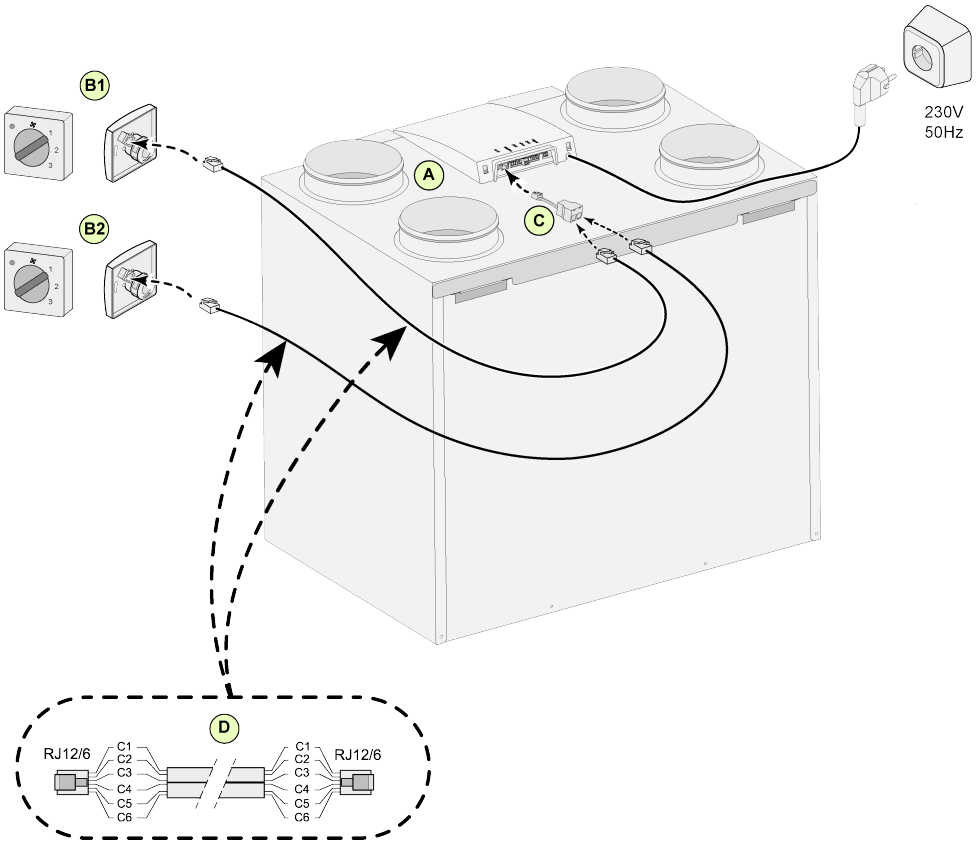

A = „Flair 4-0" prietaisas (pavyzdys)
B1 = kelių padėčių jungiklis su filtro indikatoriumi
B2 = papildomas kelių padėčių jungiklis su filtro indikatoriumi
C = skirstytuvas
D = modulinis (telefoninis) kabelis

Pastaba

Naudojamo modulinio (telefoninio) kabelio abiejų modulinių kištukų fiksavimo iškyšos turi būti nukreiptos į ta pačią pusę, kaip ir žymėjimai ant modulinio C1–C6 laidų spalvos gali skirtis priklausomai nuo naudojamo modulinio kabelio tipo.

14.1.4 Papildomo kelių padėčių jungiklio su filtro indikatoriumi prijungimas

Prijunkite 4 padėčių jungiklį ir nuotolinį valdiklį, kaip aprašyta toliau.
Prijungti jungikliai veiks iš karto, nereikia atlikti jokių „Flair“ parametrų pakeitimų.

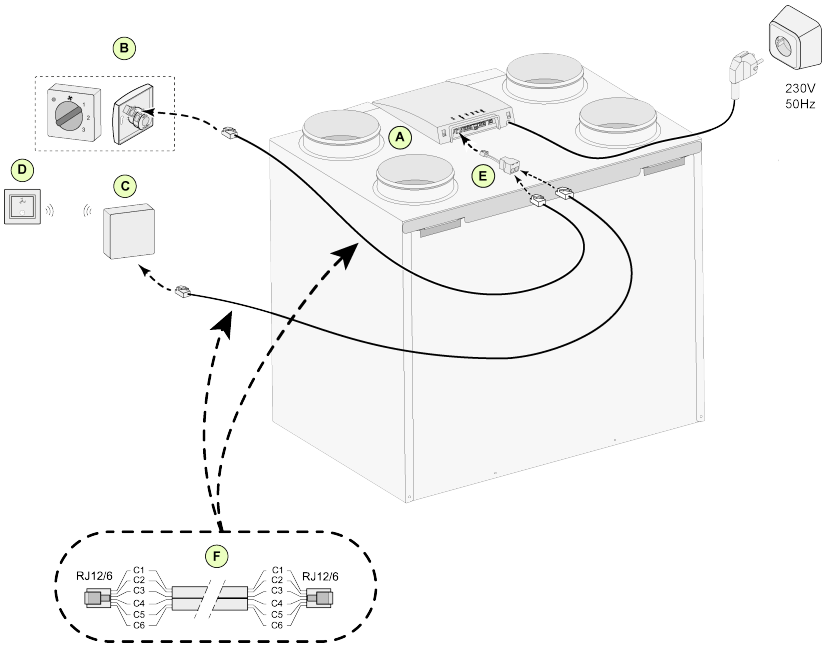

A = „Flair 4-0“ prietaisas (pavyzdys)
B = kelių padėčių jungiklis su filtro indikatoriumi
C = belaidžio nuotolinio valdiklio imtuvas
D = siųstuvas su 2 nuostatomis
E = skirstytuvas
F = modulinis (telefoninis) kabelis

Pastaba

Naudojamo modulinio (telefoninio) kabelio abiejų modulinių kištukų fiksavimo iškyšos turi būti nukreiptos į ta pačią pusę, kaip ir žymėjimai ant modulinio C1–C6 laidų spalvos gali skirtis priklausomai nuo naudojamo modulinio kabelio tipo.

14.2 Belaidžių valdiklių ir jutiklių prijungimas

„Brink“ siūlo seriją, sudarytą iš 5 nuotolinių valdiklių / jutiklių (A–E), kuriuos galima prijungti prie šilumos atgavimo sistemos (G) per USB siųstuvą / imtuvą (F). Taip pat galima įsigyti pasirinktinį signalo stiprintuvą (H).

Belaidį nuotolinį valdiklį / jutiklį galima naudoti tik su šilumos atgavimo sistema, turinčia USB jungtį ir pagaminta po 2022 m. liepos mėn.
Informacijos apie belaidžio (-ių) valdiklio (-ių) / jutiklio (-ių) prijungimą, nustatymą ir veikimą rasite atitinkamame vadove „Brink Climate Systems B.V.“ interneto svetainėje.

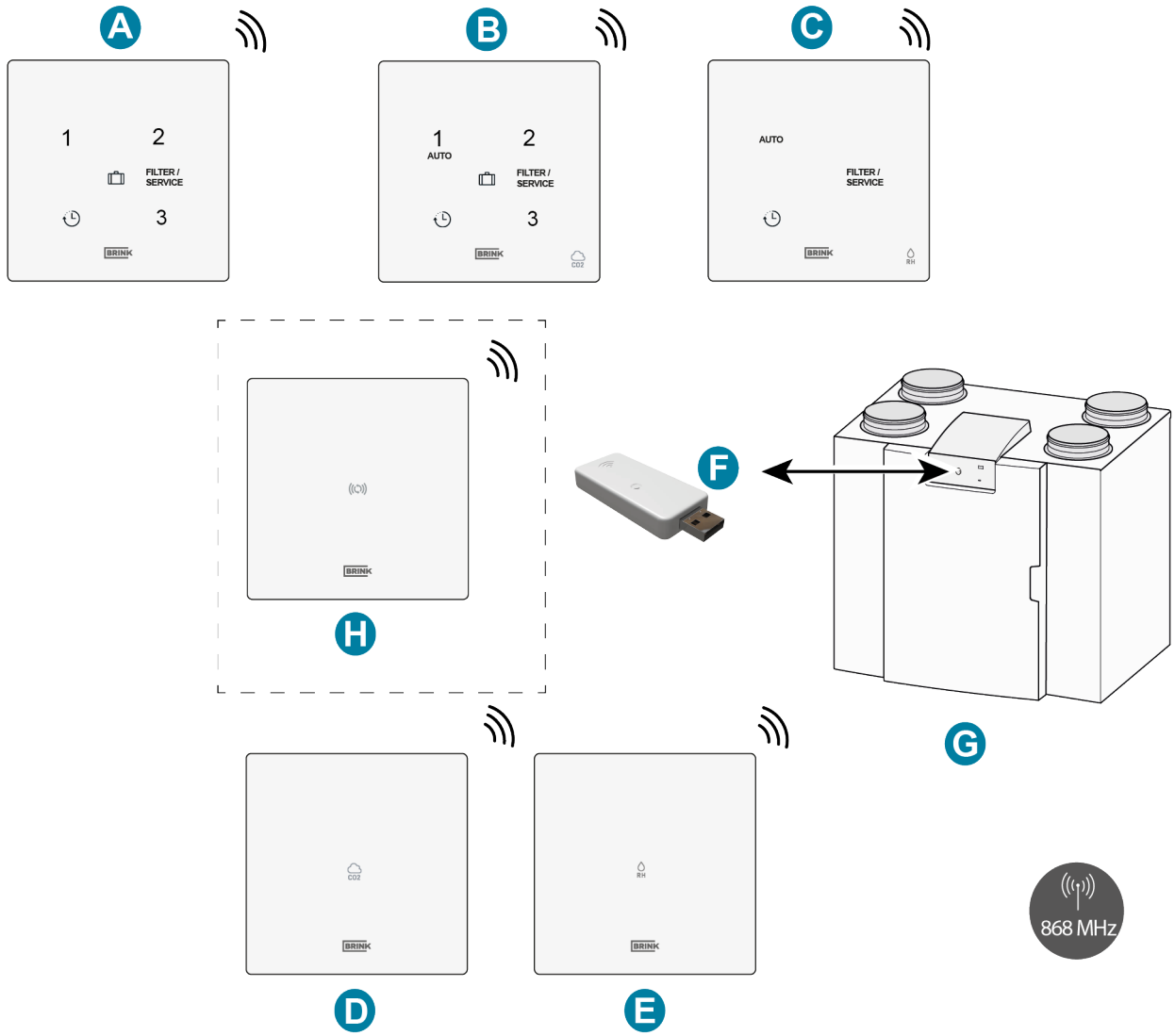

A = belaidis 3 padėčių jungiklis
B = belaidis CO_2 jutiklis su 3 padėčių jungikliu
C = belaidis RH jutiklis su stiprinimo funkcija
D = belaidis CO_2 jutiklis
E = belaidis RH jutiklis
F = belaidis siųstuvas / imtuvas
G = šilumos atgavimo prietaisas su USB jungtimi („Flair“ pateiktas kaip pavyzdys)
H = (pasirinktinis) signalų stiprintuvas

14.3 „Nuotolinio valdymo pultas „Air Control““ prijungimas

Prijunkite „Brink Nuotolinio valdymo pultas „Air Control““, kaip aprašyta toliau. Taip pat perskaitykite „Brink Nuotolinio valdymo pultas „Air Control““ vadovą.
„Brink Nuotolinio valdymo pultas „Air Control““ pradės veikti iš karto po prijungimo, jokių „Flair“ parametrų keisti nereikia.

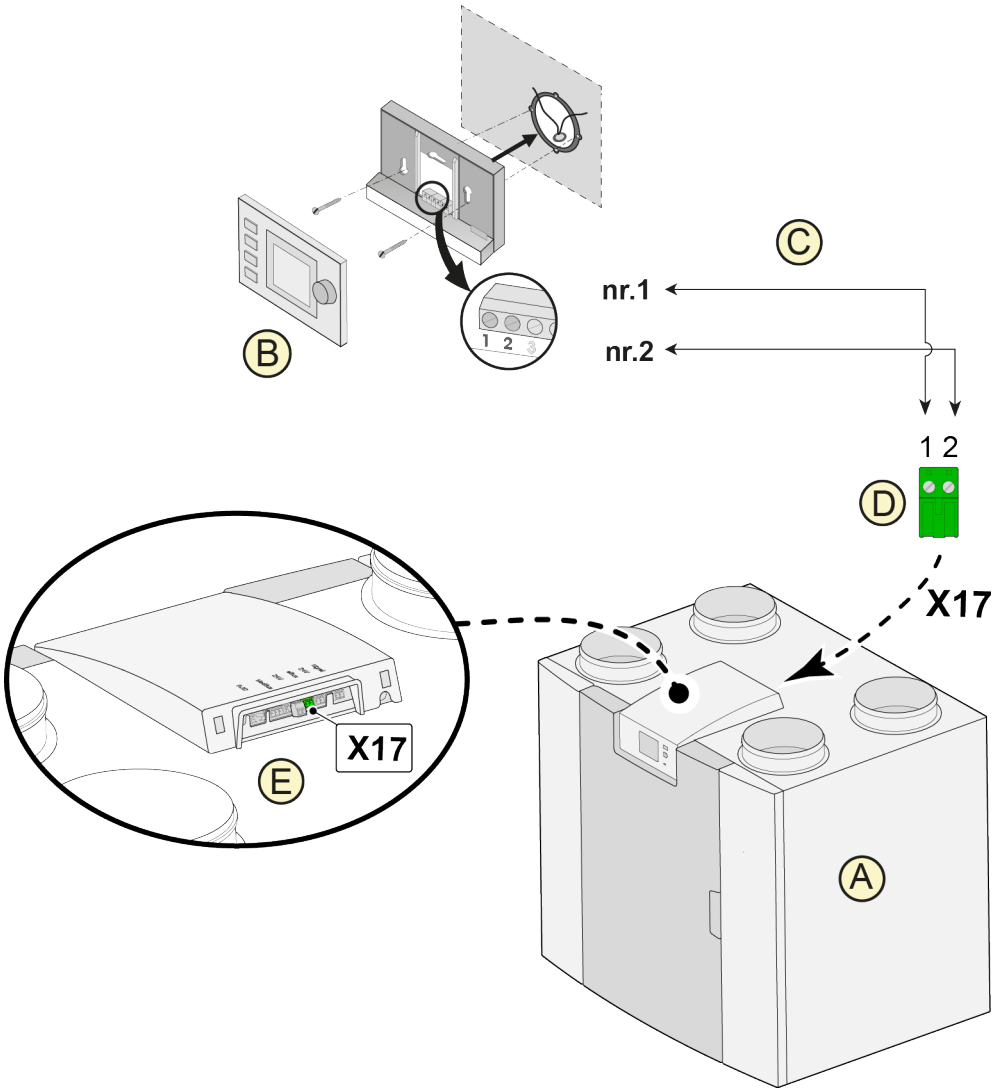

A = „Flair 4-0“ prietaisas (pavyzdys)
B = „Nuotolinio valdymo pultas „Air Control““ (parinktis)
C = dviejų gyslų valdymo kabeliai
D = žalia dviejų polių sraigtinė jungtis
E = žalia padėties „eBus“ jungtis valdiklio gale

Pastaba
Laidas iš priedai jungties **1** kaiščio nuvestas į jungties **2** kaištį jungtyje X17
Laidas iš priedai jungties **2** kaiščio nuvestas į jungties **1** kaištį jungtyje X17.

Pastaba

Suderintas 3 priedų naudojimas: Dėl „eBus“ sistemos įtampos apribojimo negalima naudoti „Nuotolinio valdymo pultas „Air Control““, papildomo lauko oro pašildytuvo ir tiekiamo oro pašildytuvo.

14.4 „Jutiklinis valdiklis“ prijungimas

Prijunkite „Brink Jutiklinis valdiklis“, kaip aprašyta toliau. Taip pat perskaitykite „Brink Jutiklinis valdiklis“ vadovą.
„Brink Jutiklinis valdiklis“ pradės veikti iš karto po prijungimo, jokių „Flair“ parametrų keisti nereikia.

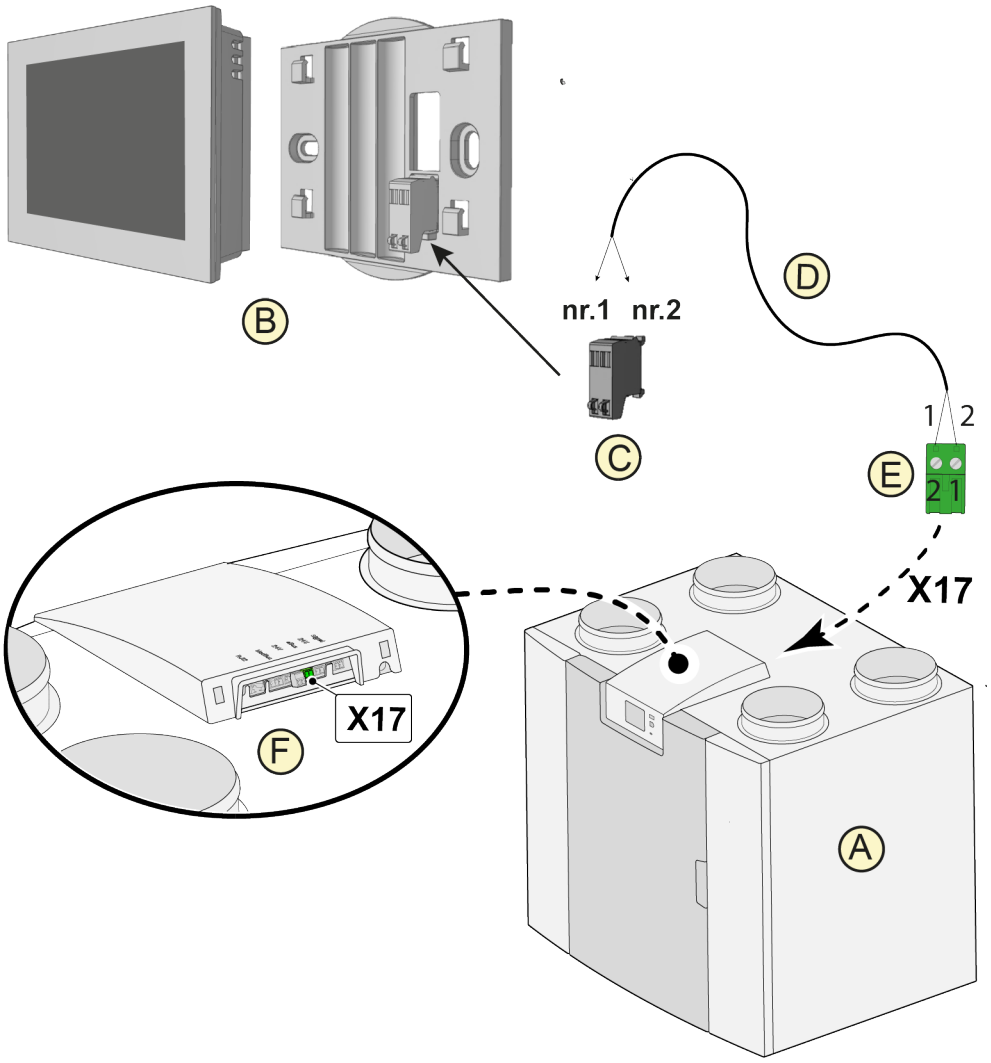

A = „Flair 4-0“ prietaisas (pavyzdys)
B = „Jutiklinis valdiklis“ (parinktis)
C = „Jutiklinis valdiklis“ jungtis
D = dviejų gyslų valdymo kabeliai
E = žalia dviejų polių sraigtinė jungtis
F = žalia padėties „eBus“ jungtis valdiklio gale

Pastaba
Laidas iš priedai jungties **1** kaiščio nuvestas į jungties **2** kaištį jungtyje X17
Laidas iš priedai jungties **2** kaiščio nuvestas į jungties **1** kaištį jungtyje X17.

Pastaba
Suderintas 3 priedų naudojimas: Dėl „eBus“ sistemos įtampos apribojimo negalima naudoti „Nuotolinio valdymo pultas „Air Control““, papildomo lauko oro pašildytuvo ir tiekiamo oro pašildytuvo.

14.5 Drėgmės jutiklio prijungimas

Pavojus
Dirbdami su prietaisu, atjunkite maitinimo šaltinį.

Prijunkite RH jutiklį, kaip aprašyta toliau, taip pat skaitykite RH jutiklio vadovą.
Norėdami įjungti ir nustatyti drėgmės jutiklio jautrumą, nuostatų meniu teisingai nustatykite „Flair“ 7.1 ir 7.2 parametrus.

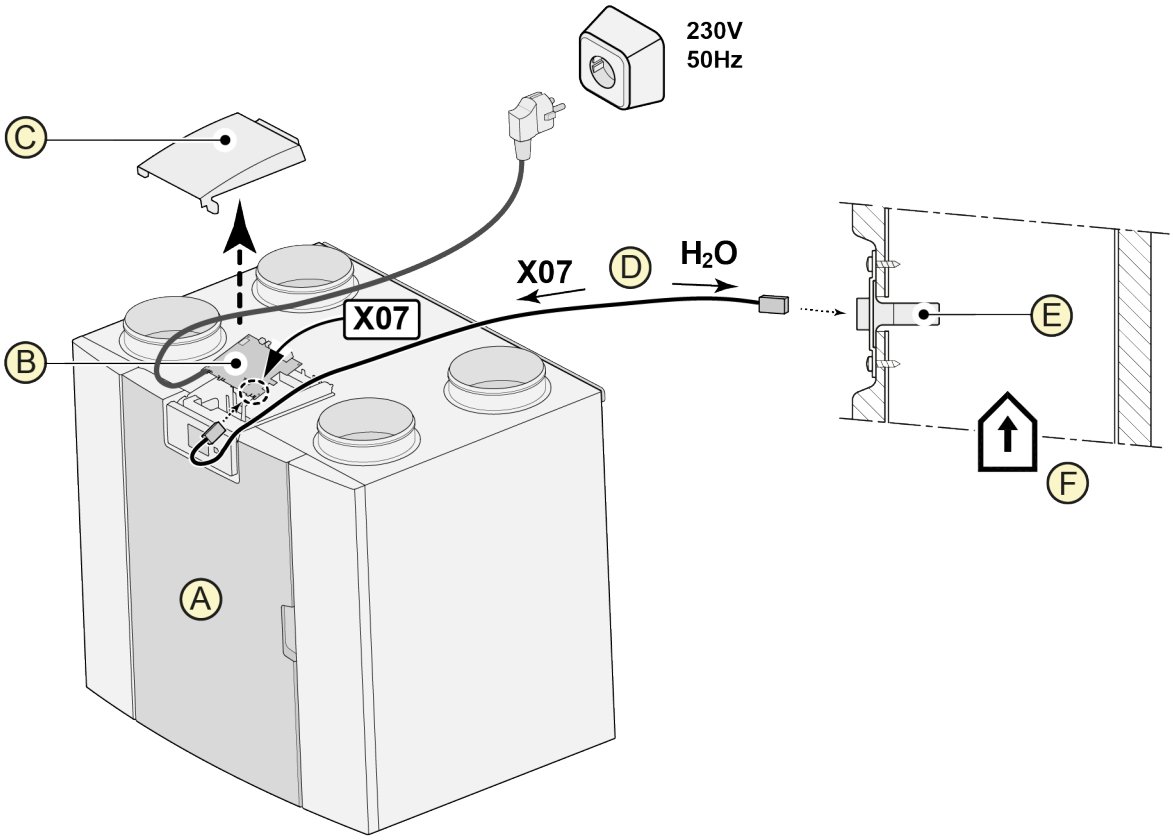

A = „Flair 4-0“ prietaisas (pavyzdys)
B = pagrindinė valdymo plokštė
C = dangtelis
D = RH jutiklio kabelis (pateikiamas RH jutiklių komplekte)
E = RH (drėgmės) jutiklis
F = ortakis iš pastato

14.6 CO_2 jutiklio(-ių) prijungimas

Prijunkite CO_2 jutiklį (-ius), kaip nurodyta toliau. Taip pat perskaitykite CO_2 jutiklio vadovą.

- Galima prijungti daugiausiai 4 CO_2 jutiklius.
- Tinkamai nustatykite dviejų padėčių jungiklius pagal prijungtą CO_2 jutiklį.
- 6.1 parametras naudojamas CO_2 jutiklio (-ių) funkcijai įjungti – prietaiso būsena ON (ĮJUNGTI) arba OFF (IŠJUNGTI).
- Jei reikia, nustatykite kiekvieno CO_2 jutiklio (-ių) mažiausias ir didžiausias PPM reguliavimo vertes „Flair“ 6.2–6.9 parametruose.

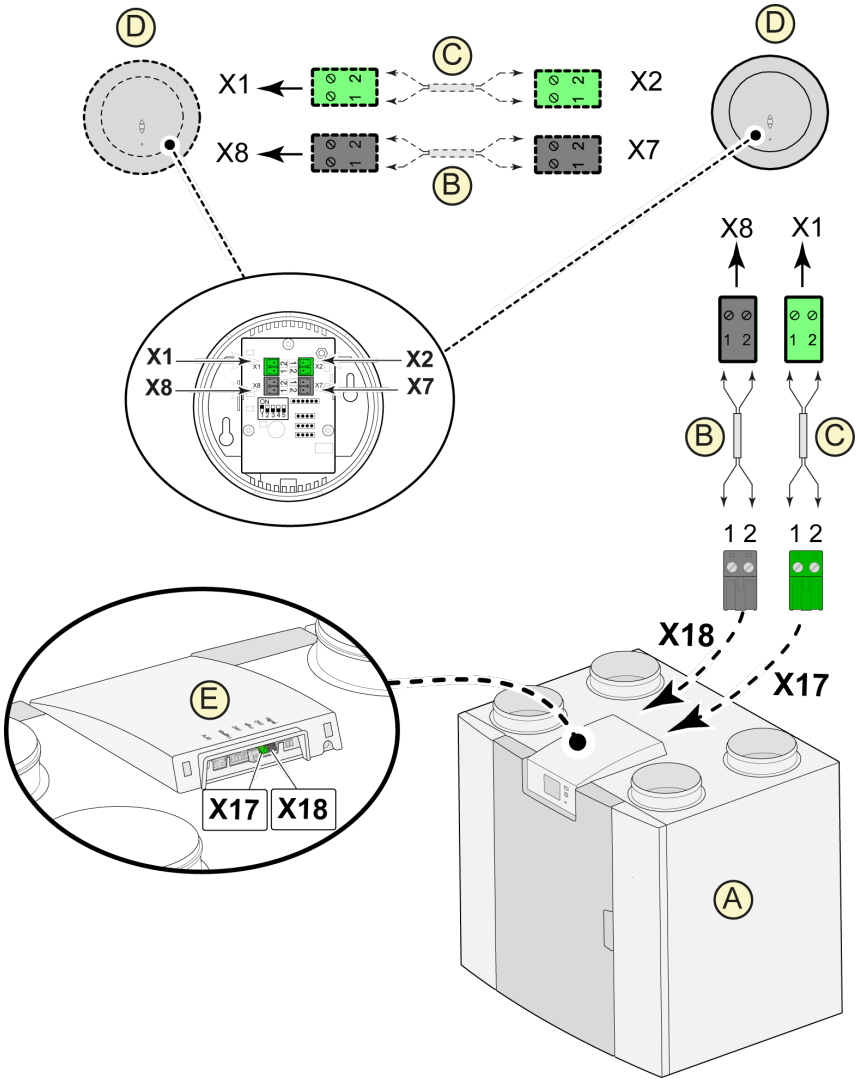

A = „Flair 4-0“ prietaisas
B = 2 gyslų valdymo kabelis, skirtas 24 V maitinimo šaltiniui (juodos jungtys)
C = 2 gyslų valdymo kabelis „eBus“ jungčiai (žalios jungtys)
D = CO_2 jutiklis (-iai); prijunkite ne daugiau nei 4
E = jungtys X17 („eBus“) ir X18 (24 V) „Flair“ prietaise

14.7 Vėdinimo pagal poreikį sistema 2.0

Naudojant vėdinimo pagal poreikį sistemą, vėdinimą galima reguliuoti priklausomai nuo oro kokybės dviem skirtingoms patalpų grupėms. Ventiliavimo poreikio derinimą su paklausa grindžiamu ventiliavimu galima atlikti dviem skirtingais būdais, t. y. remiantis CO_2 matavimais arba laiko programa. Šiam tikslui galima įsigyti du skirtingus įrangos rinkinius. Taip pat galima valdyti rankiniu būdu, naudojant papildomą prijungtą kelių padėčių jungiklį.
Daugiau informacijos apie pagal poreikį valdomo vėdinimo 2.0 nustatymą, naudojimą ir prijungimą žr. montavimo instrukcijose, pateiktose su pagal poreikį valdomu prietaisu.

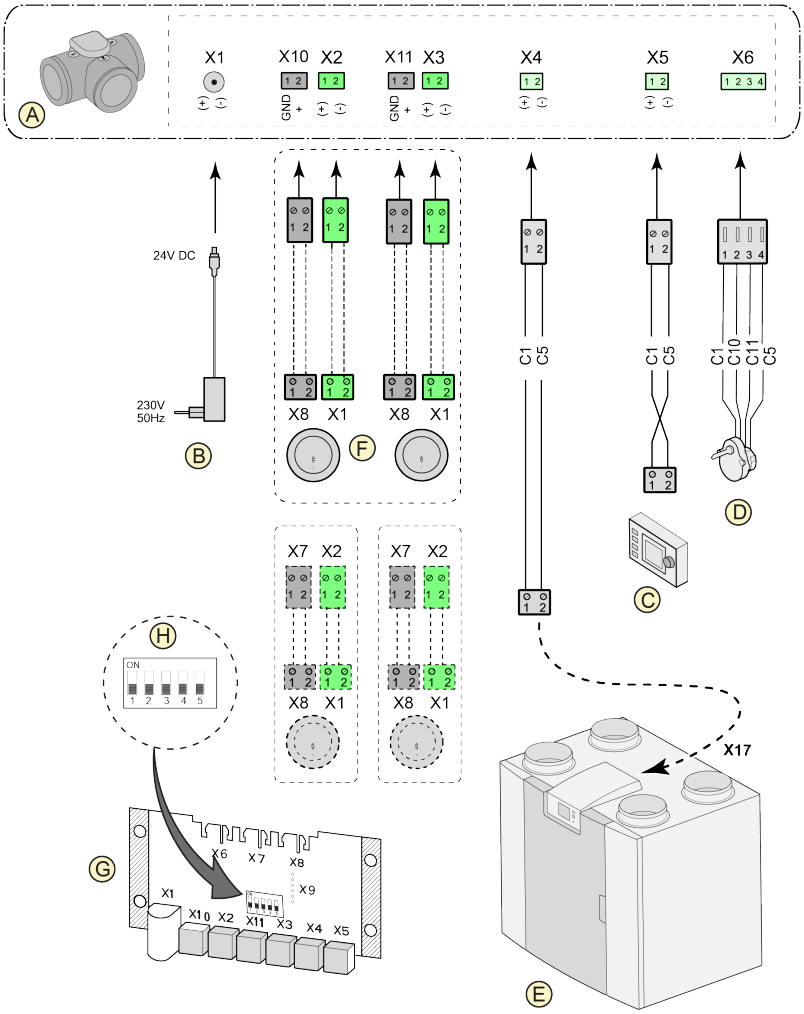

A = zonos vožtuvo vėdinimo pagal poreikį sistema
B = 24 V nuol. sr. šaltinis
C = „Brink Nuotolinio valdymo pultas „Air Control““
D = vožtuvo variklių zonos vožtuvas
E = „EBus“ jungtis X17 „Flair“ prietaise
F = CO_2 jutikliai (taikoma tik pagal poreikį veikiančiai sistemai veikiant pagal CO_2 duomenis)
G = pagal poreikį veikianti valdymo plokštė
H = dviejų padėčių jungiklio nuostata zonos vožtuvo valdymo plokštėje

C1 = ruda
C2 = mėlyna
C3 = žalia / geltona
C5 = balta
C10 = geltona
C11 = žalia

14.8 Lauko oro pašildytuvo prijungimas

Prijunkite lauko oro pašildytuvą, kaip aprašyta toliau. Taip pat perskaitykite lauko oro pašildytuvo vadovą.

- Sumontuokite lauko oro pašildytuvą prietaiso išoriniame ortakyje.
- Prijunkite lauko oro pašildytuvo signalo laidą prie prietaiso X17 jungties.
- Nemontuokite lauko oro pašildytuvo apversto!
- Teisingai nustatykite lauko oro pašildytuvo dviejų padėčių jungiklius (G).
- Teisingai nustatykite „Flair“ 5.1 parametrą.
- Baigę montuoti, prijunkite lauko oro pašildytuvo maitinimo kištuką prie 230 V įtampos.

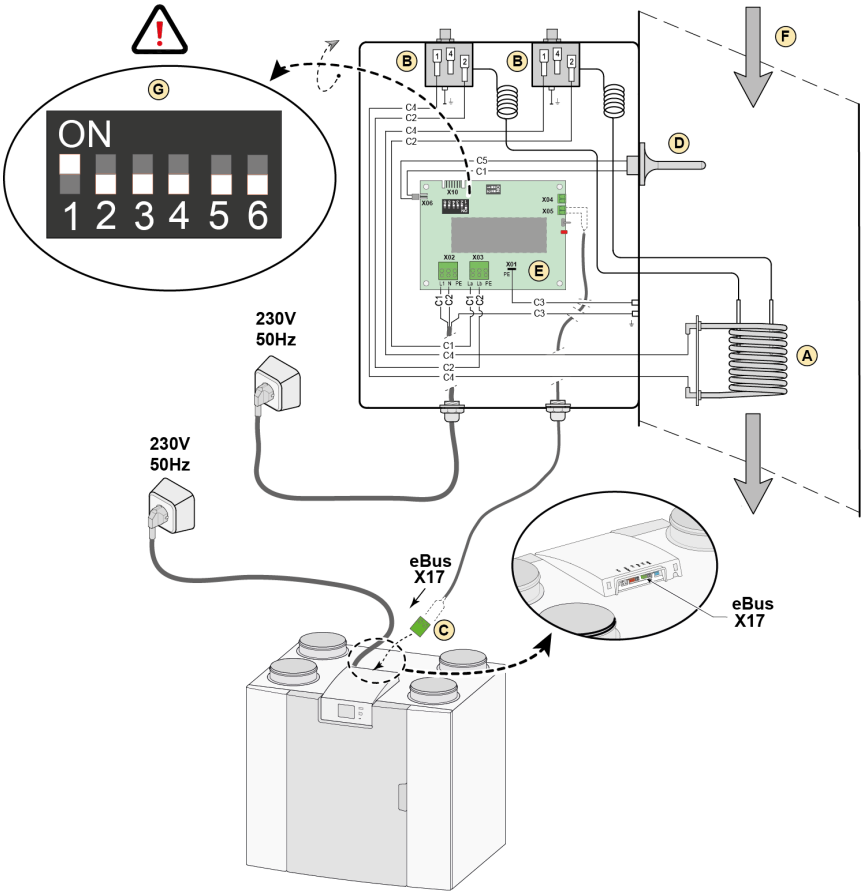

A = šildymo ritė
B = didžiausia sauga atlikus rankinį nustatymą iš naujo
C = 2 polių „eBus“ jungtis X17 „Flair“ prietaise
D = temperatūros jutiklis
E = valdymo plokštė UVP1
F = oro srauto kryptis
G = „Flair“ lauko oro pašildytuvo dviejų padėčių jungiklio nuostata

C1 = ruda
C2 = mėlyna
C3 = žalia/geltona
C4 = juoda
C5 = balta

14.9 Tiekiamo oro pašildytuvo prijungimas

Pavojus

Jei naudojamas tiekiamo oro pašildytuvas, kad būtų išvengta perkaitimo, 1.1 parametre nustatykite bent 50 m³/val.

Prijunkite tiekiamo oro pašildytuvą, kaip aprašyta toliau. Taip pat perskaitykite tiekiamo oro pašildytuvo vadovą.

- Sumontuokite tiekiamo oro pašildytuvą būsto tiekiamo oro ortakyje.
- Prijunkite signalo laidą prie prietaiso X17 jungties.
- Nemontuokite tiekiamo oro pašildytuvo apversto.
- Teisingai nustatykite tiekiamo oro pašildytuvo dviejų padėčių jungiklius (G).
- Prietaise teisingai nustatykite „Flair" 5.1 ir 5.3 parametrus.
- Baigę montuoti, prijunkite maitinimo kištuką prie 230 V įtampos.

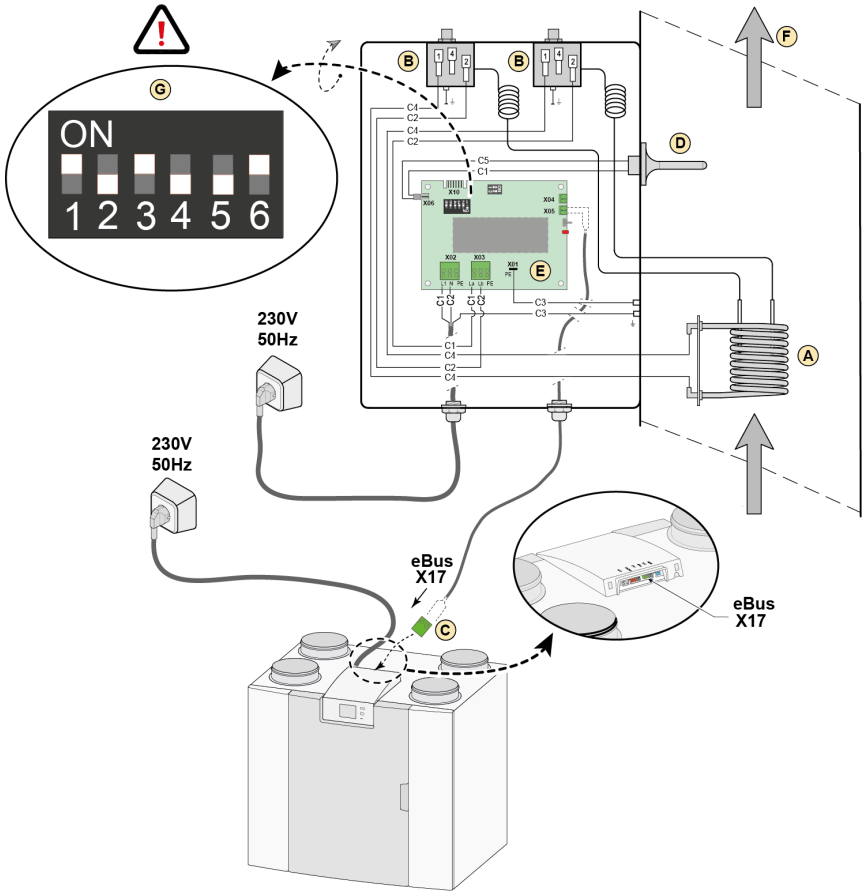

A = šildymo ritė
B = didžiausia sauga atlikus rankinį nustatymą iš naujo
C = 2 polių „eBus" jungtis X17 „Flair" prietaise
D = temperatūros jutiklis
E = valdymo plokštė UVP1
F = oro srauto kryptis
G = „Flair" tiekiamo oro pašildytuvo dviejų padėčių jungiklio nuostata

C1 = ruda
C2 = mėlyna
C3 = žalia/geltona
C4 = juoda
C5 = balta

14.10 Geoterminio šilumokaičio prijungimas

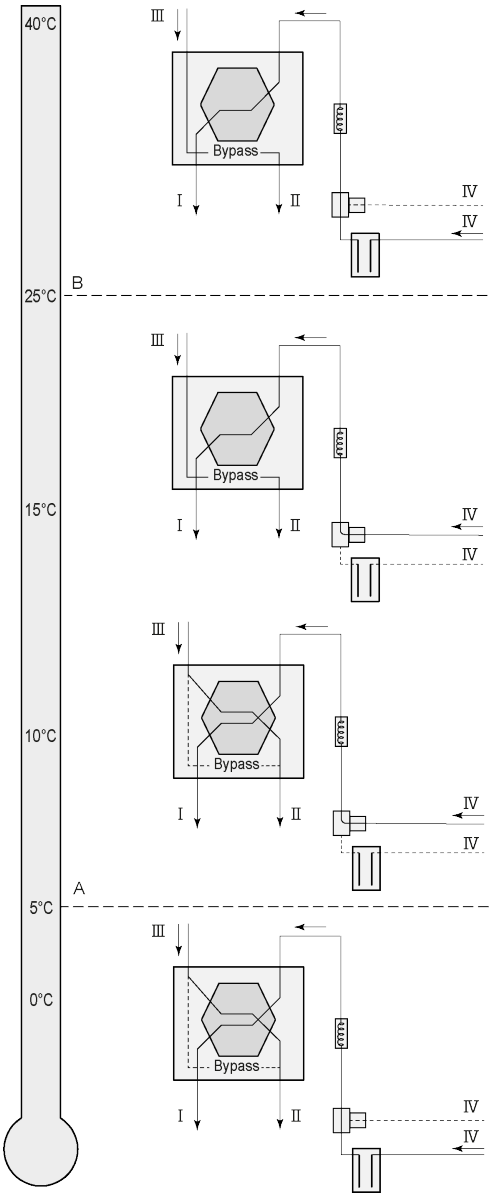

Geografinį šilumokaitį galima prijungti prie Flair prietaiso naudojant Plus PCB.

Priklausomai nuo vožtuvo tipo, geošilumokaitį galima prijungti prie kitos Plus PCB jungties:
X10 Nr. 1 ir 2 – 1 relės išvestis (gamyklinis nustatymas)
X11 Nr. 1 ir 2 – 2 relės išvestis
X14 Nr. 1 ir 2 – 1 analoginė išvestis (0 –10 V)
X15 Nr. 1 ir 2 – 2 analoginė išvestis (0–10 V)

Prijunkite lauko temperatūros jutiklį prie 2 polių jungties X-16 Nr. 1 ir Nr. 2.

A = Min. temperatūra
B = Maks. temperatūra

I = Į gyvenamąją patalpą
II = Į išorę
III = Iš gyvenamosios patalpos
IV = Iš išorės

Naudojant geošilumokaitį, „Flair“ 11.1 parametrą reikia pakeisti iš „OFF“ (IŠJUNGTA) į „ON“ (ĮJUNGTA).

Parametras	**Aprašymas**	**Gamyklinis nustatymas**	**Diapazonas**
11,1	Įjungimas ir išjungimas	Išj.	Įj. / išj.
11,2	Jungimo temperatūra 1	5 °C	0,0 °C / 10,0 °C
11,3	Jungimo temperatūra 2	25 °C	15,0 °C / 40,0 °C
11,4	Sklendės 10 V padėtis	Uždaryta	Atidaryta / Uždaryta
11,5	Sklendės valdiklis	Relės išėjimas 1	1 relės išvestis / 2 relės išvestis / 1 analoginė išvestis / 2 analoginė išvestis

15 Techninės priežiūros dalys

15.1 Išskleistas vaizdas

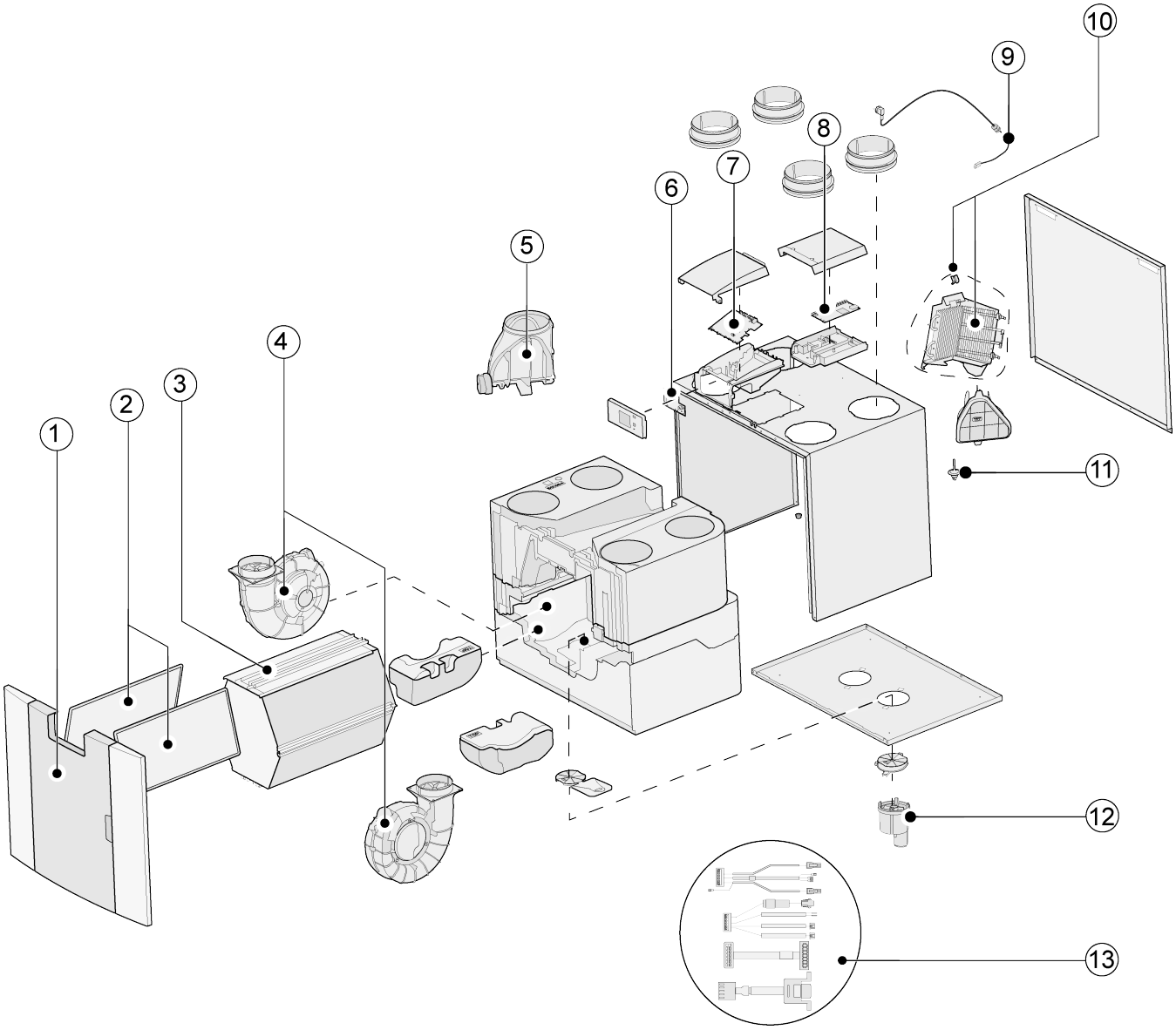

Pavojus

Ant maitinimo kabelio yra valdymo plokštės jungtis. Keisdami visada užsisakykite pakaitinį maitinimo kabelį išBrink.

Siekiant išvengti pavojingų situacijų, pažeistą maitinimo tinklo jungtį gali pakeisti tik kvalifikuotas ekspertas.

15.2 Techninės priežiūros prekės

Nr.	Dalies pavadinimas	Prekės kodas
1	Priekinis skydelis	532804
2	Filtrai (2 vnt.) „ISO Coarse 60 %“	532716
3	Šilumokaitis	532754
4	Ventiliatorius (1 vnt.)	532770
5	Apėjimo sklendė Variklis	531832 531778
6	Ekrano valdymo plokštė UBP-2	532752
7	Prietaisai, kurie pagaminti **iki 2023-01-01**: Pagrindinė valdymo plokštė UWA2-B + ekranas	532750
	Prietaisai, kurie pagaminti **po 2023-01-01**: Pagrindinė valdymo plokštė UWA2-B	532966
8	Plus pcb UWA2-E (taikoma tik Plus versijai)	532751
9	Tinklo kištukas ir kabelis 230 V *	532756
10	Vidinis lauko oro pašildytuvas su didžiausio saugumo sistema	532761
11	Temperatūros jutiklis NTC 10K	531775
12	Kondensato sifonas	532762
13	Kabelių rinkinys	532767

15.3 Techninės priežiūros dalių užsakymas

Užsakydami atsargines dalis, be prekės kodo (žr. išardyto prietaiso vaizdą), nurodykite ir rekuperatoriaus tipą, serijos numerį, pagaminimo metus bei atsarginės dalies pavadinimą:

Pastaba

prietaiso tipas, serijos numeris ir pagaminimo metai yra nurodyti gaminio plokštelėje, esančioje po prietaiso plastikiniu priekiniu skydeliu.

Pavyzdys	
Prietaiso tipas	Flair 400 2-2 Plus
Serijos numeris	431000220201
Gamybos metai	2024
Dalis	Ventiliatorius
Prekės kodas	532770
Kiekis	1

16 Nuostatos

16.1 Standartinio prietaiso verčių nustatymas

Flair 400 2-2 prietaisas **be** „Plus“ valdymo plokštės.

Veiksmo Nr.	Aprašymas	Gamyklinės nuostatos	Nuostatos intervalas	Komentaras
1	**Oro srautas**			
1,1	Oro srauto nuostata 0	50 m³/val.	0 arba reguliuojama nuo 50 m³/val. iki 400 m³/val. (negali būti didesnė nei 1.2 punkte)	
1,2	Oro srauto nuostata 1	100 m³/val.	Reguliuojama nuo 50 m³/val. ir 400 m³/val. (negali būti didesnė nei 1.3 punkte ir mažesnė nei 1.1 punkte)	
1,3	Oro srauto nuostata 2	200 m³/val.	Reguliuojama nuo 50 m³/val. ir 400 m³/val. (negali būti didesnė nei 1.4 punkte ir mažesnė nei 1.2 punkte)	
1,4	Oro srauto nuostata 3	300 m³/val.	Reguliuojama nuo 50 m³/val. iki 400 m³/val. (negali būti didesnė nei 1.3 punkte)	
1,5	Disbalansas leistinas	Taip	Taip / ne	
1,6	Disbalansas (atviras židinys)	0%	0 % / +20 %	
1,7	Tiekiamo oro nuokrypis	0%	-15% / +15% ventiliatoriaus nuostatos vertės	Vertė perskaičiuota į nustatytąją srauto vertę, žr. ekrane
1,8	Šalinamo oro nuokrypis	0%	-15% / +15% ventiliatoriaus nuostatos vertės	
1,19	Standartinis vėdinimo režimas	1	0 arba 1	
2	**Apėjimo sklendė**			
2,1	Apėjimo sklendės režimas	Automatinis	- Automatinis - Apėjimas uždarytas - Apėjimas atidarytas	
2,2	Apėjimo sklendės temperatūra „iš pastato“	24 °C	15 °C / 35 °C	
2,3	Apėjimo sklendės temperatūra „iš lauko“	10 °C	7 °C / 15 °C	
2,4	Apėjimo sklendės histerezė	2 °C	0 °C / 5 °C	
2,5	Apėjimo stiprintuvo režimas	Išj.	Įj. / išj.	
2,6	Apėjimo stiprintuvo ventiliatoriaus nuostata	3	0 / 3	
3	**Apsauga nuo užšalimo**			
3,1	Užšalimo temperatūra	0 °C	-1,5 °C / 1,5 °C	
3,2	Mažiausia tiekiamo oro temperatūra	10 °C	7 °C / 17 °C	
4	**Filtro pranešimas**			
4,1	Liko dienų iki filtro pranešimo	90	1 / 365 dienos	

Veiksmo Nr.	Aprašymas	Gamyklinės nuostatos	Nuostatos intervalas	Komentaras
4,2	Filtro vedlio paleidimas	Ne	Taip / ne	
4,3	Filtro nustatymas iš naujo	Ne	Taip / ne	
5	**Išorinis oro šildytuvas**			
5,1	Lauko oro pašildytuvas įjungtas arba išjungtas	Išj.	Įj. / išj.	
5,2	Tiekiamo oro pašildytuvas įjungtas arba išjungtas	Išj.	Įj. / išj.	
5,3	Tiekiamo oro pašildytuvo temperatūra	21 °C	15 °C / 30 °C	
6	**CO_2 jutiklis**			
6,1	eBus CO_2 jutiklio išjungimas ir įjungimas	Išj.	Įj. / išj.	
6,2	Min. PPM „eBus“ CO_2 jutiklis 1	400 PPM	400–2000 PPM	
6,3	Maks. PPM „eBus“ CO_2 jutiklis 1	1200 PPM		
6,4	Min. PPM „eBus“ CO_2 jutiklis 2	400 PPM		
6,5	Maks. PPM „eBus“ CO_2 jutiklis 2	1200 PPM		
6,6	Min. PPM „eBus“ CO_2 jutiklis 3	400 PPM		
6,7	Maks. PPM „eBus“ CO_2 jutiklis 3	1200 PPM		
6,8	Min. PPM „eBus“ CO_2 jutiklis 4	400 PPM		
6,9	Maks. PPM „eBus“ CO_2 jutiklis 4	1200 PPM		
7	**Drėgmės jutiklis**			
7,1	Drėgmės jutiklio įjungimas ir išjungimas	Išj.	Įj. / išj.	
7,2	Drėgmės jutiklio jautrumas	0	+2 = jautriausias 0 = pagrindinis parametras -2 = mažiausiai jautrus	
8	**Kaskadinis sujungimas**			
8,1	Prietaiso nuostata	0 (pagrindinis)	0 / 9 (0=pagrindinis; 1 t/m 9 = pavaldusis 1 t/m pavaldusis 9)	
12	**Centrinis šildymas + šilumos atgavimas**			
12,1	Būsena	Išj.	Įj. / išj.	
13	**Tinklas**			
13,1	„Wi-Fi“ tinklo nustatymas			
13,2	Prisijungimas prie „Brink Home“			Įvesti slaptažodį

Veiksmo Nr.	Aprašymas	Gamyklinės nuostatos	Nuostatos intervalas	Komentaras
13,3	IP adresas Numatytasis šliuzas Potinklio kaukė Pagrindinis DNS Antrinis DNS Namų modulio pavadinimas Paskirties serverio IP adresas Paskirties serverio prievadas			
13,4	Išplėstinės tinklo nuostatos			Pakeiskite paskirties serverio IP adresą ir paskirties serverio prievadą.
13,5	Tinklo nuostatų nustatymas iš naujo	Išj.	Įj. / išj.	Išvalykite visas nuostatas ir grįžkite prie numatytųjų nuostatų.
14	**Ryšiai**			
14,1	Bus jungties tipas	ModBus	Išj. / „ModBus“ / vidinis magistralė	
14,2	Pavaldžiojo prietaiso adresas	20	1-247	Tik ModBus
14,3	Sparta bodais	19k2	1200 / 2400 / 4800 / 9600 / 19k2 / 38k4 / 56k / 115k2	Tik ModBus
14,4	Paritetas	Lyginis	Nėra / lyginis / nelyginis	Tik ModBus
15	**Prietaiso nuostatos**			
15,1	Kalba	English	Čeština | Dansk | Deutsch | Eesti | English | Español | Français | Italiano | latviešu | Lietuvių | Magyar | Nederlands | Polski | Português | Română | Slovenčina | Slovenščina | Русский	
15,2	Datos formatas	dd-mm-mmmm	dd-mm-yyyy / mm-dd-yyyy	
15,3	Data			
15,4	Laiko formatas	24 val.	12 val. / 24 val.	
15,5	Laikas			
15,8	Ekranas	Ne	Taip / ne	Ekranas pusvalandžiui įjungiamas kaip kelių padėčių jungiklis; pasirinkus „taip“, ekranas visam laikui nustatomas kaip kelių padėčių jungiklis
15,9	Grąžinti gamyklines nuostatas	Ne	Taip / ne	
15,10	Ventiliatorių vietų vedlys	Ne	Taip / ne	
16	**Išeinamasis signalas**			
16,1	Išeinamasis signalas	Išorinis kontaktas, 24 V	Išj. / tik filtro būsena / tik trikties būsena / filtras ir trikties būsena / išorinis kontaktas	Jungtis X19
17	**Parengties („Standby“) režimas**			

Veiksmo Nr.	Aprašymas	Gamyklinės nuostatos	Nuostatos intervalas	Komentaras
17,1	Prietaiso išjungimas	Ne	Taip / ne	

16.2 Prietaiso su „Plus“ valdymo plokšte reikšmių nustatymas

„ Flair 400 2-2“ prietaisas **su** „Plus“ valdymo plokšte.

Veiksmo Nr.	Aprašymas	Gamyklinės nuostatos	Nuostatos intervalas	Komentaras
9	**Jungiklių kontaktai**			
9,1	Sujungti arba atjungti kontaktą 1	Sujungti	Sujungti („Make”) / atjungti („Break”)	
9,2	Jungiklio kontakto 1 valdiklis	Išj.	Išj. („Off“) Įj. („On“) Atitinka apėjimo sąlygas („Meets Bypass conditions“) Atidaryti apėjimo sklendę („Open bypass valve“) Atidaryti išorinę sklendę („Open external valve“)	
9,3	Jungiklio kontaktas 1 Tiekiamo oro ventiliatoriaus veikimas („Supply fan action”)	Ventiliatorius išjungtas („Fan off”)	Ventiliatorius išjungtas („Fan off“) Ventiliatorius veikia pačiu mažiausiu greičiu („Fan runs at absolute minimum“) Ventiliatorius veikia kaip nustatyta režime 1 („Fan at setting 1“) Ventiliatorius veikia kaip nustatyta režime 2 („Fan at setting 2“) Ventiliatorius veikia kaip nustatyta režime 3 („Fan at setting 3“) Ventiliatorius veikia kaip nustatyta režime 0 („Fan at step 0“) Ventiliatorius pagal kelių padėčių jungiklį („Fan according to multi-position switch“) Ventiliatorius veikia pačiu didžiausiu greičiu („Fan runs at absolute maximum“) Tiekiamo oro ventiliatorius nevaldomas („No supply fan control“)	
9,4	Jungiklio kontaktas 1 Šalinamo oro ventiliatoriaus veikimas	Ventiliatorius išjungtas („Fan off”)	Ventiliatorius išjungtas („Fan off“) Ventiliatorius veikia pačiu mažiausiu greičiu („Fan runs at absolute minimum“) Ventiliatorius veikia kaip nustatyta režime 1 („Fan at setting 1“) Ventiliatorius veikia kaip nustatyta režime 2 („Fan at setting 2“) Ventiliatorius veikia kaip nustatyta režime 3 („Fan at setting 3“) Ventiliatorius veikia kaip nustatyta režime 0 („Fan at step 0“) Ventiliatorius pagal kelių padėčių jungiklį („Fan according to multi-position switch“) Ventiliatorius veikia pačiu didžiausiu greičiu („Fan runs at absolute maximum“) Šalinamo oro ventiliatorius nevaldomas („No exhaust fan control“)	

Veiksmo Nr.	Aprašymas	Gamyklinės nuostatos	Nuostatos intervalas	Komentaras
9,5	Sujungti arba atjungti kontaktą 2	Sujungti	Sujungti („Make”) / atjungti („Break”)	
9,6	Jungiklio kontakto 2 valdiklis	Išj.	Išj. („Off“) Įj. („On“) Atitinka apėjimo sąlygas („Meets Bypass conditions“) Atidaryti apėjimo sklendę („Open bypass valve“) Atidaryti išorinę sklendę („Open external valve“)	
9,7	Jungiklio kontaktas 2 Tiekiamo oro ventiliatoriaus veikimas („Supply fan action”)	Ventiliatorius išjungtas („Fan off”)	Ventiliatorius išjungtas („Fan off“) Ventiliatorius veikia pačiu mažiausiu greičiu („Fan runs at absolute minimum“) Ventiliatorius veikia kaip nustatyta režime 1 („Fan at setting 1“) Ventiliatorius veikia kaip nustatyta režime 2 („Fan at setting 2“) Ventiliatorius veikia kaip nustatyta režime 3 („Fan at setting 3“) Ventiliatorius veikia kaip nustatyta režime 0 („Fan at step 0“) Ventiliatorius pagal kelių padėčių jungiklį („Fan according to multi-position switch“) Ventiliatorius veikia pačiu didžiausiu greičiu („Fan runs at absolute maximum“) Tiekiamo oro ventiliatorius nevaldomas („No supply fan control“)	
9,8	Jungiklio kontaktas 2 Šalinamo oro ventiliatoriaus veikimas	Ventiliatorius išjungtas („Fan off”)	Ventiliatorius išjungtas („Fan off“) Ventiliatorius veikia pačiu mažiausiu greičiu („Fan runs at absolute minimum“) Ventiliatorius veikia kaip nustatyta režime 1 („Fan at setting 1“) Ventiliatorius veikia kaip nustatyta režime 2 („Fan at setting 2“) Ventiliatorius veikia kaip nustatyta režime 3 („Fan at setting 3“) Ventiliatorius veikia kaip nustatyta režime 0 („Fan at step 0“) Ventiliatorius pagal kelių padėčių jungiklį („Fan according to multi-position switch“) Ventiliatorius veikia pačiu didžiausiu greičiu („Fan runs at absolute maximum“) Šalinamo oro ventiliatorius nevaldomas	
10	**0 - 10 V.**			
10,1	Įėjimo 1 režimas	Išj.	Įj. / išj.	
10,2	1 įvesties mažiausia įtampa	0V	0V / 10V	Jungtis X-12
10,3	1 įvesties didžiausia įtampa	10V	0V / 10V	
10,4	Įėjimo 2 režimas	Išj.	Įj. / išj.	

Veiksmo Nr.	Aprašymas	Gamyklinės nuostatos	Nuostatos intervalas	Komentaras
10,5	2 įvesties mažiausia įtampa	0V	0V / 10V	Jungtis X-13
10,6	2 įvesties didžiausia įtampa	10V	0V / 10V	
11	**Geo šilumokaitis**			
11,1	Įjungimas ir išjungimas	Išj.	Įj. / išj.	
11,2	Jungimo temperatūra 1	5 °C	0,0 °C / 10,0 °C	
11,3	Jungimo temperatūra 2	25 °C	15,0 °C / 40,0 °C	
11,4	Sklendės 24 V padėtis	Uždaryta	Atidaryta / Uždaryta	
11,5	Sklendės valdiklis	Relės išėjimas 1	1 relės išvestis / 2 relės išvestis / 1 analoginė išvestis / 2 analoginė išvestis	

17 Atitikties deklaracija

Ši atitikties deklaracija išduodama tik gamintojo atsakomybe.

Gamintojai:	**Brink Climate Systems B.V.**
Adresas:	**P.O. Box 11** **NL-7950 AA, Staphorst, The Netherlands (Nyderlandai)**
Gaminys:	**Flair 400 2-2**

Anksčiau aprašytas gaminys atitinka toliau nurodytų Direktyvų reikalavimus:

♦ 2014/35/EU	(OJEU L 96/357; 29-03-2014)
♦ 2014/30/EU	(OJEU L 96/79; 29-03-2014)
♦ 2009/125/EU	(OJEU L 285/10; 31-10-2009)
♦ 2017/1369/EU	(OJEU L 198/1; 28-07-2017)
♦ RoHS 2011/65/EU	(OJEU L 174/88; 01-07-2011)

Aukščiau aprašytas produktas buvo išbandytas pagal šiuos standartus:

♦ EN IEC 55014-1:	2021
♦ EN IEC 55014-2:	2021
♦ EN IEC 61000-3-2:	2019 + A1:2021
♦ EN 61000-3-3:	2013 + A1:2019 + A2:2021
♦ EN 60335-1:	2012 + AC:2014 + A11:2014 + A13:2017 + A1:2019 + A2:2019 + A14:2019 + A15:2021
♦ EN 60335-2-40:	2003 + A11:2004 + A12:2005 +AC:2006 + A1:2006 + A2:2009 + AC:2010 + A13:2012
♦ EN 62233:	2008 + AC:2008

Staphorst, 07-06-2023

A. Hans
Technikos direktorius

18 ERP vertės

Techninių duomenų lapas Flair 400 2-2 pagal „Ecodesign“ (ErP), Nr. 1254/2014 (IV priedą)					
Gamintojas:		**Brink Climate Systems B.V.**			
Modelis:		**Flair 400 2-2**			
Klimato juosta	**Valdymo tipas**	**SEC vertė (kWh/m²/a)**	**SEC klasė**	**Metinės elektros sąnaudos (AEC) (kWh)**	**Metinės šildymo santaupos (AHS) (kWh)**
Vidutinio	Rankiniu būdu	-40,68	A	258	4646
	Laikrodinis valdymas	-41,33	A	237	4658
	1 jutiklis (RV/CO $_2$/VOC)	-42,54	A+	199	4684
	2 ir daugiau jutiklių (RV/CO $_2$/VOC)	-44,65	A+	135	4735
Šalto	Rankiniu būdu	-79,74	A+	795	9088
	Laikrodinis valdymas	-80,50	A+	774	9113
	1 jutiklis (RV/CO $_2$/VOC)	-81,96	A+	736	9163
	2 ir daugiau jutiklių (RV/CO $_2$/VOC)	-84,56	A+	672	9263
Karšto	Rankiniu būdu	-15,68	E	213	2101
	Laikrodinis valdymas	-16,26	E	192	2106
	1 jutiklis (RV/CO $_2$/VOC)	-17,33	E	154	2118
	2 ir daugiau jutiklių (RV/CO $_2$/VOC)	-19,16	E	90	2141
Vėdinimo įrenginio tipas:		Subalansuoto gyvenamųjų patalpų vėdinimo prietaisas su šilumos atgavimo funkcija			
Ventiliatorius:		EC – ventiliatorius su bepakopio valdymo sistema			
Šilumokaičio tipas:		Rekuperacinis kryžmiškai-priešsrautinis šilumokaitis			
Šiluminis efektyvumas :		92 %			
Didžiausias oro srautas:		400 m³/h			
Didžiausa vardinė galia:		178 W			
Garso galios lygis Lwa:		50 dB(A)			
Atskaitos oro srautas:		280 m³/h			
Atskaitos slėgis:		50 Pa			
Savitoji naudojama galia (SEL):		0,17 Wh/m³			
Valdymo koeficientas:		1,0 su režimų perjungikliu			
		0,95 su laikrodiniu valdikliu			
		0,85 su 1 jutikliu			
		0,65 su dviem ir daugiau jutiklių			
Nuotėkis*	Vidinis	0,6 %			
	Išorinis	0,9 %			
Užsiteršusio filtro indikatoriaus vieta:		Prietaiso ekranas / režimų perjungiklis (šviesos diodas) / Brink „Nuotolinio valdymo pultas „Air Control““ nuotolinio valdymo pultas. **Dėmesio!** Optimalaus energinio naudingumo bei sklandžios eksploatacijos sumetimais reikia reguliariai tikrinti, valyti ir keisti filtrus.			
Montavimo instrukcija internete:		https://www.brinkclimatesystems.nl/support/downloads			
Apylankos sklendė:		Taip, 100% apylanka			

* Matavimus atliko TZWL pagal standartą EN 13141-7

Klasifikacija nuo 2016 m. sausio 1 d.	
SEC klasė (vidutinio klimato juosta)	SEC vertė (kWh/m²/a)
A+ (didžiausias naudingumas)	SEC < -42
A	-42 ≤ SEC < -34
B	-34 ≤ SEC < -26
C	-26 ≤ SEC < -23
D	-23 ≤ SEC < -20
E (mažiausias naudingumas)	-20 ≤ SEC < -10

19 Perdirbimas ir utilizavimas

Jokiu būdu neišmeskite kartu su buitinėmis atliekomis!

Pagal atliekų utilizavimo įstatymą šie komponentai, kad neužterštų aplinkos, privalo būti pristatyti įatitinkamas surinkimo vietas perdirbti ir utilizuoti:

- Senas įrenginys
- Nusidėvėjusios dalys
- Sugedusios konstrukcinės dalys
- Elektros ir elektronikos atliekos
- Aplinką teršiantys skysčiai ir alyvos

Tausojant aplinką reiškia rūšiuojant pagal medžiagų grupes, kad būtų pasiektas didžiausias pagrindiniųmedžiagų perdirbimas mažiausiai pakenkiant aplinkai.

1. Aplinkos tausojimo tikslais pakuotes iš kartono, perdirbamo plastiko ir užpildančią medžiagą išplastiko utilizuokite atitinkamose perdirbimo sistemose arba vertingų žaliavų įstaigose.
2. Laikykitės galiojančių šalies ir vietinių potvarkių.

Brink Climate Systems B.V.
Wethouder Wassebaliestraat 8, NL-7951SN Staphorst
T: +31 (0) 522 46 99 44
E: info@brinkclimatesystems.nl
www.brinkclimatesystems.nl

616224-K