Evap Pro controller Wired

HANDLEIDING	**(Nederlands)**
BEDIENUNGSANLEITUNG	**(Deutsch)**
MANUAL	**(English)**
MANUEL	**(Français)**

618332-C

BRINK

Handleiding

Evap Pro controller Wired

BEWAREN BIJ HET PRODUCT

Dit product mag door kinderen vanaf 12 jaar en ouder, personen met verminderde geestelijke vermogens, lichamelijke beperkingen of gebrek aan ervaring en kennis, gebruikt worden als ze onder toezicht staan of instructies hebben gekregen hoe het product op een veilige manier te gebruiken en zich bewust zijn van de mogelijke gevaren. Kinderen mogen niet met het product spelen. Schoonmaak en onderhoud door de gebruiker mag niet door kinderen gedaan worden zonder toezicht.

BRINK

Inhoudsopgave

1	**Werking**	**1**
1.1	Werking	1
1.2	Aansluiting	1
2	**Installatie bedieningspaneel**	**2**
2.1	Installatie van Bedieningspaneel op de hoofdprintplaat van de EVAP Pro / Evap Cooler	2
3	**Uitleg symbolen bedieningspaneel**	**4**
3.1	Algemeen	4
3.2	Symbolen relevant voor EVAP PRO Bevochtiger	5
3.3	Symbolen relevant voor EVAP Cooler	5
4	**Starten met het bedieningspaneel**	**6**
4.1	Eerste opstart	6
4.2	Activeer bedieningspaneel	6
4.3	Wanneer functioneert de unit?	6
5	**Technisch menu**	**8**
5.1	Technisch menu	8
5.2	Wijzigen waarde technisch menu	9
6	**Overzicht meldingen**	**10**
6.1	Meldingen in de display	10
6.2	Display WATER en alarm driehoek	11

© 2017 Brink Climate systems B.V.

Alle rechten voorbehouden.
De verstrekte informatie geldt voor het product in standaard uitvoering. Brink Climate systems BV kan derhalve niet aansprakelijk gesteld worden voor eventuele schade voortvloeiend uit de van de standaard uitvoering afwijkende specificaties van het product. De beschikbare informatie is met alle mogelijke zorg samengesteld, maar Brink Climate systems BV kan niet aansprakelijk gesteld worden voor eventuele fouten in de informatie of voor de gevolgen daarvan. Brink Climate systems BV kan niet aansprakelijk gesteld worden voor schade voortvloeiend uit werkzaamheden die door derden zijn uitgevoerd.

Wijzigingen voorbehouden.

Hoofdstuk 1 - Werking

De display op het bedieningspaneel geeft de waarde van de Relatieve Luchtvochtigheid (RV) en temperatuur (T) van de ruimte waarin deze hangt.

Op de display wordt het actieve programma getoond;

- Bevochtigen , Koelen afhankelijk van de aangesloten apparatuur of actieve programma.
- De ruimte RV of T is altijd zichtbaar op display bij voeding op EVAP PRO/ Evap Cooler.

1.1 Werking:

Het bedieningspaneel communiceert met de unit middels een bedrade verbinding. Het bedieningspaneel bestuurt de EVAP PRO. De verlichting gaat uit als er geen toetsen aangeraakt worden.

1.2 Aansluiting

De unit wordt geleverd met bedrading voorzien van connectors om direct op de print aan te sluiten. De lengte van de Kabel is standaard 2 meter. Een verlengset van 4 meter is leverbaar (artikelcode 351116). (De kabel is een afgeschermde kabel zonder aarde aansluiting 4 draads 0.25mm2)
De kabel kan verlengd worden door de gebruiker tot maximaal 50 meter. Vereisten aan draad zijn: Afgeschermd getwist paar, min. 0,2 mm2 (awg22-24) bedrading zoals Belden 9842. (een standaard Cat4/5) kabel is ook goed)

LETOP.: als de afstand langer wordt dan 50m dient er minimaal 0.5mm2 toegepast te worden om een goede verbinding te garanderen.

Een verkeerde aansluiting van de kabel kan tot schade leiden aan het bedieningspaneel, controleer de verbindingen daarom **vooraf** goed.

Als de display een **ERROR** geeft dan is de dataverbinding tussen EVAP PRO /Evap Cooler en bedieningspaneel niet goed aangesloten of de dipswitches zijn niet correct ingesteld, controleer deze als eerste bij een deze melding.

2.1 Installatie van Bedieningspaneel op de hoofdprintplaat van de EVAP Pro / Evap Cooler

1. Maak de EVAP Pro los van de voeding
2. Draai de waterkraan dicht
3. Open de deksel aan onderzijde door de zwarte schroef met een trox 25 of punttang open te draaien.
4. Plaats de 2 polige connector van de kabelset op de TB1.
5. Plaats de 4 polige connector van de kabelset op de TB9.
6. Zet de dipswitches (DS2) op de printplaat volgens onderstaande tekening
7. Controleer bedrading aansluiting op de print voordat de deksel erop wordt gemonteerd.
8. Zorg dat de unit weer correct gemonteerd is en de afvoerslang in de afvoer.
9. Draai de kraan open.
10. Stop de voeding terug in het stopcontact.
11. Bekijk de display, eerst komt versie nummer van display daarna de versie nummer van de printplaat en dan zal hij *S-OFF* weergeven gedurende 3 minuten. Dit is de startup cycle, hiermee testen we de waterklep en afvoer op correcte montage. Wacht totdat S -off uit display verdwijnt.
12. De EVAP Pro is operationeel ga voor bedieningsinstructie naar volgende hoofdstuk

(LETOP! Als er geen verbinding is controleer of dipswitch 2.1-2.7 op ON staan, en alleen 2.8 op OFF)

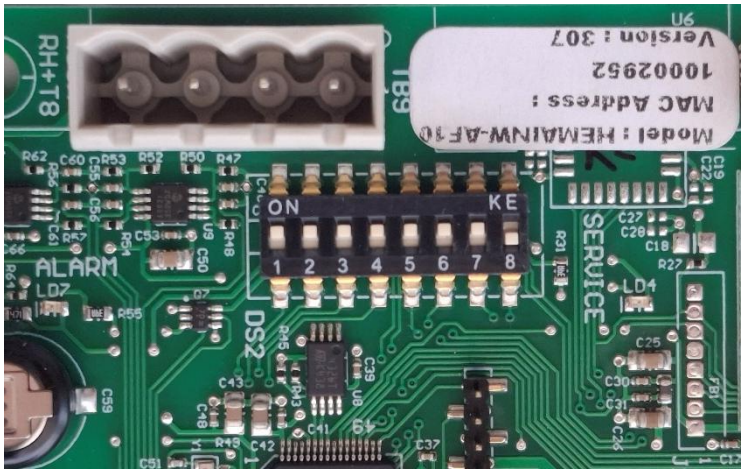

FOTO van DISPWTICHES

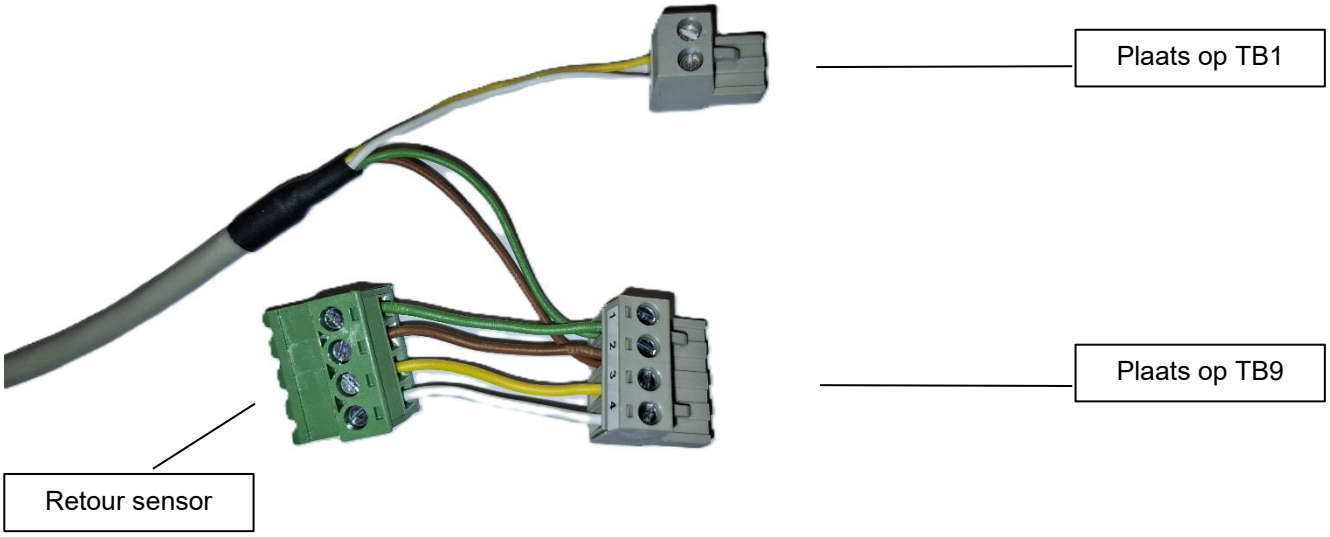

Wired display	
Switch 01	ON
Switch 02	ON
Switch 03	ON
Switch 04	ON
Switch 05	ON
Switch 06	ON
Switch 07	ON
Switch 08	OFF

dip switch setting DS02

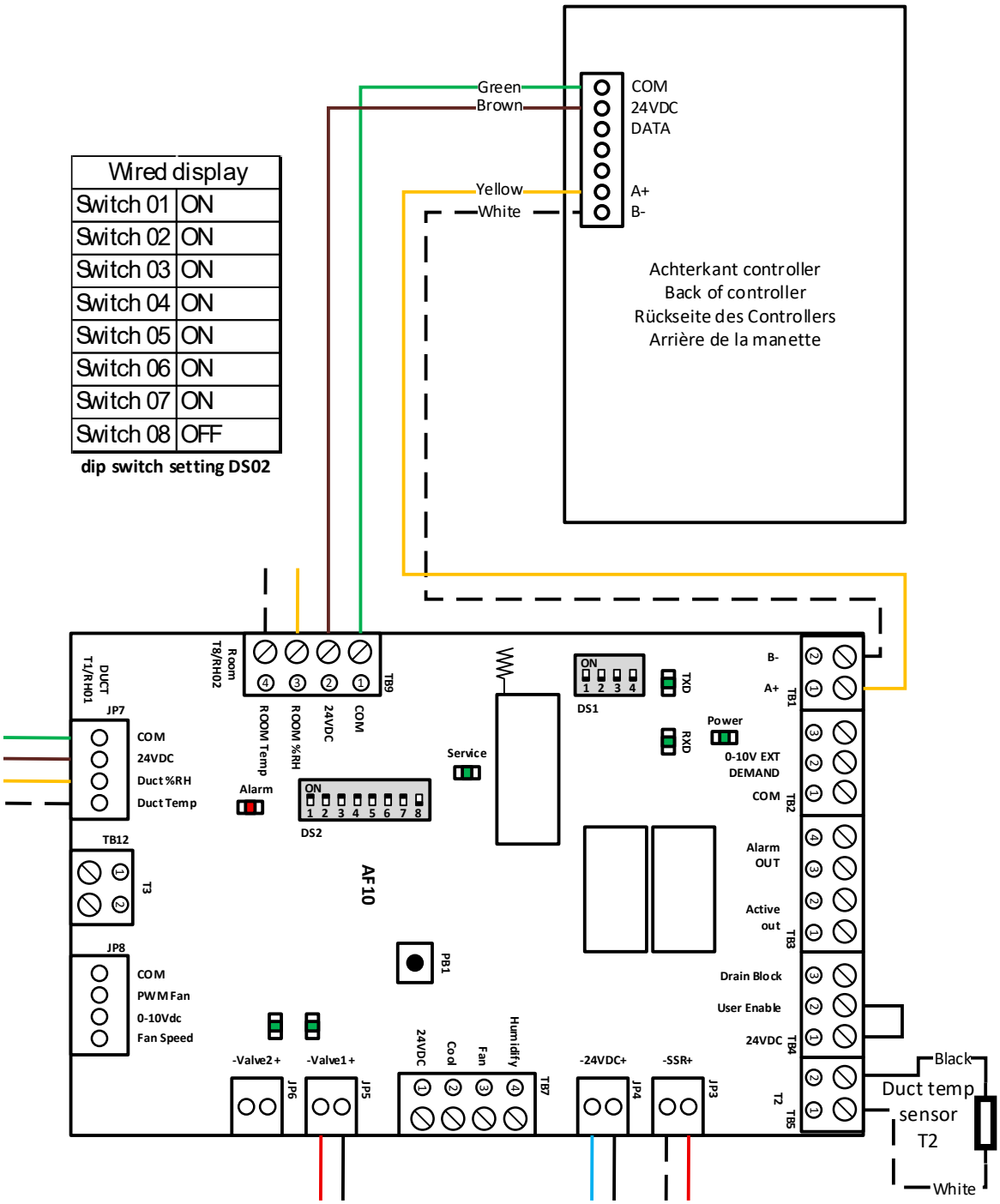

Hoofdstuk 3 – Uitleg symbolen bedieningspaneel

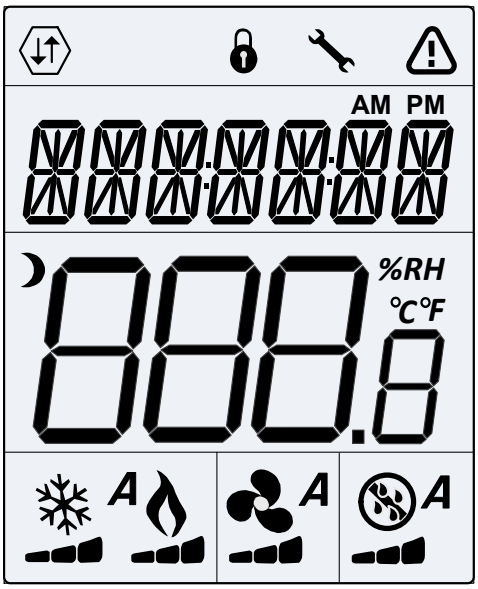

	Netwerk Communicatie		*Gebruikers slot*		*Programmering Mode*
	Alarm Status		*Verwarming*		*Bevochtiging*
°C ***%RH***	*Temperatuur Luchtvochtigheid*	***A***	*All Season*		*Koeling*

3.1 Algemeen

- ; enter/ menu
- ; terug
- ; hoger
- ; lager

3.2 Symbolen relevant voor EVAP PRO Bevochtiger:

- **A** ; functie volledig automatisch
- ; functie bevochtigen
- ; functie heater. Alleen zichtbaar als de heater aan is

3.3 Symbolen relevant voor EVAP Cooler:

- **A** ; functie volledig automatisch
- ; functie koelen

Hoofdstuk 4 – Starten met het bedieningspaneel

4.1 Eerste opstart:

Alle instellingen zijn standaard ingesteld op het bedieningspaneel. Op het moment dat de stekker in het stopcontact wordt gestoken maakt het bedieningspaneel contact met de unit. Zodra de testcyclus is afgerond,

LETOP er staat tijdens de testcyclus (altijd nadat er voeding op unit komt) een melding S-OFF in dispaly dit is normaal, duurt circa 3 minuten daarna verdwijnt S-OFF.

Daarna zal het bedieningspaneel reageren op eventuele wijzigingen van de setpoints.

Het weergegeven Rv% of Temperatuur in de display is de actuele waarde gemeten door de voeler **in het bedieningspaneel.**

4.2 Activeer bedieningspaneel:

- Druk op **Enter / Menu. De juiste functie staat in display. HUM /Cool of AUTO.**
- Staat er **OFF,** druk dan op **MENU,** verander waarde met pijltjestoets naar functie en bevestig met **ENTER. (LETOP, dit kan in display staan omdat de buitentemperatuur niet vraagt om cooling of bevochtiging van de lucht)**

NORMALE BEDIENING

ACTIE Wijzigen setpoint ruimte RV% (standaard is 45% of 19c)

Activeer het bedieningspaneel door op **Enter / Menu** te drukken;

- Zorg ervoor dat de RV-waarde zichtbaar is, druk anders op **Terug**;
- Druk vervolgens op pijltjestoets om de RV te wijzigen;
- Druk op **Enter / Menu** om de nieuwe waarde te bevestigen.

ACTIE Wijzigen setpoint ruimte temperatuur (gemeten door sensor in bedieningspaneel)

- Activeer het bedieningspaneel door op **Enter / Menu** te drukken;
- Zorg ervoor dat de temperatuur zichtbaar is door op **Terug** te drukken;
- Druk vervolgens op pijltjestoets om de temperatuur te wijzigen;
- Druk op **Enter / Menu** om de nieuwe waarde te bevestigen.

4.3 Wanneer functioneert de unit?

De actieve functie van de Evap Pro wordt bepaald door de buitentemperatuursensor (T3/ TS03). Deze bepaald wanneer welke functie gereed is voor operatie.

EVAP PRO Bevochtiger

Is de gemeten buitentemperatuur > 12 graden dan is de EVAP PRO bevochtiger uit, en staat er naast de A ook, OFF op de display.

TS04 is setpoint voor activatie van het programma bevochtigen, is de Waarde van TS03< TS04 dan gaat de EVAP Pro klaar staan om te werken, als dan de gemeten relatieve vochtigheid door de sensor in de controller < dan het setpoint van de Controller (default 45%c) dan gaat de bevochtiger functioneren.

NOTE: als u de retoursensor erbij besteld heeft en gemonteerd dan reageert de Bevochtiger op de waarde gemeten door deze sensor (T8/SHC80R/TB9 op printplaat). De waarde van de retour sensor is NIET direct afleesbaar, hiervoor dient u de waarde RH02 uit te lezen in het technisch menu)

EVAP Cooler

Is de gemeten buitentemperatuur < 22 graden dan is de EVAP cooler uit, en staat naast de A ook OFF in display.

TS05 is setpoint voor activatie van het programma bevochtigen, is de waarde van TS03 >22c dan gaat de EVAP klaar staan en verdwijnt OFF uit de display. ALS dan het ruimtesetpoint op de controller (default 20c) lager is dan gemeten binnentemperatuur door de sensor in de controller dan gaat de koeler functioneren.

NOTE: als de retoursensor geïnstalleerd is dan reageert de regeling op de waarde gemeten door deze sensor (T8/ TB9. De waarde van de retour sensor is NIET direct afleesbaar, hiervoor dient u de waarde TS08 uit te lezen in het technisch menu)

Hoofdstuk 5 – Technisch menu

5.1 Technisch menu

Technisch menu: toegang druk 3 seconde op **Menu.** U komt nu in Hoofdmenu. Met de pijltjestoets kunt door menu navigeren. Door op **Menu** te drukken komt u in submenu. Met pijltjestoets kan u door submenu navigeren. Door nogmaals op **Menu** te drukken komt u bij af te lezen waarde of setpoint.

Hoofdmenu	Submenu	Omschrijving	Waarde	Functie	
SETPNT	SP01	Setpoint temperatuur in het kanaal.	18°	Activeert de heater tijdens bevochtigingsvraag als TS01 < dan SP01.	Alleen EVAP PRO Bevochtiger
	SP02	Setpoint RV kanaal.	78%	Maximale toegestane luchtvochtigheid in kanaal na bevochtiger, stopt de werking totdat waarde eronder zakt.	
TEMP	TS01	Gemeten temperatuur na Koeler/ Bevochtiger		Luchtconditie temperatuur woning ingaand	
	TS02	Gemeten temperatuur voor Koeler/ Bevochtiger		Luchtconditie voor EVAP, tevens beveiliging oververhitting bij EVAP pro bevochtiger	
	TS03	Gemeten buiten temperatuur T3		Activeert gewenste programma als er geen controller is en de temperaturen erom vragen, indien geen vraag OFF in display bij aangelsoten display	
	TS04	Setpoint temperatuur bevochtiger.	12°	Onder deze temperatuur mág bevochtiger aan gaan. Setpoint op bedieningspaneel bepaald wanneer bevochtiger daadwerkelijk aan gaat.	ALLEEN EVAP PRO bevochtiger
	TS05	Setpoint temperatuur indirecte koeler.	22°	Boven deze temperatuur mág de indirecte koeler aangaan. Setpoint op bedieningspaneel bepaald wanneer koeler daadwerkelijk aan gaat.	ALLEEN EVAP PRO COOL
	TS06	Setpoint temperatuur directe koeler.	49°	Boven deze temperatuur mag de directe koeler/bevochtiger aan gaan.	NVT
	TS07	Minimale inblaastemperatuur.	14°	Onder deze temperatuur gaat de bevochtiger/koeler uit.	
	TS08	Gemeten temperatuur retour		Activeert koeler als waarde > setpoint	Alleen als er retoursensor aanwezig is
HUM	RH01	Gemeten luchtvochtigheid na Koeler/ Bevochtiger		Overbevochtigingsbeveiliging. Stopt bevochtiging als waarde > SP02 is.	Automatisch herstellend als waarde lager is.
	RH02	Gemeten luchtvochtigheid in retour kanaal		Activeert bevochtiger als waarde < setpoint	Alleen als er retoursensor aanwezig is
COUNTR	CT01	Telling klep bevochtiger		Als waarde > 15.000 dan activeert dit de melding SERVICE in display	Controle of onderhoud aan matrix is gewenst.
	CT02	Telling klep koeler		Nvt bij EVAP PRO	
ALARM	AL01	Zet service alarm uit		Zie verderop handleiding	

	AL02	Zet alarm uit		Zie verderop handleiding	

5.2 Wijzigen waarde technisch menu

Menu navigatie
1. Gebruik pijltjes om te wisselen in het hoofdmenu
2. Druk op 3 seconden **Menu** om het menu te selecteren
3. Gebruik de pijltjes toetsen om te scrollen op tussen de submenu's
4. Druk op **Menu** om submenu te selecteren
5. Gebruik pijltjestoetsen om de waarden te veranderen
6. Druk op **Menu** om de verandering te bevestigen
7. Druk op **Terug** om één stap terug te gaan

Voorbeeld 1: Wijzigen van maximaal inblaas kanaal setpoint Relatieve Vochtigheid (SP02- RV) en Temperatuur (SP01-T).

- Druk 3 seconden op de **Menu** knop
- Scrol met de pijltjes toetsen naar SETPNT
- Druk op **Menu** om menu te selecteren
- Scrol met de pijltjes toetsen naar SP01 voor temperatuur en SP02 voor RV%
- Druk op **Menu** om submenu SP01/SP02 te selecteren
- Gebruik de pijltjestoetsen om de waarde te veranderen
- Druk op **Menu** om waarde te bevestigen
- Druk op **Terug** om naar het hoofdmenu te gaan.

Een wijziging van de SP01 de gewenste inblaastemperatuur, zal de functie van de heater veranderen en kan leiden tot een hoger elektraverbruik. (NB. de heater wordt alleen geactiveerd bij vochtvraag)

LETOP!

Een wijziging van het maximale inblaas rv% (RH01) wordt niet geadviseerd. De standaardwaarde is 78% dit is om corrosievorming aan de gegalvaniseerde kanalen te voorkomen.! U kunt het op eigen risico aanpassen voor kortere periodes is dit geen probleem.

LETOP!

Een EVAP PRO geleverd met een retour vocht sensor (HESHC80R- RH02/T8) gebruikt deze sensor als uitgangspunt voor het besturen van de EVAP PRO/ Evap Cooler, niet de gemeten ruimte waarde, die zichtbaar is in de display!

Voorbeeld 2: Hoe kan ik de luchtvochtigheid in retour/afzuigkanaal zien?

- Druk op de menu knop
- Druk nogmaals op de menu knop voor 3 seconden.
- In het display verschijnt STPNTS
- Druk op de pijltjestoets, totdat HUM in het display verschijnt.
- Druk op de menu knop, u ziet RH01.
- Druk op de pijltjestoets, u ziet RH02
- Druk op de menu knop, u ziet de gemeten retour uit woning RV%.
- Na aflezen kunt u 3x op enter drukken om terug te keren naar het hoofdmenu.

Hoofdstuk 6 – Overzicht meldingen

6.1 Meldingen in de display

Alarm LED status	Display Tekst	Reden	Actie	Reset
	OFF	Unit staat uit	Geen	
Aan	*S OFF*	Contact main enable verbroken, unit schakelt uit	Systeem bevindt zich in Startup cycle, deze wordt uitgevoerd na iedere power up en duurt 3 minuut. De waterklep gaat open en heater wordt geactiveerd, hiermee kan afvoer en watertoevoer gecontroleerd worden op lekkages.	Automatisch
Aan	*U OFF*	Contact user enable verboken, unit schakelt uit	Contact tussen TB4 2 en TB4-3 is verbroken. De unit stopt. LETOP Af fabriek voorzien van een Lus. Externe start stop mogelijkheid, zonder alarm generatie	Automatisch
3 x knipperen	*SENSUP*	Contact met SHC80 sensor is verbroken	Controleer bedrading SHC80, zo nodig repareer, controleer het groene lampje op de SCH80 sensor, knippert het snel dan sensor vervangen.	Automatisch
5 x knipperen	*OUTDEF*	T3 sensor defect	Controleer bedrading sensor, zo nodig repareer.	Automatisch
7 x knipperen	*RETDEF*	Contact met retour SHC80 sensor verbroken	Controleer bedrading SHC80, zo nodig repareer, controleer het groene lampje op de SCH80 sensor, knippert het snel dan sensor vervangen.	Automatisch
9 x knipperen	*WATER*	RH% in het kanaal langer dan 4 uur onder de 50%	Controleer of de waterkraan open is. Als de kraan open is en er is vraag (bij de Evap Pro moet buitentemperatuur onder de 12°C zijn) ontkoppel de zwarte toevoerslang van het knietje op de unit, en reset de unit door de stekker uit en opnieuw in het stopcontact te steken; als er water uitkomt, gedurende circa 50seconden dan is de waterklep in orde. Komt er GEEN water uit dan is e waterklep verstopt, OF als er slecht 10-20 seconden water uitkomt dan is de klep op de verkeerde uitgang aangesloten V2 i.p.v. de GOEDE V1. IS de klep niet verstopt EN er komt geen water uit de slang, vervang dan de waterklep. Werkt de waterklep WEL, maar het matrix wordt niet nat nadat de klep geschakeld heeft dan is het legionellafilter defect; vervang de cassette.	
11 x knipperen	*NOAIR*	Geen luchtstroom bij de koeler	Controleer of de WTW werkt.	Automatisch
13 x knipperen	*NOCOOL*	Geen water bij de koeler	Controleer of de waterkraan open is. Als de kraan open is en er is vraag (bij de Evap Pro moet buitentemperatuur onder de 12°C zijn) ontkoppel de zwarte toevoerslang van het knietje op de unit, en reset de unit door de stekker uit en opnieuw in het stopcontact te steken; als er water uitkomt en de waterklep reageert niet is de waterklep defect, vervang de waterklep. Werkt de waterklep en het matrix wordt niet nat nadat de klep geschakeld heeft dan is het legionellafilter verstopt; vervang de cassette.	Automatisch
15 x knipperen	*HEATER*	Heating fout	Controleer de luchttemperatuur na de bevochtiger (TS01), deze moet ***>8º***C, zo niet dan is de heater defect. Laat installateur heater vervangen.	Automatisch

17 x knipperen	*AIRFLW*	Geen luchtstroom bij bevochtiger	Controleer of de WTW werkt.	Automatisch
19 x knipperen	*T2DEF*	T2 sensor defect	Controleer bedrading sensor, zo nodig repareer.	Automatisch
Servicelamp (oranje)	*Service*	Er is onderhoud nodig.	De matrix in de cassette moet gecontroleerd en indien nodig vervangen worden. De afvoer moet gecontroleerd worden of water nog steeds drukloos weg kan lopen. Zie voor mee informatie de website.	Ga naar Technisch menu, AL01, RST

Let op!

Bij vorst kan de vorstbeveiliging van een WTW intreden. Wanneer en hoe dat gebeurd is verschillend per type. Bij diverse units zal de ventilator minder ventileren of zelfs tijdelijk stoppen. Dit heeft direct effect op het rendement van onze unit, omdat er geen lucht door de bevochtiger gaat.

6.2 Display WATER en alarm driehoek.

Bevochtiger toepassing: oorzaak geen watertoevoer, of geen stijging RH% meting door shc80.
Koeler toepassing: geen T daling tijdens vraag naar water.

RESET service alarm procedure:

- Activeer display door **Menu** in te drukken, wacht 2 seconden, druk nogmaals 3 sec **Menu** in om in het technisch menu te komen.
- Gebruik pijltjestoets om door menu te scrollen
- Als **ALARM** in display staat, druk op **Menu.**
- Display geeft aan **AL01 (service alarm).** Druk op
- **Menu,** in het display staat **NO**
- Druk op pijltjestoets tot **Rst** in het display staat.
- Bevestig reset door op **Menu** te drukken en daarna op **Terug** knop.
- Controleer reset door weer op **Menu** te drukken.
- De melding Service en driehoek dienen verdwenen te zijn.

RESET WATER alarm procedure:

- Activeer display door **Menu** in te drukken, wacht 2 seconden, druk nogmaals 3 sec **Menu** in om in het technisch menu te komen. (**SETPNT** in display)
- Gebruik pijltjestoets om door menu te scrollen
- Als **ALARM** in display staat, druk op **Menu.** Display geeft aan **AL01.** Druk op pijltjestoets naar boven om AL**02 in display te krijgen**
- Druk op **Menu,** in het display staat **NO**
- Druk op pijltjestoets tot **Rst** (reset) in het display staat.
- Bevestig reset door op **Menu** te drukken en daarna op **Terug** knop.
- Controleer reset door weer op **Menu** te drukken.
- De alarm melding en driehoek dienen verdwenen te zijn.
- Indien niet herhaal procedure

Handbuch

Evap Pro controller kabelgebunden

BEWAHREN SIE DAS PRODUKT AUF.

Dieses Produkt darf von Kindern ab 12 Jahren sowie von Personen mit eingeschränkter geistiger Leistungsfähigkeit, körperlichen Einschränkungen oder mangelnder Erfahrung und Kenntnis verwendet werden, sofern sie beaufsichtigt werden oder in die sichere Verwendung des Produkts eingewiesen wurden und sich der möglichen Gefahren bewusst sind. Kinder sollten nicht mit dem Produkt spielen. Reinigung und Wartung dürfen von Kindern nicht ohne Aufsicht durchgeführt werden.

Inhaltsverzeichnis

1	**Funktionsbeschreibung**	**14**
1.1	Funktion	14
1.2	Anschluss	14
2	**Installation des Bedieneinheit**	**15**
2.1	Installation des Bedieneinheit auf der Hauptplatine der EVAP Pro	15
3	**Erläuterung der Symbole auf dem Bedieneinheit**	**17**
3.1	Allgemein	17
3.2	Symbole relevant für EVAP PRO Luftbefeuchter	18
3.3	Symbole relevant für EVAP Kühler	18
4	**Starten mit dem Bedieneinheit**	**19**
4.1	Erste Inbetriebnahme	19
4.2	Bedieneinheit aktivieren	19
4.3	Wann funktioniert die Einheit?	19
5	**Technisches Menü**	**21**
5.1	Technisches Menü	21
5.2	Wert im technischen Menü ändern	22
6	**Übersicht der Meldungen**	**23**
6.1	Meldungen im Display	23
6.2	Display WATER und Alarmdreieck	25

© 2017 Brink Climate systems B.V.

Alle Rechte vorbehalten.
Die bereitgestellten Informationen gelten für das Produkt in der Standardausführung. Brink Climate systems B.V. kann daher nicht für etwaige Schäden haftbar gemacht werden, die aus von der Standardausführung abweichenden Produktspezifikationen resultieren. Die verfügbaren Informationen wurden mit größtmöglicher Sorgfalt zusammengestellt, jedoch kann Brink Climate systems B.V. nicht für etwaige Fehler in den Informationen oder für die daraus resultierenden Folgen haftbar gemacht werden. Brink Climate systems B.V. kann nicht für Schäden haftbar gemacht werden, die aus von Dritten ausgeführten Arbeiten resultieren.

Änderungen vorbehalten.

Abschnitt 1 - Funktionsbeschreibung

Das Display am Bedieneinheit zeigt den Wert der relativen Luftfeuchtigkeit (RL) und der Temperatur (T) des Raumes an, in dem es installiert ist.
Auf dem Display wird das aktive Programm angezeigt;

- Befeuchten , Kühlen abhängig von den angeschlossenen Geräten oder dem aktiven Programm.
- Die Raum-RL oder T ist bei eingeschalteter Versorgung der EVAP PRO/ Evap Kühler immer auf dem Display sichtbar.

1.2 Funktion:

Das Bedieneinheit kommuniziert mit dem Gerät über eine kabelgebundene Verbindung. Das Bedieneinheit steuert die EVAP PRO/ Evap Kühler. Die Beleuchtung erlischt, wenn keine Tasten betätigt werden.

1.2 Anschluss

Das Gerät wird mit einer Verkabelung geliefert, die mit Steckverbindern versehen ist, um direkt an die Platine angeschlossen zu werden. Die Kabellänge beträgt standardmäßig 4 Meter (artikelcode 351116). Ein Verlängerungsset von 2 Metern ist erhältlich. (Das Kabel ist ein abgeschirmtes Kabel ohne Erdungsanschluss, 4-adrig 0,25 mm²)
Das Kabel kann vom Benutzer auf maximal 50 Meter verlängert werden. Anforderungen an die Leitung sind:
Abgeschirmtes verdrilltes Adernpaar, min. 0,2 mm² (AWG22-24) Verkabelung wie Belden 9842. (Ein Standard Cat4/5-Kabel ist ebenfalls geeignet.)

ACHTUNG: Wenn die Entfernung größer als 50 m wird, muss mindestens 0,5 mm² verwendet werden, um eine gute Verbindung zu gewährleisten.

Ein falscher Anschluss des Kabels kann zu Schäden am Bedieneinheit führen, überprüfen Sie daher die Verbindungen im Voraus sorgfältig.

Wenn das Display eine **ERROR**-Meldung anzeigt, ist die Datenverbindung zwischen EVAP PRO/Evap Kühler und Bedieneinheit nicht korrekt angeschlossen oder die Dipschalter sind nicht korrekt eingestellt; überprüfen Sie diese zuerst bei dieser Meldung.

Abschnitt 2 – Installation des Bedieneinheites

2.1 Installation des Bedieneinheites auf der Hauptplatine der EVAP Pro/Evap Kühler

1. Trennen Sie die EVAP von der Stromversorgung.
2. Drehen Sie den Wasserhahn zu.
3. Öffnen Sie die Abdeckung an der Unterseite, indem Sie die schwarze Schraube mit einem Torx 25 oder einer Spitzzange lösen.
4. Stecken Sie den 2-poligen Stecker des Kabelsatzes auf TB1.
5. Stecken Sie den 4-poligen Stecker des Kabelsatzes auf TB9
6. Stellen Sie die Dipschalter (DS2) auf der Leiterplatte gemäß nachstehender Zeichnung ein.
7. Überprüfen Sie die Verdrahtung der Leiterplatte, bevor Sie die Abdeckung montieren.
8. Stellen Sie sicher, dass das Gerät wieder korrekt montiert ist und der Ablaufschlauch im Abfluss sitzt.
9. Drehen Sie den Wasserhahn auf.
10. Stecken Sie den Netzstecker wieder in die Steckdose.
11. Beobachten Sie das Display; zuerst erscheint die Versionsnummer des Displays, danach die Versionsnummer der Leiterplatte und anschließend wird für 3 Minuten S-OFF angezeigt. Dies ist der Startzyklus, mit dem das Wasserventil und der Ablauf auf korrekte Montage geprüft werden. Warten Sie, bis S-OFF vom Display verschwindet.
12. Die EVAP Pro ist betriebsbereit; für die Bedienungsanleitung gehen Sie zum nächsten Kapitel.

(ACHTUNG! Wenn keine Verbindung besteht, prüfen Sie, ob die Dipschalter 2.1–2.7 auf ON stehen und nur 2.8 auf OFF.)

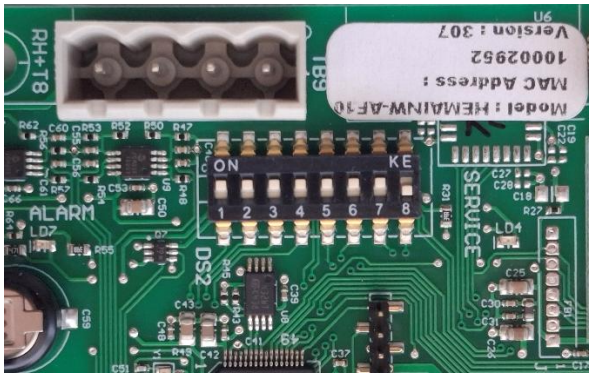

Bild Dipschalter einstellung Leiteplatte

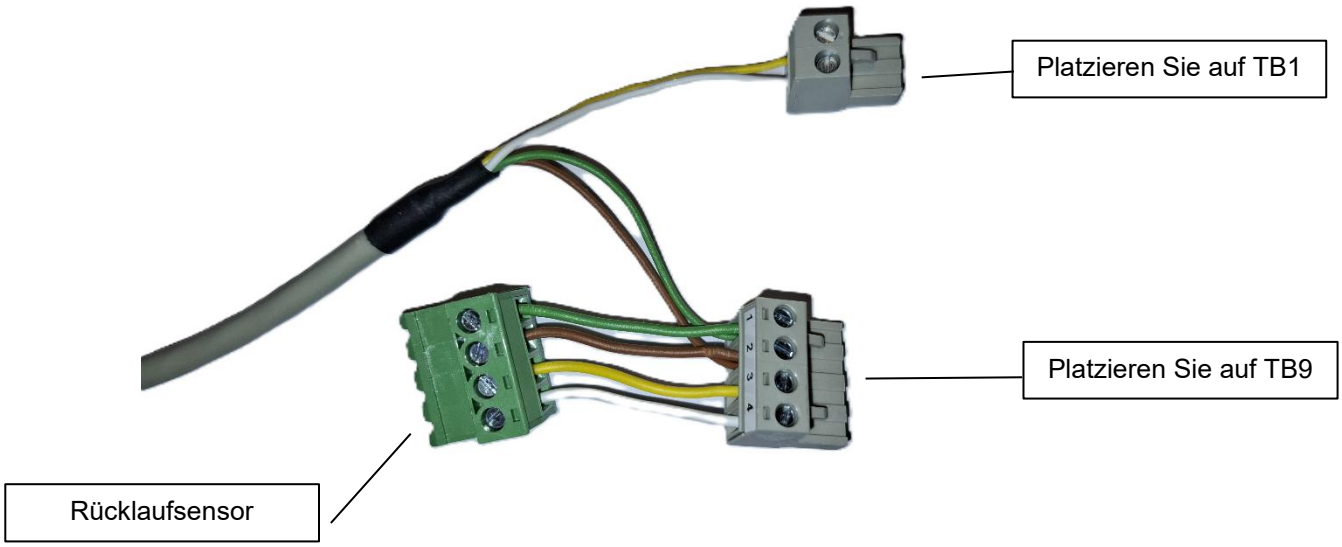

Wired display	
Switch 01	ON
Switch 02	ON
Switch 03	ON
Switch 04	ON
Switch 05	ON
Switch 06	ON
Switch 07	ON
Switch 08	OFF

dip switch setting DS02

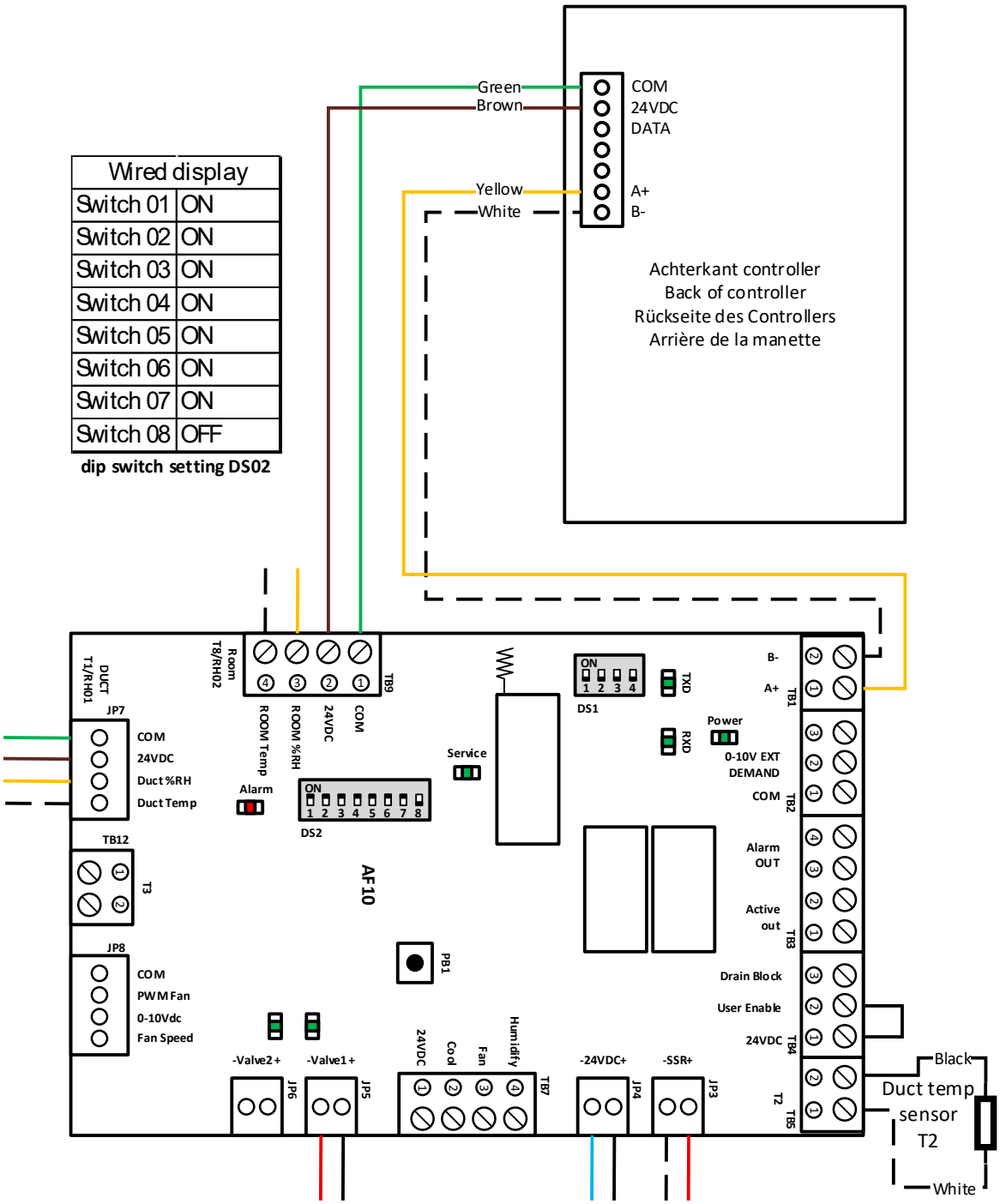

Abschnitt 3 – Erläuterung der Symbole auf dem Bedieneinheit

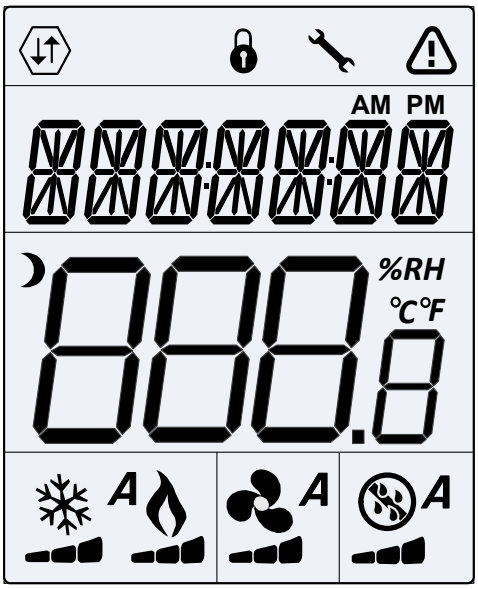

	Netzwerkkommunikation		*Benutzersperre*		*Programmiermodus*
	Alarmstatus		*Heizung*		*Befeuchtung*
°C ***%RH***	*Temperatur Luftfeuchtigkeit*	***A***	*All Season*		*Kühlung*

3.1 Allgemein

- ; Eingabe / Menü
- ; Zurück
- ; höher
- ; niedriger

3.2 Symbole relevant für EVAP PRO Luftbefeuchter:

- **A** ; Funktion vollautomatisch
- ; Funktion Befeuchten
- ; Heizfunktion. Nur sichtbar, wenn die Heizung eingeschaltet ist

3.3 Symbole relevant für EVAP Kühler:

- **A** ; Funktion vollautomatisch
- ; Funktion Kühlen

Abschnitt 4 – Starten mit dem Bedieneinheit

4.1 Erste Inbetriebnahme:

Alle Einstellungen sind standardmäßig am Bedieneinheit eingestellt. Sobald der Stecker in die Steckdose gesteckt wird, stellt das Bedieneinheit eine Verbindung mit dem Gerät her. Sobald der Testzyklus abgeschlossen ist,

ACHTUNG während des Testzyklus (immer nachdem die Einheit mit Strom versorgt wird) erscheint die Meldung S-OFF im Display, dies ist normal, dauert ca. 3 Minuten, danach verschwindet S-OFF.

Danach reagiert das Bedieneinheit auf eventuelle Änderungen der Sollwerte.

Der angezeigte RV % oder die Temperatur im Display ist der aktuelle Wert, gemessen durch den **Fühler im Bedieneinheit.**

4.2 Bedieneinheit aktivieren:

- Drücken Sie **Enter / Menü**. **Die richtige Funktion erscheint im Display. HUM / Cool oder AUTO**.
- Wenn **OFF** angezeigt wird, drücken Sie **MENU**, ändern Sie den Wert mit den Pfeiltasten zur gewünschten Funktion und bestätigen Sie mit **ENTER. (ACHTUNG, dies kann im Display erscheinen, weil die Außentemperatur keine Kühlung oder Befeuchtung der Luft erfordert.)**

NORMALE BEDIENUNG

AKTION Sollwert Raum RV % ändern (Standard ist 45 % oder 19 °C)

Aktivieren Sie das Bedieneinheit durch Drücken von **Enter / Menü**;

- Stellen Sie sicher, dass der RV-Wert sichtbar ist, drücken Sie andernfalls **Zurück**;
- Drücken Sie anschließend die Pfeiltaste, um den RV-Wert zu ändern;
- Drücken Sie **Enter / Menü**, um den neuen Wert zu bestätigenis,

AKTION Sollwert Raumtemperatur ändern (gemessen durch Sensor im Bedieneinheit)

- Aktivieren Sie das Bedieneinheit durch Drücken von **Enter / Menü**;
- Stellen Sie sicher, dass die Temperatur sichtbar ist, indem Sie **Zurück** drücken;
- Drücken Sie anschließend die Pfeiltaste, um die Temperatur zu ändern;
- Drücken Sie **Enter / Menü**, um den neuen Wert zu bestätigen.

4.3 Wann funktioniert die EVAP PRO / EVAP Kühler ?

Die aktive Funktion der Evap Pro wird durch den Außentemperatursensor (T3 / TS03) bestimmt. Dieser bestimmt, wann welche Funktion betriebsbereit ist.

EVAP PRO Luftbefeuchter

Ist die gemessene Außentemperatur > 12 Grad, dann ist die EVAP PRO ausgeschaltet und neben dem A wird auch OFF im Display angezeigt.

TS04 ist der Sollwert für die Aktivierung des Programms Befeuchten; ist der Wert von TS03 < TS04, dann stellt sich die Einheit betriebsbereit. Wenn dann die gemessene relative Luftfeuchtigkeit durch den Sensor im Bedieneinheit < dem Sollwert des Bedieneinheits (Standard 45 %C) ist, dann beginnt der Luftbefeuchter zu arbeiten.

NOTE: Wenn Sie den Rücklaufsensor zusätzlich bestellt und installiert haben, reagiert der Luftbefeuchter auf den durch diesen Sensor gemessenen Wert (T8 / SHC80R / TB9 auf der Leiterplatte). Der Wert des Rücklaufsensors ist NICHT direkt ablesbar; hierzu muss der Wert RH02 im technischen Menü ausgelesen werden.

EVAP KÜHLER

Ist die gemessene Außentemperatur < 22 Grad, dann ist der EVAP PRO Kühler ausgeschaltet und neben dem A wird ebenfalls OFF im Display angezeigt.

TS05 ist der Sollwert für die Aktivierung des Programms Befeuchten; ist der Wert von TS03 > 22 °C, dann stellt sich die EVAP betriebsbereit und OFF verschwindet aus dem Display. Wenn dann der Raum-Sollwert am Bedieneinheit (Standard 20 °C) niedriger ist als die gemessene Innentemperatur durch den Sensor im Bedieneinheit, dann beginnt der Kühler zu arbeiten.

NOTE: Wenn der Rücklaufsensor installiert ist, reagiert die Regelung auf den durch diesen Sensor gemessenen Wert (T8 / TB9). Der Wert des Rücklaufsensors ist NICHT direkt ablesbar; hierzu muss der Wert TS08 im technischen Menü ausgelesen werden.

Abschnitt 5 – Technisches Menü

5.1 Technisches Menü

Technisches Menü: Zugang durch 3 Sekunden Drücken der Taste **Menü**. Sie gelangen nun in das Hauptmenü. Mit den Pfeiltasten können Sie durch das Menü navigieren. Durch Drücken der Taste **Menü** gelangen Sie in das Untermenü. Mit den Pfeiltasten können Sie durch das Untermenü navigieren. Durch erneutes Drücken der Taste **Menü** gelangen Sie zum abzulesenden Wert oder Sollwert.

Hauptmenü	Untermenü	Beschreibung	Wert	Funktion	
SETPNT	SP01	Sollwert Temperatur im Kanal.	18°	Aktiviert den Heizer bei Befeuchtungsanforderung, wenn TS01 < SP01.	NUR EVAP PRO Befeuchter
	SP02	Sollwert RL Kanal.	78%	Maximal zulässige Luftfeuchtigkeit im Kanal nach dem Befeuchter, stoppt den Betrieb, bis der Wert darunter sinkt.	
TEMP	TS01	Gemessene Temperatur nach Kühler / Befeuchter		Luftkondition eintretend in die Wohnung	
	TS02	Gemessene Temperatur vor Kühler / Befeuchter		Luftkondition vor EVAP, zudem Überhitzungsschutz bei EVAP PRO Befeuchter	
	TS03	Gemessene Außentemperatur T3		Aktiviert das gewünschte Programm, wenn kein Bedieneinheit vorhanden ist und die Temperaturen es erfordern; bei keiner Anforderung OFF im Display bei angeschlossenem Display	
	TS04	Sollwert Temperatur Befeuchter.	12°	Unterhalb dieser Temperatur darf der Befeuchter einschalten. Der Sollwert am Bedieneinheit bestimmt, wann der Befeuchter tatsächlich einschaltet.	NUR EVAP PRO Befeuchter
	TS05	Sollwert Temperatur indirekter Kühler.	22°	Oberhalb dieser Temperatur darf der indirekte Kühler einschalten. Der Sollwert am Bedieneinheit bestimmt, wann der Kühler tatsächlich einschaltet.	NUR EVAP PRO COOL
	TS06	Sollwert Temperatur direkter Kühler.	49°	Oberhalb dieser Temperatur darf der direkte Kühler/Befeuchter einschalten.	NVT
	TS07	Minimale Zulufttemperatur.	14°	Unterhalb dieser Temperatur schaltet der Befeuchter/Kühler aus.	
	TS08	Gemessene Rücklauftemperatur		Aktiviert den Kühler, wenn Wert > Sollwert	Nur wenn Rücklaufsensor vorhanden ist
HUM	RH01	Gemessene Luftfeuchtigkeit nach Kühler / Befeuchter		Überbefeuchtungsschutz. Stoppt die Befeuchtung, wenn Wert > SP02 ist.	
	RH02	Gemessene Luftfeuchtigkeit im Rückkanal		Aktiviert den Befeuchter, wenn Wert < Sollwert	Nur wenn Rücklaufsensor vorhanden ist

COUNTR	CT01	Zähler Klappe Befeuchter		Wenn Wert > 15.000, wird die Meldung SERVICE im Display aktiviert	Kontrolle, ob eine Wartung der Matrix erforderlich ist.
	CT02	Zähler Klappe Befeuchter		NVT bei EVAP PRO	
ALARM	AL01	Setzt Servicealarm zurück			
	AL02	Setzt Alarm zurück			

5.2 Wert im technischen Menü ändern

Menünavigation
1. Verwenden Sie die Pfeiltasten, um im Hauptmenü zu wechseln.
2. Drücken Sie 3 Sekunden auf **Menü**, um das Menü zu wählen.
3. Verwenden Sie die Pfeiltasten, um zwischen den Untermenüs zu scrollen.
4. Drücken Sie Menü, um das Untermenü zu wählen.
5. Verwenden Sie die Pfeiltasten, um die Werte zu ändern.
6. Drücken Sie **Menü**, um die Änderung zu bestätigen.
7. Drücken Sie **Zurück**, um einen Schritt zurückzugehen.

Beispiel 1: Ändern des maximalen Zuluftkanal-Sollwerts Relative Feuchtigkeit (SP02-RV) und Temperatur (SP01-T).

- Drücken Sie 3 Sekunden auf die **Menü**-Taste.
- Scrollen Sie mit den Pfeiltasten zu SETPNT.
- Drücken Sie **Menü**, um das Menü zu wählen.
- Scrollen Sie mit den Pfeiltasten zu SP01 für Temperatur und SP02 für RV%.
- Drücken Sie **Menü**, um das Untermenü SP01/SP02 zu wählen.
- Verwenden Sie die Pfeiltasten, um den Wert zu ändern.
- Drücken Sie **Menü**, um den Wert zu bestätigen.
- Drücken Sie **Zurück**, um zum Hauptmenü zurückzukehren.

Eine Änderung von SP01, der gewünschten Zulufttemperatur, verändert die Funktion des Heizers und kann zu einem höheren Stromverbrauch führen. (NB der Heizer wird nur bei Feuchteanforderung aktiviert)

ACHTUNG!

Eine Änderung des maximalen Zuluft-RV% (RH01) wird nicht empfohlen. Der Standardwert ist 78 %, um Korrosionsbildung an den verzinkten Kanälen zu vermeiden! Sie können diesen Wert auf eigenes Risiko anpassen; für kürzere Zeiträume ist dies kein Problem.

ACHTUNG!

Eine EVAP PRO, die mit einem Rücklauf-Feuchtesensor (HESHC80R- RH02/T8) geliefert wird, verwendet diesen Sensor als Grundlage zur Steuerung der EVAP PRO und nicht den gemessenen Raumwert, der im Display sichtbar ist!

Beispiel 2: Wie kann ich die Luftfeuchtigkeit im Rücklauf-/Abluftkanal sehen?

- Drücken Sie die Menü-Taste.
- Drücken Sie erneut 3 Sekunden die Menü-Taste.
- Im Display erscheint STPNTS.
- Drücken Sie die Pfeiltaste, bis HUM im Display erscheint.
- Drücken Sie die Menü-Taste, Sie sehen RH01.
- Drücken Sie die Pfeiltaste, Sie sehen RH02.
- Drücken Sie die Menü-Taste, Sie sehen die gemessene Rücklauf-RV% aus der Wohnung.
- Nach dem Ablesen können Sie 3× auf Enter drücken, um zum Hauptmenü zurückzukehren.

Abschnitt 6 – Übersicht der Meldungen

6.1 Meldungen im Display

Alarm LED Status	Display Text	Grund	Aktion	Reset
	OFF	Gerät ist ausgeschaltet	Keine	
An	S OFF	Kontakt Main Enable unterbrochen, Gerät schaltet aus	System befindet sich im Startup-Zyklus; dieser wird nach jedem Power-up ausgeführt und dauert 3 Minuten. Das Wasserventil öffnet und der Heizer wird aktiviert, dadurch können Ablauf und Wasserzufuhr auf Leckagen kontrolliert werden.	Automatisch
An	U OFF	Kontakt User Enable unterbrochen, Gerät schaltet aus	Kontakt zwischen TB4-2 und TB4-3 ist unterbrochen. Das Gerät stoppt. ACHTUNG Ab Werk mit einer Brücke versehen. Externe Start-Stopp-Möglichkeit ohne Alarmauslösung.	Automatisch
3 x Blinken	SENSUP	Kontakt mit SHC80-Sensor unterbrochen	Verdrahtung SHC80 prüfen, ggf. reparieren, die grüne LED am SHC80-Sensor prüfen; blinkt diese schnell, Sensor ersetzen.	Automatisch
5 x Blinken	OUTDEF	T3-Sensor defekt	Verdrahtung des Sensors prüfen, ggf. reparieren.	Automatisch
7 x Blinken	RETDEF	Kontakt mit Rücklauf-SHC80-Sensor unterbrochen	Verdrahtung SHC80 prüfen, ggf. reparieren, die grüne LED am SHC80-Sensor prüfen; blinkt diese schnell, Sensor ersetzen.	Automatisch
9 x Blinken	WATER	RH% im Kanal länger als 4 Stunden unter 50 %	Ist der Hahn geöffnet und besteht eine Anforderung (bei der Evap Pro muss die Außentemperatur unter 12 °C sein), den schwarzen Zulaufschlauch vom Winkel am Gerät trennen und das Gerät zurücksetzen, indem der Stecker gezogen und wieder eingesteckt wird; wenn ca. 50 Sekunden Wasser austritt, ist das Wasserventil in Ordnung. Tritt KEIN Wasser aus, ist das Wasserventil verstopft, ODER wenn nur 10–20 Sekunden Wasser austritt, ist das Ventil am falschen Ausgang V2 statt am RICHTIGEN V1 angeschlossen. Ist das Ventil nicht verstopft UND es tritt kein Wasser aus dem Schlauch aus, Wasserventil ersetzen. Funktioniert das Wasserventil, aber die Matrix wird nach dem Schalten nicht nass, ist der Legionellenfilter defekt; Kassette ersetzen.	
11 x Blinken	NOAIR	Kein Luftstrom beim Kühler	Prüfen, ob das WTW-Gerät arbeitet.	Automatisch
13 x Blinken	NOCOOL	Kein Wasser beim Kühler	Ist der Hahn geöffnet und besteht eine Anforderung (bei der Evap Pro muss die Außentemperatur unter 12 °C sein), den schwarzen Zulaufschlauch vom Winkel am Gerät trennen und das Gerät zurücksetzen, indem der Stecker gezogen und wieder eingesteckt wird; tritt Wasser	Automatisch

			aus und das Wasserventil reagiert nicht, ist das Wasserventil defekt, Wasserventil ersetzen. Funktioniert das Wasserventil und die Matrix wird nach dem Schalten nicht nass, ist der Legionellenfilter verstopft; Kassette ersetzen.	
15 x Blinken	HEATER	Heizungsfehler	Lufttemperatur nach dem Befeuchter (TS01) prüfen, diese muss > 8 °C sein; ist dies nicht der Fall, ist der Heizer defekt. Installateur mit dem Austausch des Heizers beauftragen.	Automatisch
Betriebslampe (orange)	*Service*	Wartung ist erforderlich.	Die Matrix in der Kassette muss überprüft und bei Bedarf ausgetauscht werden. Der Ablauf muss überprüft werden, um sicherzustellen, dass das Wasser weiterhin drucklos abfließen kann. Weitere Informationen finden Sie auf der Website.	Gehen Sie zum Menü „Technik“, AL01, RST

Achtung!

Bei Frost kann der Frostschutz einer WTW-Anlage aktiviert werden. Wann und wie dies geschieht, ist je nach Typ unterschiedlich. Bei verschiedenen Geräten wird der Zuluftventilator heruntergeregelt oder sogar vorübergehend gestoppt. Dies hat direkte Auswirkungen auf die Leistung unseres Gerätes, da keine Luft durch den Befeuchter strömt.

6.2 Display WATER und Alarmdreieck

Befeuchter-Anwendung: Ursache keine Wasserzufuhr oder kein Anstieg der RH%-Messung durch SHC80.
Kühler-Anwendung: kein Temperaturabfall (T) während der Wasseranforderung.

RESET Service-Alarm Verfahren:

- Display aktivieren durch Drücken von **Menü**, 2 Sekunden warten, anschließend erneut 3 Sekunden **Menü** drücken, um in das technische Menü zu gelangen.
- Mit der Pfeiltaste durch das Menü scrollen.
- Wenn **ALARM** im Display steht, Menü drücken.
- Das Display zeigt **AL01 (Service-Alarm).** Drücken Sie
- **Menü**, im Display steht **NO**.
- Mit der Pfeiltaste bis **Rst** im Display erscheint.
- Reset bestätigen durch Drücken von **Menü** und danach der **Zurück**-Taste.
- Reset kontrollieren durch erneutes Drücken von **Menü**.
- Die Meldung Service und das Dreieck müssen verschwunden sein.

RESET WATER Alarm Verfahren:

- Display aktivieren durch Drücken von Menü, 2 Sekunden warten, anschließend erneut 3 Sekunden Menü drücken, um in das technische Menü zu gelangen. (SETPNT im Display)
- Mit der Pfeiltaste durch das Menü scrollen.
- Wenn ALARM im Display steht, Menü drücken. Das Display zeigt AL01. Mit der Pfeiltaste nach oben drücken, um AL02 im Display anzuzeigen.
- Menü drücken, im Display steht NO.
- Mit der Pfeiltaste bis Rst (Reset) im Display erscheint.
- Reset bestätigen durch Drücken von Menü und danach der Zurück-Taste.
- Reset kontrollieren durch erneutes Drücken von Menü.
- Die Alarmmeldung und das Dreieck müssen verschwunden sein.
- Falls nicht, Vorgang wiederholen.

Installation instructions

Evap Pro controller Wired

KEEP WITH THE PRODUCT

This product may be used by children aged 12 years and over, persons with reduced mental capacity, physical limitations or lack of experience and knowledge if they are supervised or have been instructed in the use the product safely and are aware of the possible hazards. Children should not play with the product. Cleaning and maintenance by the user may not be carried out by children without supervision.

BRINK

Table of Contents

1	**Operation**	**27**
1.1	Operation	27
1.2	Connection	27
2	**Installation of the Control Panel**	**28**
2.1	Installation of the Control Panel on the Main PCB of the EVAP Pro	28
3	**Explanation of control panel symbols**	**30**
3.1	General	30
3.2	Symbols relevant for EVAP PRO Humidifier	31
3.3	Symbols relevant for EVAP Cooler	31
4	**Starting with the control panel**	**32**
4.1	Initial start-up	32
4.2	Activate control panel	32
4.3	When does the unit operate?	33
5	**Technical menu**	**34**
5.1	Technical menu	34
5.2	Change value in technical menu	35
6	**Overview of messages**	**36**
6.1	Messages in the display	36
6.2	Display WATER and alarm triangle	37

© 2017 Brink Climate systems B.V.

All rights reserved.
The information provided applies to the product in its standard version. Brink Climate systems B.V. cannot therefore be held liable for any damage resulting from product specifications deviating from the standard version. The available information has been compiled with the utmost care, but Brink Climate systems B.V. cannot be held liable for any errors in the information or for the consequences thereof. Brink Climate systems B.V. cannot be held liable for damage resulting from work carried out by third parties.

Subject to change.

The display on the control panel shows the value of the Relative Humidity (RH) and temperature (T) of the room in which it is installed.

The active program is shown on the display;

- Humidifying , Cooling depending on the connected equipment or active program.
- The room RH or T is always visible on the display when the EVAP PRO / Evap Cooler is powered.

1.3 Operation:

The control panel communicates with the unit via a wired connection. The control panel controls the EVAP PRO/ Evap Cooler. The backlight switches off when no buttons are pressed.

1.2 Connection

The unit is supplied with wiring fitted with connectors to connect directly to the PCB. The cable length is standard 2 meters. A 4-meter extension set is available (article code 351116). (The cable is a shielded cable without earth connection, 4-core 0.25 mm².)

The cable can be extended by the user up to a maximum of 50 meters. Wire requirements are:

Shielded twisted pair, min. 0.2 mm² (AWG22-24) wiring such as Belden 9842. (A standard Cat4/5 cable is also suitable.)

ATTENTION: If the distance exceeds 50 m, at least 0.5 mm² must be used to guarantee a proper connection.

Incorrect connection of the cable may cause damage to the control panel; **therefore** check the connections carefully beforehand.

If the display shows **ERROR**, the data connection between the EVAP PRO and the control panel is not properly connected or the dipswitches are not correctly set; check these first in case of this message.

2.1 Installation of the Control Panel on the Main PCB of the EVAP Pro / Evap cooler

1. Disconnect the EVAP Pro from the power supply.
2. Close the water tap.
3. Open the cover at the bottom by loosening the black screw with a Torx 25 or needle-nose pliers.
4. Connect the 2-pole connector of the cable set to TB1.
5. Connect the 4-pole connector of the cable set to TB9.
6. Set the dipswitches (DS2) on the PCB according to the drawing below.
7. Check the wiring and if correct, reassemble the cover.
8. Ensure that the unit is correctly mounted again and that the drain hose is connected to the drain.
9. Open the water tap.
10. Plug the power supply back into the socket.
11. Check the display; first the display version number appears, then the PCB version number, and then S-OFF will be shown for 3 minutes. This is the startup cycle, during which the water valve and drain are tested for correct installation. Wait until S-OFF disappears from the display.
12. The EVAP Pro is now operational; for operating instructions go to the next chapter.

(ATTENTION! If there is no connection, check whether dipswitches 2.1–2.7 are set to ON and only 2.8 is set to OFF.)

Dipswtiches position on pcb

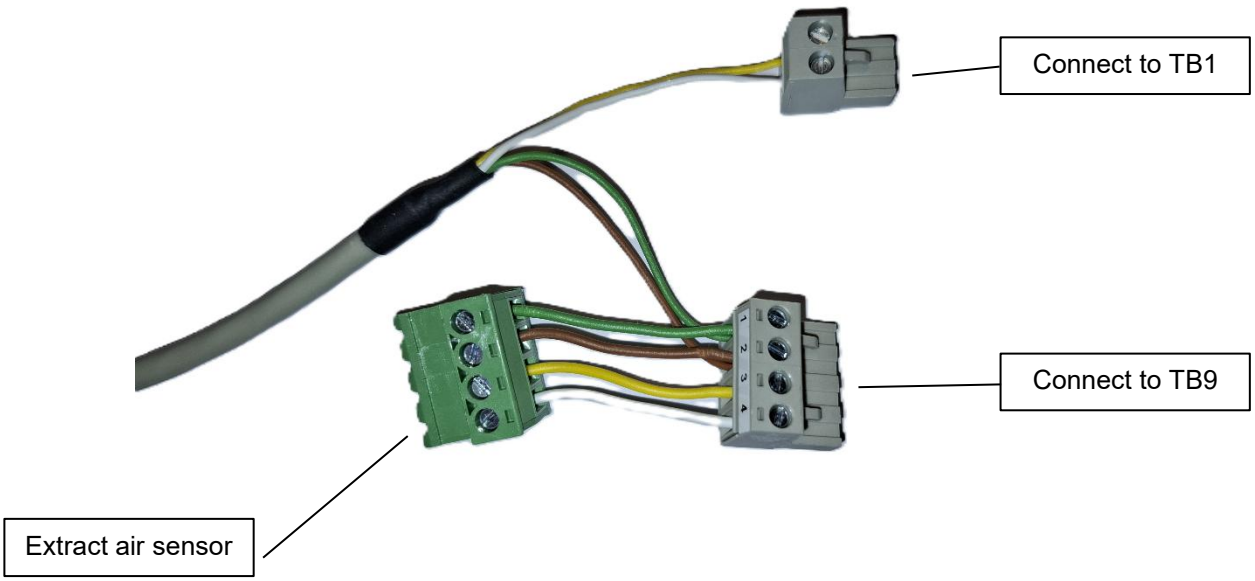

Wired display	
Switch 01	ON
Switch 02	ON
Switch 03	ON
Switch 04	ON
Switch 05	ON
Switch 06	ON
Switch 07	ON
Switch 08	OFF

dip switch setting DS02

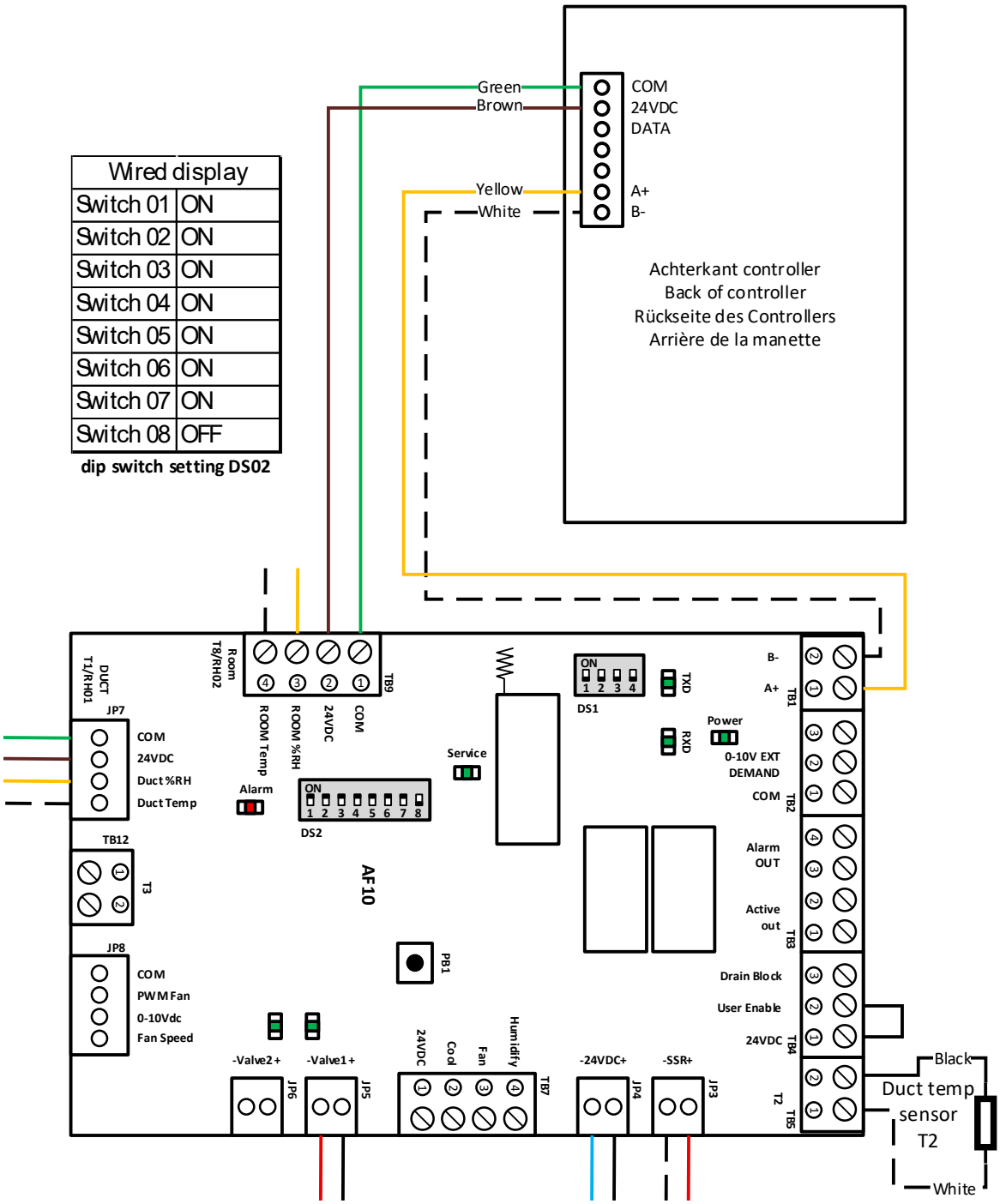

Section 3 – Explanation of control panel symbols

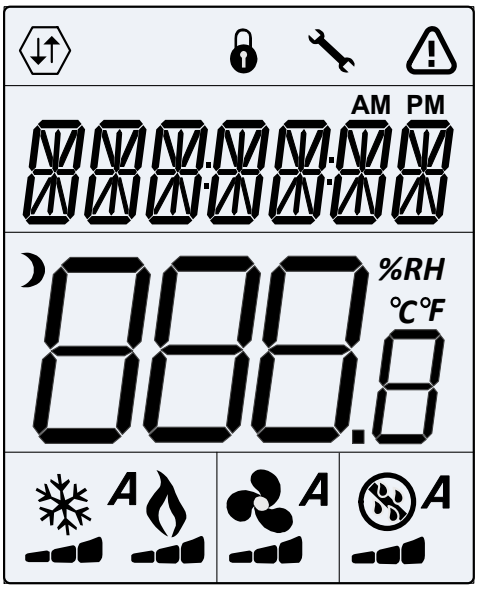

	Network Communication		*User Lock*		*Programming Mode*
	Alarm Status		*Heating*		*Humidification*
°C ***%RH***	*Temperature Humidity*	***A***	*All Season*		*Cooling*

3.1 General

- ; enter / menu
- ; return
- ; up
- ; down

3.2 Symbols relevant for EVAP PRO Humidifier:

- **A** ; fully automatic function
- ; humidification function
- ; heater function. Only visible when the heater is on

3.3 Symbols relevant for EVAP Cooler:

- **A** ; fully automatic function
- ; cooling function

Section 4 – Starting with the control panel

4.1 Initial start-up:

All settings are standard set on the control panel. When the plug is inserted into the socket, the control panel makes contact with the unit. Once the test cycle has been completed,

ATTENTION during the test cycle (always after the unit is powered up) the message S-OFF appears in the display. This is normal and lasts approximately 3 minutes, after which S-OFF disappears.

After this, the control panel will respond to any changes to the setpoints.

The displayed RH% or Temperature in the display is the actual value measured by the **sensor in the control panel.**

4.2 Activate control panel:

- Press **Enter / Menu**. **The correct function appears in the display. HUM / Cool or AUTO**.
- If **OFF** is shown, press **MENU**, change the value with the arrow keys to the desired function and confirm with **ENTER**. **(ATTENTION, this may appear in the display because the outdoor temperature does not require cooling or humidification of the air.)**

NORMAL OPERATION

ACTION Change room RH% setpoint (default is 45% or 19°C)

Activate the control panel by pressing **Enter / Menu**;

- Ensure that the RH value is visible, otherwise press **Return**;
- Then press the arrow key to change the RH value;
- Press **Enter / Menu** to confirm the new value.

ACTION Change room temperature setpoint (measured by sensor in control panel)

- Activate the control panel by pressing **Enter / Menu**;
- Ensure that the temperature is visible by pressing **Return**;
- Then press the arrow key to change the temperature;
- Press **Enter / Menu** to confirm the new value.

4.3 When does the EVAP Pro operate?

The active function of the Evap Pro is determined by the outdoor temperature sensor (T3 / TS03). This determines when which function is ready for operation.

EVAP PRO Humidifier

If the measured outdoor temperature is > 12 degrees, the EVAP PRO is off, and OFF is shown next to the A in the display.

TS04 is the setpoint for activation of the humidification program; if the value of TS03 < TS04, the unit will stand by to operate. If the measured relative humidity by the sensor in the controller is < than the controller setpoint (default 45% c), the humidifier will operate.

NOTE: if you have ordered and installed the return sensor, the humidifier responds to the value measured by this sensor (T8 / SHC80R / TB9 on PCB). The value of the return sensor is NOT directly readable; to view it, you must read out value RH02 in the technical menu.

EVAP COOLER

If the measured outdoor temperature is < 22 degrees, the Evap Cooler is off, and OFF is shown next to the A in the display.

TS05 is the setpoint for activation of the humidification program; if the value of TS03 > 22°C, the EVAP will stand by and OFF disappears from the display. IF the room setpoint on the controller (default 20°C) is lower than the measured indoor temperature by the sensor in the controller, the cooler will operate.

NOTE: if the return sensor is installed, the control responds to the value measured by this sensor (T8 / TB9). The value of the return sensor is NOT directly readable; to view it, you must read out value TS08 in the technical menu.

Section 5 – Technical menu

5.1 Technical menu

Technical menu: access by pressing **Menu** for 3 seconds. You will now enter the Main menu. Use the arrow keys to navigate through the menu. By pressing **Menu** you enter the submenu. Use the arrow keys to navigate through the submenu. By pressing **Menu** again you will reach the value or setpoint to be read.

Main menu	Submenu	Description	Value	Function	
SETPNT	SP01	Setpoint temperature in the duct.	18°	Activates the heater during humidification demand if TS01 < SP01.	ONLY EVAP PRO humidifier
	SP02	Setpoint RH duct.	78%	Maximum permitted humidity in the duct after the humidifier, stops operation until the value drops below this level.	
TEMP	TS01	Measured temperature after Cooler / Humidifier		Air condition entering the dwelling	
	TS02	Measured temperature before Cooler / Humidifier		Air condition before EVAP, also overheating protection for EVAP PRO humidifier	
	TS03	Measured outdoor temperature T3		Activates desired program if no controller is present and temperatures require it; if no demand, OFF in display when display is connected	
	TS04	Setpoint temperatuur bevochtiger.	12°	Below this temperature the humidifier is allowed to switch on. Setpoint on control panel determines when the humidifier actually switches on.	ONLY EVAP PRO humidifier
	TS05	Setpoint temperature indirect cooler.	22°	Above this temperature the indirect cooler is allowed to switch on. Setpoint on control panel determines when the cooler actually switches on.	ONLY EVAP PRO COOL
	TS06	Setpoint temperature direct cooler.	49°	Above this temperature the direct cooler/humidifier is allowed to switch on.	N/A
	TS07	Minimum supply air temperature.	14°	Below this temperature the humidifier/cooler switches off.	
	TS08	Measured return temperature		Activates cooler if value > setpoint	Only if return sensor is present
HUM	RH01	Measured humidity after Cooler / Humidifier		Over-humidification protection. Stops humidification if value > SP02.	
	RH02	Measured humidity in return duct		Activates humidifier if value < setpoint	Only if return sensor is present
COUNTR	CT01	Humidifier valve counter		If value > 15,000 this activates the SERVICE message in the display	Check whether maintenance of the matrix is required.
	CT02	Cooler valve counter		N/A for EVAP PRO	
ALARM	AL01	Reset service alarm		See manual table alarms	
	AL02	Reset alarm		See manual table alarms	

5.2 Change value in technical menu

Menu navigation
1. Use the arrow keys to switch within the main menu.
2. Press Menu for 3 seconds to select the **menu**.
3. Use the arrow keys to scroll between the submenus.
4. Press **Menu** to select the submenu.
5. Use the arrow keys to change the values.
6. Press **Menu** to confirm the change.
7. Press **Back** to go one step back.

Example 1: Changing the maximum supply duct setpoint Relative Humidity (SP02-RH) and Temperature (SP01-T).

- Press the **Menu** button for 3 seconds.
- Scroll with the arrow keys to SETPNT.
- Press **Menu** to select the menu.
- Scroll with the arrow keys to SP01 for temperature and SP02 for RH%.
- Press **Menu** to select submenu SP01/SP02.
- Use the arrow keys to change the value.
- Press **Menu** to confirm the value.
- Press **Back** to return to the main menu.

hanging SP01, the desired supply air temperature, will change the function of the heater and may lead to higher electricity consumption. (NB the heater is only activated during humidity demand.)

ATTENTION!
Changing the maximum supply RH% (RH01) is not recommended. The default value is 78% to prevent corrosion formation in the galvanized ducts! You may adjust it at your own risk; for shorter periods this is not a problem.

ATTENTION!
An EVAP PRO supplied with a return humidity sensor (HESHC80R – RH02/T8) uses this sensor as the reference for controlling the EVAP PRO, not the measured room value visible in the display!

Example 2: How can I see the humidity in the return/extract duct?

- Press the Menu button.
- Press the Menu button again for 3 seconds.
- STPNTS appears in the display.
- Press the arrow key until HUM appears in the display.
- Press the Menu button, you will see RH01.
- Press the arrow key, you will see RH02.
- Press the Menu button, you will see the measured return RH% from the dwelling.
- After reading, you can press Enter 3 times to return to the main menu.

6.1 Messages in the display

Alarm LED status	Display Text	Reason	Action	Reset
	OFF	Unit is switched off	None	
Aan	*S OFF*	Main enable contact interrupted, unit switches off	System is in startup cycle; this is executed after every power-up and lasts 3 minutes. The water valve opens and the heater is activated; this allows the drain and water supply to be checked for leaks.	Automatic
Aan	*U OFF*	User enable contact interrupted, unit switches off	Contact between TB4-2 and TB4-3 is interrupted. The unit stops. ATTENTION Factory-fitted with a jumper. External start/stop possibility without alarm generation.	Automatic
3 x blinking	*SENSUP*	Contact with SHC80 sensor interrupted	Check SHC80 wiring, repair if necessary, check the green LED on the SHC80 sensor; if it blinks rapidly, replace the sensor.	Automatic
5 x blinking	*OUTDEF*	T3 sensor defect	Check sensor wiring, repair if necessary.	Automatic
7 x blinking	*RETDEF*	T3 sensor defective	Check SHC80 wiring, repair if necessary, check the green LED on the SHC80 sensor; if it blinks rapidly, replace the sensor.	Automatic
9 x blinking	*WATER*	RH% in the duct below 50% for more than 4 hours	Check whether the water tap is open. If the tap is open and there is demand (for the Evap Pro the outdoor temperature must be below 12°C), disconnect the black supply hose from the elbow on the unit and reset the unit by unplugging and plugging it back in; if water flows for approximately 50 seconds, the water valve is OK. If NO water flows, the water valve is blocked, OR if water flows only for 10–20 seconds, the valve is connected to the wrong outlet V2 instead of the CORRECT V1. If the valve is not blocked AND no water flows from the hose, replace the water valve. If the water valve works but the matrix does not become wet after switching, the legionella filter is defective; replace the cassette.	
11 x blinking	*NOAIR*	No airflow at the cooler	Check whether the HRV unit is operating.	Automatic
13 x blinking	*NOCOOL*	No water at the cooler	Check whether the water tap is open. If the tap is open and there is demand (for the Evap Pro the outdoor temperature must be below 12°C), disconnect the black supply hose from the elbow on the unit and reset the unit by unplugging and plugging it back in; if water flows and the water valve does not respond, the water valve is defective, replace the water valve. If the water valve works and the matrix does not become wet after switching, the legionella filter is blocked; replace the cassette.	Automatic
15 x blinking	*HEATER*	Heating fault	Check the air temperature after the humidifier (TS01), this must be > **8**°C; if not, the heater is defective. Have the installer replace the heater.	Automatic

17 x blinking	*AIRFLW*	No airflow at humidifier	Check whether the HRV unit is operating.	Automatic
19 x blinking	*T2DEF*	T2 sensor defective	Check sensor wiring, repair if necessary.	Automatic
Service LED (oranje)	*Service*	Maintenance is required.	The matrix in the cassette must be checked and replaced if necessary. The drain must be checked to ensure that water can still flow away without pressure. For more information, see the website.	Go to Technical menu, AL01, RST

Attention!
In case of frost, the frost protection of an HRV unit may be activated. When and how this occurs differs per type. In various units, the supply fan will reduce speed or even temporarily stop. This has a direct effect on the performance of our unit, because no air flows through the humidifier.

6.2 Display ERVICE or WATER and alarm triangle

Humidifier application: cause is no water supply, or no increase in RH% measured by SHC80.
Cooler application: no temperature decrease (T) during water demand.

RESET service alarm procedure:

- Activate the display by pressing **Menu**, wait 2 seconds, press Menu again for 3 seconds to enter the technical **menu**.
- Use the arrow key to scroll through the menu.
- When **ALARM** appears in the display, press **Menu**.
- The display shows **AL01 (service alarm).** Press
- **Menu**, the display shows NO**.**
- Press the arrow key until **Rst** appears in the display.
- Confirm reset by pressing **Menu** and then the Back button.
- Check the reset by pressing **Menu** again.
- The Service message and triangle must have disappeared.

RESET WATER alarm procedure:

- Activate the display by pressing **Menu**, wait 2 seconds, press **Menu** again for 3 seconds to enter the technical menu. (**SETPNT** appears in the display.)
- Use the arrow key to scroll through the menu.
- When **ALARM** appears in the display, press Menu. The display shows **AL01**. Press the arrow key up to display **AL02**.
- Press **Menu**, the display shows **NO**.
- Press the arrow key until **Rst** (reset) appears in the display.
- Confirm reset by pressing **Menu** and then the **Back** button.
- Check the reset by pressing **Menu** again.
- The alarm message and triangle must have disappeared.
- If not, repeat the procedure.

Instructions d'installation

Evap Pro Contrôleur filaire

À CONSERVER AVEC LE PRODUIT

Ce produit peut être utilisé par les enfants de 12 ans et plus, les personnes ayant une capacité mentale réduite, des limitations physiques ou un manque d'expérience et de connaissances, à condition qu'elles soient surveillées ou qu'elles aient reçu des instructions sur l'utilisation sécuritaire du produit et soient conscientes des dangers potentiels. Les enfants ne doivent pas jouer avec le produit. Le nettoyage et l'entretien ne doivent pas être effectués par des enfants sans surveillance.

Table des matières

1	**Fonctionnement**	**40**
1.1	Fonctionnement	40
1.2	Raccordement	40
2	**Installation du panneau de commande**	**41**
2.1	Installation du panneau de commande sur la carte principale de l'EVAP Pro	41
3	**Explication des symboles du panneau de commande**	**43**
3.1	**Général**	43
3.2	Symboles pertinents pour EVAP PRO Humidificateur	44
3.3	Symboles pertinents pour EVAP Refroidisseur adiabatic indirecte	44
4	**Démarrage avec le panneau de commande**	**45**
4.1	Premier démarrage	45
4.2	Activer le panneau de commande	45
4.3	Quand l'unité fonctionne-t-elle?	46
5	**Menu technique**	**47**
5.1	Menu technique	47
5.2	Modifier une valeur dans le menu technique	48
6	**Aperçu des messages**	**49**
6.1	Messages sur l'affichage	49
6.2	Affichage WATER et triangle d'alarme	50

© 2017 Brink Climate systems B.V.

Tous droits réservés.
Les informations fournies s'appliquent au produit dans sa version standard. Brink Climate systems BV ne peut donc être tenu responsable de tout dommage résultant de spécifications du produit différentes de la version standard. Les informations disponibles ont été élaborées avec le plus grand soin, mais Brink Climate systems BV ne peut être tenu responsable d'éventuelles erreurs dans les informations ni des conséquences qui en découleraient. Brink Climate systems BV ne peut être tenu responsable des dommages résultant de travaux effectués par des tiers.

Sous réserve de modifications.

Section 1 - Fonctionnement

L'affichage sur le panneau de commande indique la valeur de l'Humidité Relative (RH) et la température (T) de la pièce dans laquelle il est installé.

Le programme actif est affiché à l'écran;

- Humidification , Refroidissement selon l'équipement raccordé ou le programme actif.
- La RH ou la T ambiante est toujours visible à l'écran lorsque l'EVAP PRO est alimenté.

1.1 Fonctionnement:

Le panneau de commande communique avec l'unité au moyen d'une connexion filaire. Le panneau de commande pilote l'EVAP PRO/ EVAP Cooler. L'éclairage s'éteint lorsqu'aucune touche n'est actionnée.

1.2 Raccordement

L'unité est fournie avec un câblage équipé de connecteurs permettant un raccordement direct à la carte électronique. La longueur du câble est standard de 4 mètres (code article 351116). Un kit d'extension de 2 mètres est disponible. (Le câble est un câble blindé sans connexion de terre, 4 fils 0,25 mm².)
Le câble peut être prolongé par l'utilisateur jusqu'à un maximum de 50 mètres. Exigences pour le câble: paire torsadée blindée, min. 0,2 mm² (AWG22-24) comme Belden 9842. (Un câble standard Cat4/5 convient également.)

ATTENTION : si la distance dépasse 50 m, un câble d'au moins 0,5 mm² doit être utilisé afin de garantir une bonne connexion.

Un mauvais raccordement du câble peut endommager le panneau de commande ; vérifiez donc soigneusement les connexions au préalable.

Si l'écran affiche **ERROR**, la connexion de données entre l'EVAP PRO et le panneau de commande n'est pas correctement raccordée ou les dipswitches ne sont pas réglés correctement ; vérifiez-les en premier lors de ce message.

Section 2 – Installation du panneau de commande

2.1 Installation du panneau de commande sur la carte principale de l'EVAP Pro

1. Débranchez l'EVAP Pro/ Evap Cooler de l'alimentation électrique.
2. Fermez le robinet d'eau.
3. Ouvrez le couvercle en partie inférieure en desserrant la vis noire à l'aide d'un Torx 25 ou d'une pince.
4. Placez le connecteur 2 pôles du jeu de câbles sur TB1.
5. Placez le connecteur 4 pôles du jeu de câbles sur TB9.
6. Réglez les dipswitches (DS2) sur la carte selon le schéma ci-dessous.
7. Contrôlez le câblage et, si correct, remontez le couvercle.
8. Assurez-vous que l'unité est correctement remontée et que le tuyau d'évacuation est raccordé à l'évacuation.
9. Ouvrez le robinet d'eau.
10. Rebranchez l'alimentation dans la prise.
11. Observez l'affichage : d'abord apparaît le numéro de version de l'écran, puis le numéro de version de la carte, ensuite S-OFF s'affiche pendant 3 minutes. Il s'agit du cycle de démarrage ; cela permet de tester la vanne d'eau et l'évacuation pour vérifier le montage correct. Attendez que S-OFF disparaisse de l'affichage.
12. L'EVAP Pro est opérationnel ; pour les instructions d'utilisation, reportez-vous au chapitre suivant.

(ATTENTION ! S'il n'y a pas de connexion, vérifiez que les dipswitches 2.1–2.7 sont sur ON et uniquement 2.8 sur OFF.)

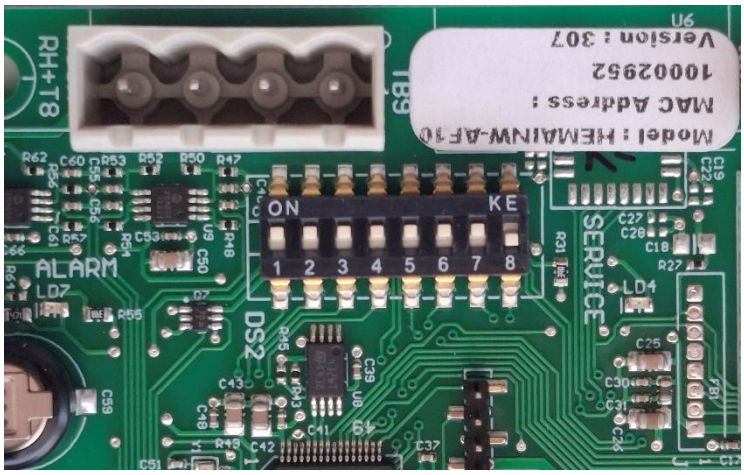

Dipswitches ou Electoronic pcb

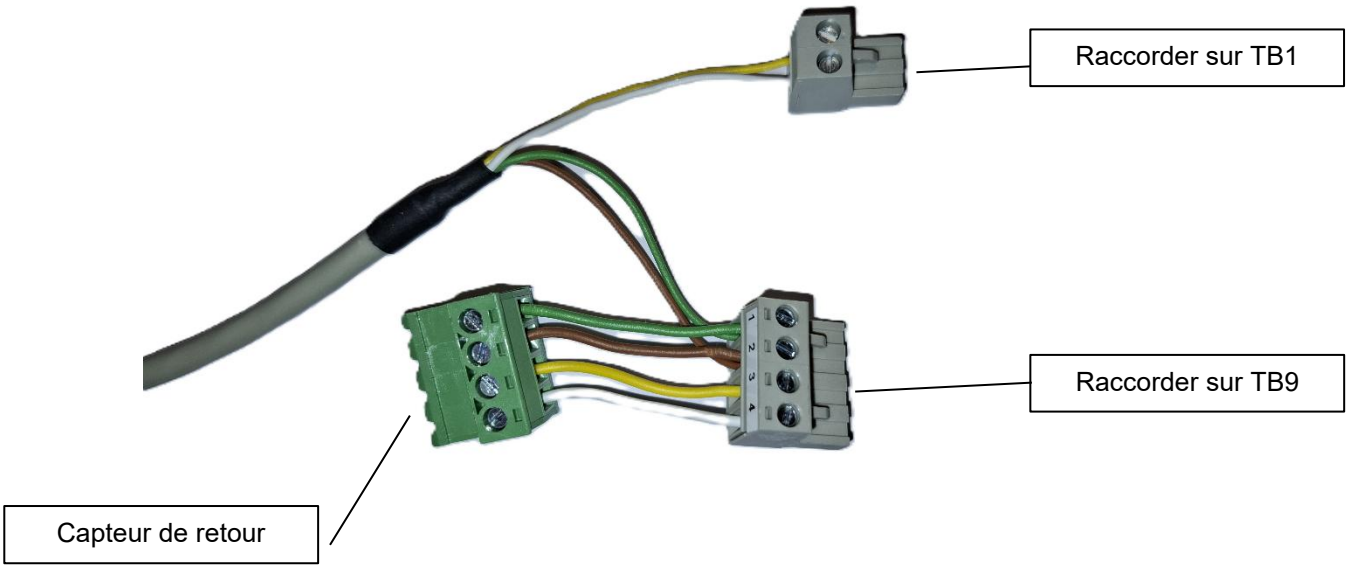

Wired display	
Switch 01	ON
Switch 02	ON
Switch 03	ON
Switch 04	ON
Switch 05	ON
Switch 06	ON
Switch 07	ON
Switch 08	OFF

dip switch setting DS02

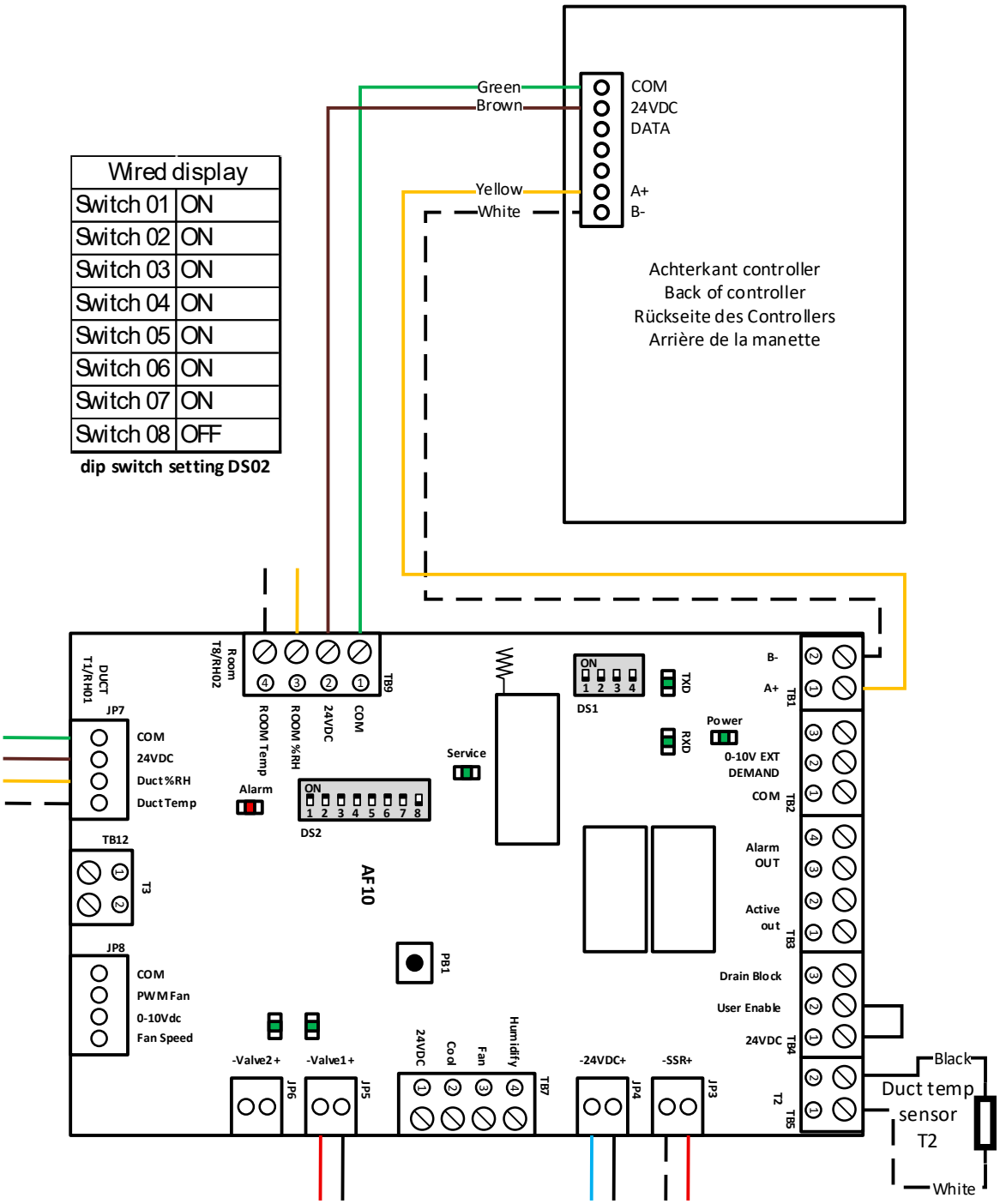

Section 3 – Explication des symboles du panneau de commande

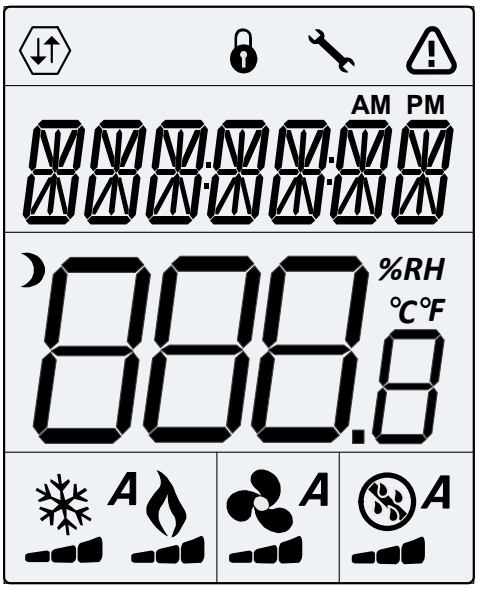

	Communication réseau		*Verrouillage utilisateur*		*Mode programmation*
	Statut alarme		*Chauffage*		*Humidification*
°C ***%RH***	*Température* *Humidité relative*	***A***	*All Season*		*Refroidissement*

3.1 Général

- ; enter / menu
- ; retour
- ; plus
- ; moins

3.2 Symboles pertinents pour EVAP PRO Humidificateur:

- **A** ; fonction entièrement automatique
- ; fonction humidification
- ; fonction heater. Visible uniquement lorsque le heater est activé

3.3 Symboles pertinents pour EVAP Refroidisseur:

- **A** ; fonction entièrement automatique
- ; fonction refroidissement

Section 4 – Démarrage avec le panneau de commande

4.1 Premier démarrage:

Tous les réglages sont configurés par défaut sur le panneau de commande. Lorsque la fiche est insérée dans la prise, le panneau de commande établit la communication avec l'unité. Une fois le cycle de test terminé,

ATTENTION pendant le cycle de test (toujours après la mise sous tension de l'unité), le message S-OFF apparaît à l'écran. Ceci est normal et dure environ 3 minutes ; ensuite S-OFF disparaît.

Après cela, le panneau de commande réagit aux éventuelles modifications des consignes.

La valeur RH% ou Température affichée correspond à la valeur réelle mesurée par le capteur du **panneau de commande.**

4.2 Activer le panneau de commande:

- Appuyez sur **Enter / Menu**. **La fonction correcte apparaît à l'écran : HUM / Cool ou AUTO.**
- Si **OFF** apparaît, appuyez sur **MENU**, modifiez la valeur avec les touches fléchées vers la fonction souhaitée et confirmez avec **ENTER. (ATTENTION, cela peut apparaître à l'écran parce que la température extérieure ne demande ni refroidissement ni humidification de l'air.)**

UTILISATION NORMALE

ACTION Modifier la consigne RH% de la pièce (par défaut 45% ou 19°C)

Activez le panneau de commande en appuyant sur **Enter / Menu** ;

- Assurez-vous que la valeur RH est visible, sinon appuyez sur **Retour** ;
- Appuyez ensuite sur la touche fléchée pour modifier la RH ;
- Appuyez sur **Enter / Menu** pour confirmer la nouvelle valeur.

ACTION Modifier la consigne de température de la pièce (mesurée par le capteur du panneau de commande)

- Activez le panneau de commande en appuyant sur **Enter / Menu** ;
- Assurez-vous que la température est visible en appuyant sur **Retour** ;
- Appuyez ensuite sur la touche fléchée pour modifier la température ;
- Appuyez sur **Enter / Menu** pour confirmer la nouvelle valeur.

4.3 Quand l’unité fonctionne-t-elle?

La fonction active de l’Evap Pro est déterminée par le capteur de température extérieure (T3 / TS03). Celui-ci détermine quelle fonction est prête à fonctionner.

EVAP PRO Humidificateur

Si la température extérieure mesurée est > 12 degrés, l’EVAP PRO est à l’arrêt et OFF apparaît à l’écran à côté du A.

TS04 est la consigne pour l’activation du programme d’humidification ; si la valeur TS03 < TS04, l’unité se met en attente de fonctionnement. Si ensuite l’humidité relative mesurée par le capteur du contrôleur est < à la consigne du contrôleur (par défaut 45% c), l’humidificateur se met en fonctionnement.

NOTE : si vous avez commandé et installé le capteur de retour, l’humidificateur réagit à la valeur mesurée par ce capteur (T8 / SHC80R / TB9 sur la carte électronique). La valeur du capteur de retour n’est PAS directement lisible ; pour la consulter, vous devez lire la valeur RH02 dans le menu technique.

EVAP REFROIDISSEUR

Si la température extérieure mesurée est < 22 degrés, l’Evap Coolerest à l’arrêt et OFF apparaît à l’écran à côté du A.

TS05 est la consigne pour l’activation du programme d’humidification ; si la valeur TS03 > 22°C, l’EVAP se met en attente et OFF disparaît de l’écran. SI ensuite la consigne de température ambiante sur le contrôleur (par défaut 20°C) est inférieure à la température intérieure mesurée par le capteur du contrôleur, le refroidisseur se met en fonctionnement.

NOTE : si le capteur de retour est installé, la régulation réagit à la valeur mesurée par ce capteur (T8 / TB9). La valeur du capteur de retour n’est PAS directement lisible ; pour la consulter, vous devez lire la valeur TS08 dans le menu technique.

Section 5 – Menu technique

5.1 Menu technique

Menu technique: accès en appuyant 3 secondes sur **Menu**. Vous accédez alors au menu principal. À l'aide des touches fléchées, vous pouvez naviguer dans le menu. En appuyant sur **Menu**, vous accédez au sous-menu. À l'aide des touches fléchées, vous pouvez naviguer dans le sous-menu. En appuyant à nouveau sur **Menu**, vous accédez à la valeur ou à la consigne à lire.

Menu principal	Sous-menu	Description	Valeur	Fonction	
SETPNT	SP01	Consigne température dans le canal.	18°	Active le heater lors d'une demande d'humidification si TS01 < SP01.	UNIQUEMENT EVAP PRO humidificateur
	SP02	Consigne RH canal.	78%	Humidité maximale autorisée dans le canal après l'humidificateur, arrête le fonctionnement jusqu'à ce que la valeur redescende en dessous.	
TEMP	TS01	Température mesurée après Refroidisseur / Humidificateur		Luchtconditie woning ingaand	
	TS02	Température mesurée avant Refroidisseur / Humidificateur		Condition d'air avant EVAP, également protection contre la surchauffe de l'EVAP PRO humidificateur	
	TS03	Température extérieure mesurée T3		Active le programme souhaité s'il n'y a pas de contrôleur et si les températures le demandent ; en l'absence de demande, OFF apparaît à l'écran si un afficheur est connecté	
	TS04	Consigne température humidificateur.	12°	En dessous de cette température, l'humidificateur est autorisé à fonctionner. La consigne sur le panneau de commande détermine quand l'humidificateur démarre réellement.	UNIQUEMENT EVAP PRO humidificateur
	TS05	Consigne température refroidisseur indirect.	22°	Au-dessus de cette température, le refroidisseur indirect est autorisé à fonctionner. La consigne sur le panneau de commande détermine quand le refroidisseur démarre réellement.	UNIQUEMENT EVAP PRO COOL
	TS06	Consigne température refroidisseur direct.	49°	Au-dessus de cette température, le refroidisseur direct/humidificateur est autorisé à fonctionner.	N/A
	TS07	Température minimale d'insufflation.	14°	En dessous de cette température, l'humidificateur/refroidisseur s'arrête.	
	TS08	Température de retour mesurée		Active le refroidisseur si la valeur > consigne	Uniquement si capteur de retour présent
HUM	RH01	Humidité mesurée après Refroidisseur / Humidificateur		Protection contre la sur-humidification. Arrête l'humidification si la valeur > SP02.	
	RH02	Humidité mesurée dans le canal de retour		Active l'humidificateur si la valeur < consigne	Uniquement si capteur de retour présent
COUNTR	CT01	Compteur vanne humidificateur		Si la valeur > 15.000, cela active le message SERVICE à l'écran	Vérifier si un entretien de la matrice est nécessaire.

	CT02	Compteur vanne REFROIDISSEUR		Non applicable pour EVAP PRO	
ALARM	AL01	Réinitialiser alarme service		Notice table alarm manuelle	
	AL02	Réinitialiser alarme		Notice table alarm manuelle	

5.2 Modifier une valeur dans le menu technique

Navigation dans le menu
1. Utilisez les flèches pour naviguer dans le menu principal.
2. Appuyez 3 secondes sur **Menu** pour sélectionner le menu.
3. Utilisez les touches fléchées pour faire défiler les sous-menus.
4. Appuyez sur **Menu** pour sélectionner le sous-menu.
5. Utilisez les touches fléchées pour modifier les valeurs.
6. Appuyez sur **Menu** pour confirmer la modification.
7. Appuyez sur **Retour** pour revenir d'un niveau.

Exemple 1 : Modification de la consigne maximale d'insufflation dans le canal – Humidité Relative (SP02-RH) et Température (SP01-T).

- Appuyez 3 secondes sur le bouton **Menu**.
- Faites défiler avec les touches fléchées jusqu'à SETPNT.
- Appuyez sur **Menu** pour sélectionner le menu.
- Faites défiler avec les touches fléchées jusqu'à SP01 pour la température et SP02 pour le RH%.
- Appuyez sur **Menu** pour sélectionner le sous-menu SP01/SP02.
- Utilisez les touches fléchées pour modifier la valeur.
- Appuyez sur **Menu** pour confirmer la valeur.
- Appuyez sur **Retour** pour revenir au menu principal.

Une modification de SP01, la température d'insufflation souhaitée, modifiera la fonction du heater et peut entraîner une consommation électrique plus élevée. (NB le heater est uniquement activé en cas de demande d'humidité.)

ATTENTION !

Une modification du RH% maximal d'insufflation (RH01) n'est pas recommandée. La valeur par défaut est 78% afin d'éviter la formation de corrosion dans les conduits galvanisés ! Vous pouvez l'adapter à vos propres risques ; pour de courtes périodes, cela ne pose pas de problème.

ATTENTION !

Un EVAP PRO livré avec un capteur d'humidité de retour (HESHC80R – RH02/T8) utilise ce capteur comme référence pour le pilotage de l'EVAP PRO, et non la valeur ambiante mesurée affichée à l'écran !

Exemple 2 : Comment voir l'humidité dans le canal de retour/extraction ?

- Appuyez sur le bouton Menu.
- Appuyez à nouveau 3 secondes sur le bouton Menu.
- STPNTS apparaît à l'écran.
- Appuyez sur la touche fléchée jusqu'à ce que HUM apparaisse à l'écran.
- Appuyez sur le bouton Menu, vous voyez RH01.
- Appuyez sur la touche fléchée, vous voyez RH02.
- Appuyez sur le bouton Menu, vous voyez le RH% de retour mesuré depuis l'habitation.
- Après lecture, vous pouvez appuyer 3 fois sur Enter pour revenir au menu principal.

Section 6 – Aperçu des messages

6.1 Messages sur l'affichage

Statut LED Alarme	Texte affiché	Raison	Action	Reset
	OFF	L'unité est arrêtée	Aucun	
Allumé	*S OFF*	Contact main enable interrompu, l'unité s'arrête	Le système est en cycle de démarrage ; celui-ci est exécuté après chaque mise sous tension et dure 3 minutes. La vanne d'eau s'ouvre et le heater est activé ; cela permet de contrôler l'évacuation et l'alimentation en eau pour détecter d'éventuelles fuites.	Automatique
Allumé	*U OFF*	Contact user enable interrompu, l'unité s'arrête	Contact tussen TB4 2 en TB4-3 is verbroken. De unit stopt. LETOP Af fabriek voorzien van een Lus. Externe start stop mogelijkheid, zonder alarm generatie	Automatique
3 x clignotements	*SENSUP*	Contact avec le capteur SHC80 interrompu	Controleer bedrading SHC80, zo nodig repareer, controleer het groene lampje op de SCH80 sensor, knippert het snel dan sensor vervangen.	Automatique
5 x clignotements	*OUTDEF*	Capteur T3 défectueux	Controleer bedrading sensor, zo nodig repareer.	Automatique
7 x clignotements	*RETDEF*	RH% dans le canal inférieur à 50% pendant plus de 4 heures	Controleer bedrading SHC80, zo nodig repareer, controleer het groene lampje op de SCH80 sensor, knippert het snel dan sensor vervangen.	Automatique
9 x clignotements	*WATER*	RH% dans le canal inférieur à 50% pendant plus de 4 heures	Vérifier si le robinet d'eau est ouvert. Si le robinet est ouvert et qu'il y a une demande (pour l'Evap Pro la température extérieure doit être inférieure à 12°C), déconnecter le tuyau d'alimentation noir du coude sur l'unité et réinitialiser l'unité en débranchant puis rebranchant la fiche ; si de l'eau s'écoule pendant environ 50 secondes, la vanne d'eau est en ordre. Si AUCUNE eau ne s'écoule, la vanne d'eau est obstruée, OU si l'eau ne s'écoule que 10–20 secondes, la vanne est raccordée sur la mauvaise sortie V2 au lieu de la BONNE V1. Si la vanne n'est pas obstruée ET qu'aucune eau ne s'écoule du tuyau, remplacer la vanne d'eau. Si la vanne d'eau fonctionne mais que la matrice ne s'humidifie pas après l'activation, le filtre legionella est défectueux ; remplacer la cassette.	Automatique
11 x clignotements	*NOAIR*	Pas de débit d'air au niveau du refroidisseur	Vérifier si la VMC double flux fonctionne.	Automatique
13 x clignotements	*NOCOOL*	Pas d'eau au niveau du refroidisseur	Vérifier si le robinet d'eau est ouvert. Si le robinet est ouvert et qu'il y a une demande (pour l'Evap Pro la température extérieure doit être inférieure à 12°C), déconnecter le tuyau d'alimentation noir du coude sur l'unité et réinitialiser l'unité en débranchant puis rebranchant la fiche ; si de l'eau s'écoule et que la vanne d'eau ne réagit pas, la vanne d'eau est défectueuse, remplacer la vanne d'eau. Si la vanne d'eau fonctionne et que la matrice ne s'humidifie pas après l'activation, le filtre legionella est obstrué ; remplacer la cassette.	Automatique
15 x clignotements	*HEATER*	Défaut chauffage	Vérifier la température de l'air après l'humidificateur (TS01), elle doit être > 8°C ; sinon le heater est défectueux. Faire remplacer le heater par l'installateur.	Automatique

17 x clignotements	*AIRFLW*	Pas de débit d'air au niveau de l'humidificateur	Vérifier si la VMC double flux fonctionne.	Automatique
19 x clignotements	*T2DEF*	Capteur T2 défectueux	Vérifier le câblage du capteur, réparer si nécessaire.	Automatique
Lampe service (orange)	*Service*	Un entretien est nécessaire.	La matrice dans la cassette doit être contrôlée et remplacée si nécessaire. L'évacuation doit être vérifiée afin de s'assurer que l'eau peut toujours s'écouler sans pression. Pour plus d'informations, consultez le site web.	Aller au menu technique, AL01, RST

Attention !

En cas de gel, la protection antigel d'une unité VMC peut s'activer. Le moment et la manière dont cela se produit diffèrent selon le type. Sur diverses unités, le ventilateur d'insufflation peut réduire sa vitesse ou même s'arrêter temporairement. Cela a un effet direct sur le rendement de notre unité, car aucun air ne traverse l'humidificateur.

6.2 Affichage WATER et triangle d'alarme.

Application humidificateur: cause = absence d'alimentation en eau, ou absence d'augmentation du RH% mesuré par le SHC80.
Application refroidisseur: absence de diminution de la T lors d'une demande d'eau.

PROCÉDURE DE RESET de l'alarme service:

- • Activez l'affichage en appuyant sur **Menu**, attendez 2 secondes, puis appuyez à nouveau 3 secondes sur **Menu** pour accéder au menu technique.
- Utilisez la touche fléchée pour faire défiler le menu.
- Lorsque **ALARM** apparaît à l'écran, appuyez sur Menu.
- L'écran affiche AL01 (alarme service). Appuyez sur
- **Menu**, l'écran affiche NO.
- Appuyez sur la touche fléchée jusqu'à ce que **Rst** apparaisse à l'écran.
- Confirmez le reset en appuyant sur **Menu** puis sur le bouton **Retour**.
- Vérifiez le reset en appuyant à nouveau sur **Menu**.
- Le message Service et le triangle doivent avoir disparu.

PROCÉDURE DE RESET de l'alarme WATER :

- Activez l'affichage en appuyant sur **Menu**, attendez 2 secondes, puis appuyez à nouveau 3 secondes sur **Menu** pour accéder au menu technique. (**SETPNT** apparaît à l'écran.)
- Utilisez la touche fléchée pour faire défiler le menu.
- Lorsque **ALARM** apparaît à l'écran, appuyez sur **Menu**. L'écran affiche **AL01**. Appuyez sur la flèche vers le haut pour afficher **AL02**.
- Appuyez sur **Menu**, l'écran affiche **NO**.
- Appuyez sur la touche fléchée jusqu'à ce que **Rst** (reset) apparaisse à l'écran.
- Confirmez le reset en appuyant sur **Menu** puis sur le bouton **Retour**.
- Vérifiez le reset en appuyant à nouveau sur **Menu**.
- Le message d'alarme et le triangle doivent avoir disparu.
- Si ce n'est pas le cas, répétez la procédure.

Brink Climate Systems B.V.
Wethouder Wassebaliestraat 8, NL-7951SN Staphorst
T: +31 (0) 522 46 99 44
E. info@brinkclimatesystems.nl
www.brinkclimatesystems.nl

618332-C